GKR

电动滑台 综合目录

LINEAR MODULE PRODUCT CATALOG

Edition: *2025*

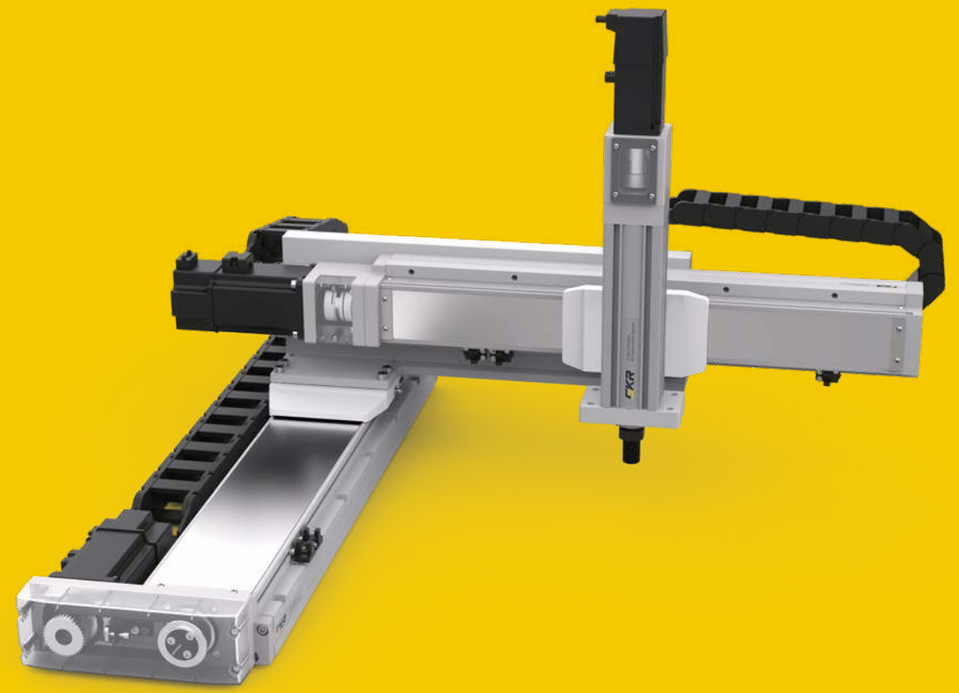

LET THE WORLD FALL IN LOVE
WITH MADE IN CHINA

扫码查询 获取更新



COMPANY INTRODUCTION
公司介绍

成立于2011年的斯柯特，是一家领先的自动化制造终端提供商，立足于长三角和珠三角地区，致力于服务自动化制造产业。我们的愿景是“让世界爱上中国制造”，使命则是“以科技为天，以市场为地”，旨在将传动技术推广至全球各企业、行业和国家。

为了实现可持续发展，我们不断加大研究与创新领域的投入，勇于探索科技技术的无尽前沿。我们关注产业需求，攻克难题，持续探索新架构和新技术，助力产业长期可持续发展。截至2021年，研究与开发人员占总公司人数的38%，研发费用支出占全年收入的15.4%，并持有120余项有效授权专利。

秉承“开放合作共赢”的理念，斯柯特于2020年与韩国SKR组建立合作关系，共同在国内设立生产基地。韩国SKR为我们提供专门的技术研发团队支持，共同构建生态伙伴和谐和健康的全球产业。我们致力于在中国自动化精密制造产业链中实现三个维度的突破：技术局限、合作局限和信任局限，为中国制造业的崛起贡献力量。

Established in 2011, Sikete is a leading provider of automation manufacturing solutions, based in the Yangtze River Delta and Pearl River Delta regions and dedicated to serving the automation manufacturing industry. Our vision is to "Make the World Fall in Love with Made in China," and our mission is to "Rely on Technology as the Sky and Market as the Earth," aiming to bring transmission technology to enterprises, industries, and countries worldwide.

To achieve sustainable development, we continuously increase investment in research and innovation, boldly exploring the endless frontier of technology.

We focus on identifying industry needs, tackling challenges, and continuously exploring new structures and technologies to support long-term sustainable development of the industry. As of 2021, research and development personnel account for 38% of our total workforce, R&D expenses account for 15.4% of our annual revenue, and we hold more than 120 authorized patents.

Embracing the principle of "Open Cooperation for Mutual Benefit," Sikete formed a partnership with South Korea's SKR Group in 2020, jointly establishing a production base in China.

SKR provides specialized technical research and development teams to support our collaboration, working together to build an ecologically harmonious and healthy global industry. We are committed to achieving breakthroughs in three dimensions within China's automation precision manufacturing industry chain: breaking through technological limitations, cooperation limitations, and trust limitations, contributing to the rise of China's manufacturing industry.


CNC数控加工中心1区


CNC立式数控中心2区


产品恒温组装线


组装成品激光干涉精度检测


配件仓库1区



办公室楼研发专利墙

应用案例 -单轴

APPLICATIONS EXAMPLES SINGLE AXIS

PCB基板喷字装置
Spray-Printing Device for PCB Substrate Boards

将基板固定于电动滑台上，利用滑台等速移动的特性，
执行基板的喷字作业。

Fix the substrate board onto the electric cylinder.
Use the feature"equal speed sliding" to execute the Spray printing.

使用规格 Use Models

PSS120 / PSS140

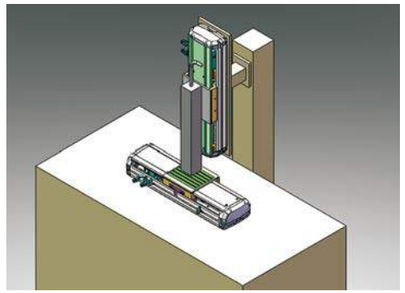

电路板表面清洁装置
Surface Cleaning Device fo r Circuit Boards

将PLASMA固定在电动滑台上，在输送带上方来回移动，
做电路板表面的清洁工作。

Fixes the PLASMA onto the electric sylinder and move back and forth on the conveyor to do the surface cleaning for the circuit boards.

使用规格 Use Models

PSS120 / PSS140

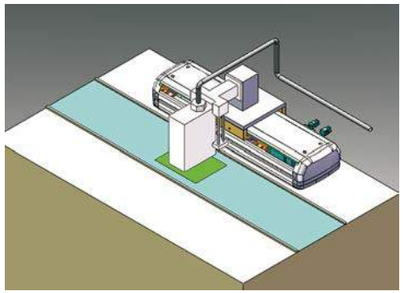

IC打印装置
IC Printer Device

将IC装置放于滑台上，利用滑台搭配伺服或步进马达，可等速度移动的特性，执行雷射打印的工作。

Place the IC device on the electric cylinder. Use the feature: equal-speed sliding ” to execute the laser printing. Actuators a re capable to adapt servo motor and stepping motor.

使用规格 Use Models

PSH8 / PSS120

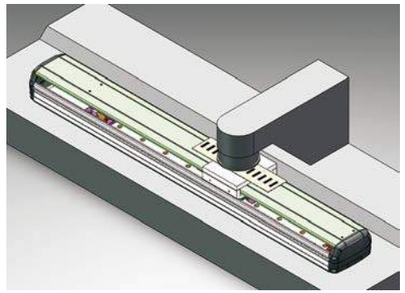

IC取放整列装置
Aligning device for pick-and-place of IC boards

使用2支单轴电动滑台，可组合成简易式IC取放机构。

Install two slide electric cylinder to combine a simple IC pick-and-place system.

使用规格 Use Models

PSH8 / PSS120 / PSS140

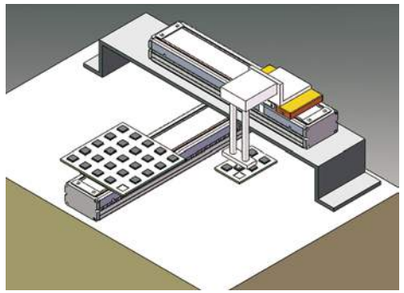

PCB电路板切割装置
Cutting device fo r PCB printed circuit board

将PCB电路板放置在电动滑台上，搭配外部切刀机构，
做裁切的作动。

Places the PCB board on the electric cylinder and do the cutting by using external cutting devices.

使用规格 Use Models

PSS120 / PSS140 / PSS170

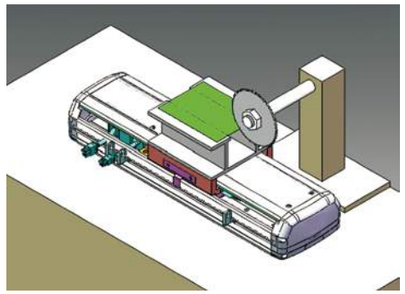

光碟片收料装置
Surface Cleaning Device fo r Circuit Boards

利用电动滑台可多点定位的特性，将光碟片收料盒做上下移
动定位收料。
Use the feature "multi-positiong" ofelectric cylinder to do loading and unloading,the disc box.

使用规格 Use Models

PSH8 / PSS120 / PSS140

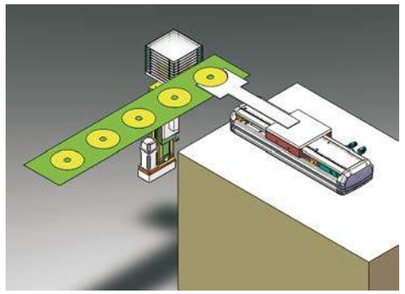

条码扫描装置
Barcode scanning device

将XY滑台安装在小型的自动仓储内，执行物品条码的扫码作业。

nstalls the X-Y multi-axis system to automatd warehouse to execute the barcode scanning.

使用规格 Use Models

PSH8 / PSH12 / PSS140 / PSS170 / PSS200 / PSS220

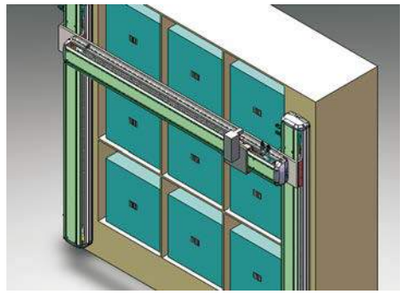

填充装置
Surface Cleaning Device fo r Circuit Boards

为了因应不同产品的充填作业，利用滑台可程式化的特性，可于
不同高度的位置，执行充填作业。

In order to adapt to filling of different products, we can execute the filling at different height of position by programmable feature.

使用规格 Use Models

PSH8 / PSH12 / PSS120 / PSS140

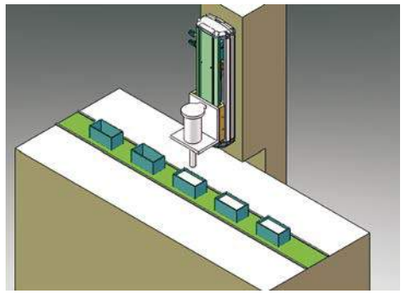

应用案例 -单轴

APPLICATIONS EXAMPLES SINGLE AXIS

轮胎表面检查装置
Tire surface inspection machine

将CCD安装在滑台上，利用滑台等速移动的特性，检查输出胎表面上的缺陷，并即时报告给现场人员。

Mount the C.C.D on the electric cylinder.Use the feature:"equal-speed sliding" to check the defects on the tire surface and report to the on-site worker immediately.

使用规格 Use Models

PSH8 / PSS120 / PSS140

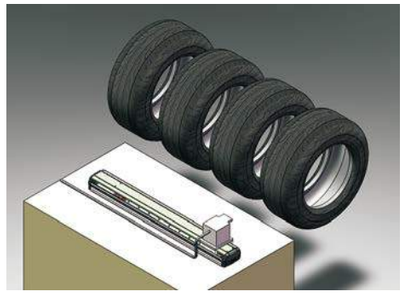

表面处理移动装置
Mobile Device for Surface Processing

利用滑台可上下左右高速移动的特性，将工件倒挂在滑台上浸入溶剂内，做表面处理的工作。

Mount the working piece on the electric cylinder and dip it into the solvents. Moving up and down, left and right athigh speed to do the surface treatment processing.

使用规格 Use Models

PSH8 / PSH12 / PSS120 / PSS140

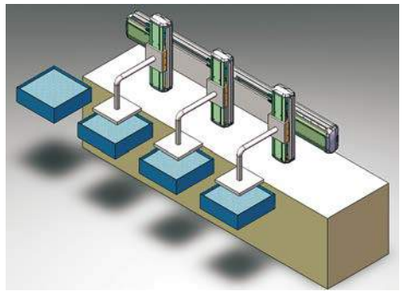

生产线搬运装置
Conveyance device for assembly lines

利用单轴电动滑台组合成XY机构，在输送带上方执行物品的搬运作业。

Combine two single actuators to an X-Y system and pick and place the items on the conveyor.

使用规格 Use Models

PSH8 / PSS120

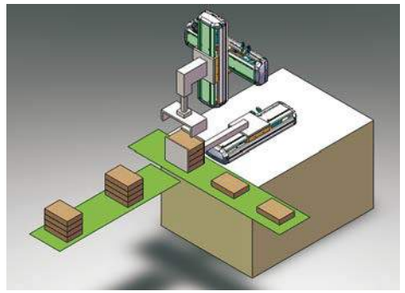

生产线分料装置
Separator Device for Assembly Lines

在输送带的生产线上，利用电动滑台做产品分类。

Use actuato rs to categorize products on the assembly line with conveyors.

使用规格 Use Models

PSH8 / PSS120 / PSS140

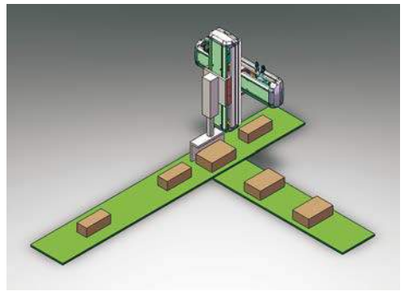

圆盘机上组立装置
Assembling device on disc machine

利用2套单轴组合成XY机构，可架在圆盘机上，做零件的组立。

Combine two single actuators to an X-Y system. The mount it onto the disc machine to do the components assembly.

使用规格 Use Models

PSS120 / PSS140

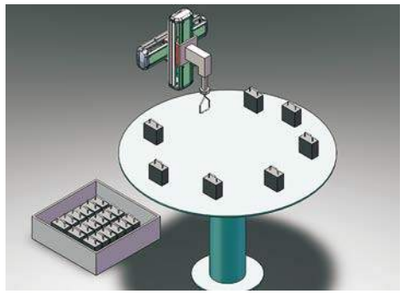

小型部品组立装置
Assembling device for small components

利用电动滑台可多点定位的特性，带动吸盘及汽缸作小型零件的组立作业。

Use the feature multi-positioning of the electric cylinder to drive the suckers and cylinders to do the assem bly of small components.

使用规格 Use Models

PSH8 / PSS120 / PSS140

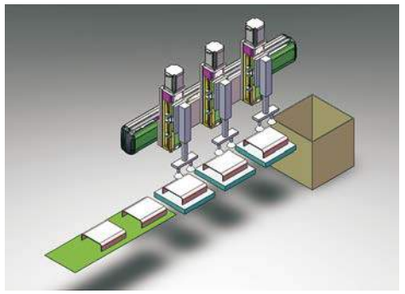

包装整列装置
Aligning device for packaging

利用伺服马达与滑台的搭配，可以在移动的输送带上，将不同大小的产品做整列，可以大幅节省工作时间。

Use actuators to align products different sizes on the moving conveyors ,which substantially saves the working time.

使用规格 Use Models

PSH8 / PSH12 / PSS140 / PSS170 / PSS200 / PSS220

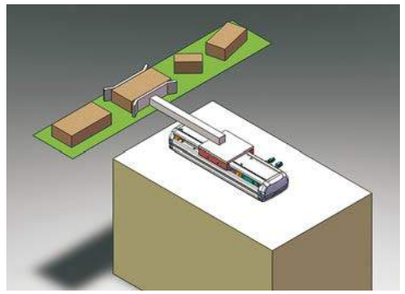

溶剂表面刮平机构
Leveling mechanism fo rsolvent surfaces

利用电动滑台可等速移动的特性，可将黏稠溶剂表面做整平处理。

Use the feature:"equal-speed sliding" to level the surface of glutinous solvents.

使用规格 Use Models

PSH8 / PSH12 / PSS120 / PSS140

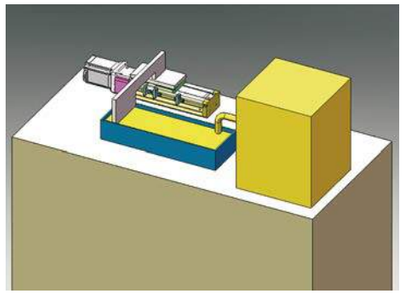

应用案例 -多轴

APPLICATIONS EXAMPLES MULTI AXIS

电路板搬送装置
Conveyance device fo rcircuit boards

将2支单轴电动滑台组合成X-Z双轴机构，执行电路板上下左右的搬送工作。

Combine two single actu ato rs to an X-Z system and con reys the circuit board across left and right as well as up and down.

使用规格 Use Models

X轴 PSH12 / PSS140 | Z轴 PSH8 / PSS120

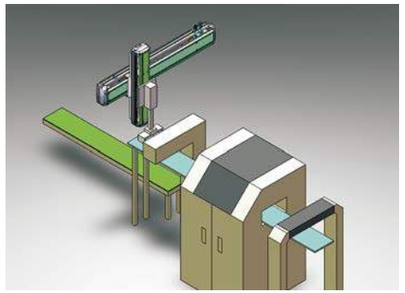

自动焊锡装置
Auto-soldering device

将焊锡装置固定于单轴电动滑台组合成的X-Y-Z 3轴上，可执行电路板零件的杆锡作业。

Fix the soldering device onto the X-Y-Z slides, which can solder for circuit board components.

使用规格 Use Models

X轴 PSH12 / PSS140 | Y轴 PSH8 / PSS120 | Z轴 PSH12 / PSS140

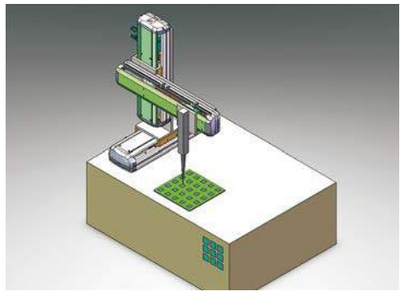

光碟片堆叠装置
Piling device for compact discs

使用单轴电动滑台组合成X-Y-Z 3轴，可用于光碟片生产线的收料机构。

Combine three single actuators into X-Y-Z system, which can be used in receiver mechanism for compact disc assembly lines.

使用规格 Use Models

X轴 PSH12 / PSS140 | Y轴 PSH8 / PSS120 | Z轴 PSC65

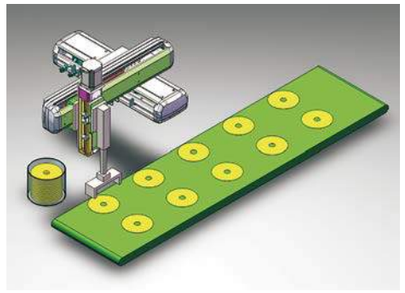

光碟片UV照射装置
Ultra—violet exposure device for compact discs

使用单轴电动滑台组合成X-Z 2轴机构，可用于光碟片UV照射装置。

Combine three single actuators into a X-Z system, which can be used in ultra-violett exposure devices for compact discs.

使用规格 Use Models

X轴 PSH8 / PSS120 | Z轴 PSH5

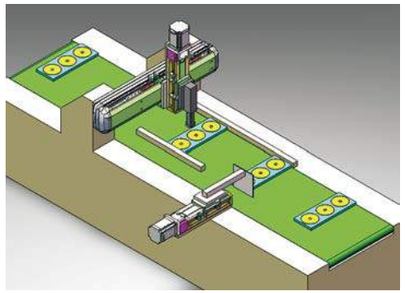

电路板推叠装置
Piling device for circuit boards

使用单轴电动滑台组合成X-Y-Z 3轴可用于电路板生产线的收料机构。

Combine three single actuators Into X-Y-Z system, which can be used in receiver mechanism for circu it board assembly lines.

使用规格 Use Models

X轴 PSH12 / PSS140 | Y轴 PSH8 / PSS120 | Z轴 PSH5

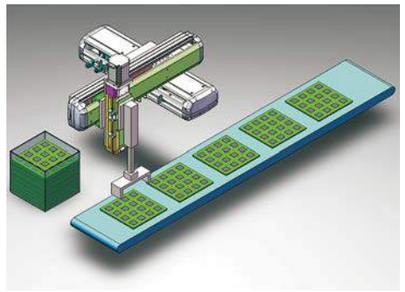

CCD影像视觉检查装置
Visual Checking Device for CCD imaging

将视觉系统固定在X-Y-Z 3轴上，作PCB板的外观检查。

Fix the visual system onto the X-Y-Z system and execute the AOI checks of the appearance of PCB.

使用规格 Use Models

X轴 PSH12 / PSS140 | Y轴 PSH8 / PSS120 | Z轴 PSH5

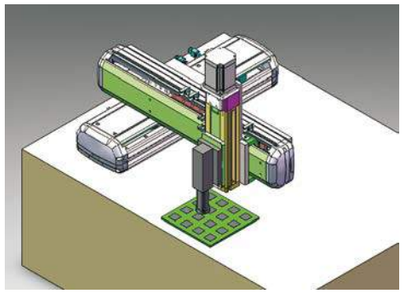

锁螺丝装置
Screw-tightening Device

利用X-Y轴机构，可做为取放螺丝运用。

Use the X-Y system for pick-and-place of screws.

使用规格 Use Models

X轴 PSH8 / PSS120 | Y轴 PSH5

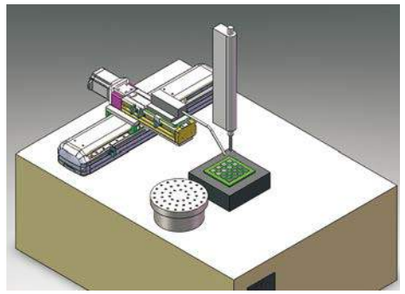

小型配件取放装置
Pick-and-place device for small components

使用单轴电动滑台组合成X-Y-Z 3轴，可用于小型零件的取放装置。

Combine three single actuators into X-Y-Z axes, which can be used in pick-and-place devices for small components.

使用规格 Use Models

X轴 PSH12 / PSS140 | Y轴 PSH8 / PSS120 / Z轴 PSH5

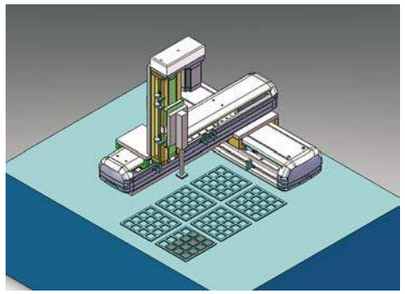

应用案例 -多轴

APPLICATIONS EXAMPLES MULTI AXIS

大型LCD玻璃基板涂胶装置
Adhesive dispenser device for large-size LCD glass substrate boards

使用2支同动的X轴电动滑台搭配一支Y轴滑台再加上Z轴组合成一套高速的LCD玻璃基板的涂胶装置。

Combine two Synchronous X-xais actuators and one Y-axis electric cylinders along with Z-axis into one system of high-speed Adhesive dispenser devices for LCD glass substrate boards.

使用规格 Use Models

X轴 PBS140-2支 | Y轴 PSH12 / PSS140 | Z轴 PSH5

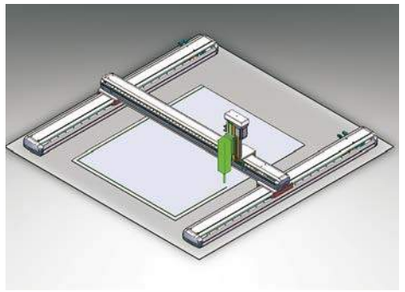

玻璃基板切割作业
Cutting for Glass Substrate Boards

使用2支同动的X轴电动滑台搭配一支Y轴滑台组合成一套简易式的玻璃板切割机构。

Combine two synchronous X-axis actuators With one Y-axis electric cylinders into one package of simple cutting mechanism for glass boards.

使用规格 Use Models

X轴 PBS200-2支 | Y轴 PSH12 / PSS140

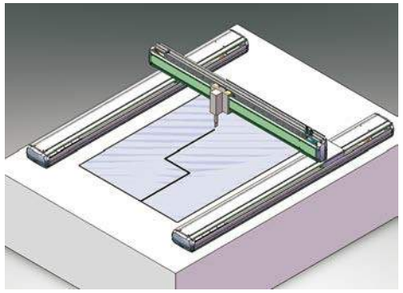

机床机加工件取放装置
Pick-and-place devices for processed parts from machine tools

使用单轴电动滑台组合成X-Y-Z 3轴可安装在2台或3台的CNC工具机上，做为多次加工的加工件上下料的取放机构。

Combine three single actuators into X-Y-Z system, that can be installed onto two or three CNC machine tools as the pick-and-place mechanism for loading and unloading of processed parts from multiple processing.

使用规格 Use Models

X轴 PSS200 | Y轴 PSS200 | Z轴 PSS140

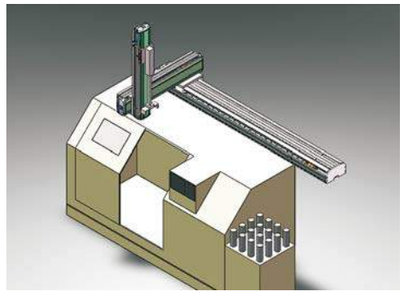

机床机加工件取放装置
Pick-and-place devices for processed parts from machine tools

使用单轴电动滑台组合成X-Y-Z 3轴可安装在CNC工具机上，做为加工件上下料的取放机构，成本比6轴机械手臂节省许多。

Combine three single actuators into X-Y-Z system that can be installed onto CNC machine tools as the pick-and-place mechanism for loading and unloading of processed parts, which Can save more cost than 6-axis mechanical arms.

使用规格 Use Models

X轴 PSS200 | Y轴 PSS200 | Z轴 PSS140

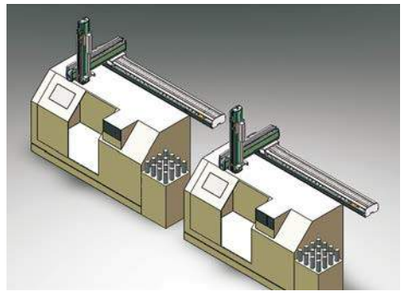

各种小型零件的涂饰装置
Various small parts coating device

将3支单轴电动滑台组合成X-Y-Z机构，可执行点涂胶作业，成本比一台涂胶机械便宜很多，也可运用于生产线上的涂胶作业。

Combine three uniaxial actuators into a X-Y-Z system that can perform dispensing and rubberizing operations Way cheaper than one rubberizing machine and utilize the rubberizing operation on the assembly line.

使用规格 Use Models

X轴 PSH12 / PSS140 | Y轴 PSH8 / PSS120 | Z轴 PSH5 / PSH8

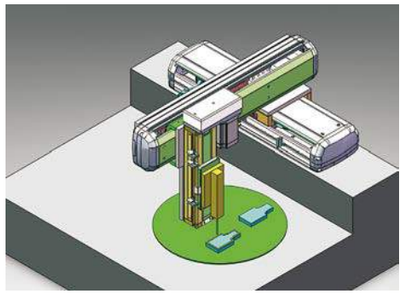

喷涂移动装置
Mobile device fo r spray coating

利用X-Y-Z 3轴做清洁或喷涂的作业。

Utilizes X-Y-Z axes to clean or spray coating.

使用规格 Use Models

X轴 PSH12 / PSS140 | Y轴 PSH8 / PSS120 | Z轴 PSH5

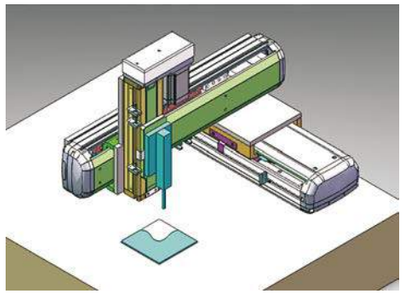

大型物品的搬运装置
Conveyance device for large items

使用2支同动的X轴电动滑台搭配一支Y轴电动滑台组合成一套大型物品的搬运装置，成本比6轴机械手臂节省许 多。

Utilizes two synchronous X-axis actuators with one Y-axis motor rlide to assemble into one pac kage of conveyance device fo r large-size items, With a cost saving more than 6-axis mechanical arms.

使用规格 Use Models

X轴 PBS200-2支 / SHS170-2支 | Y轴 PSS200

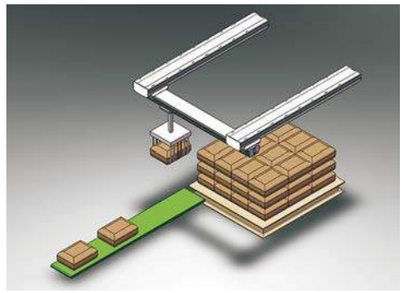

小型配件取放装置
Pick-and-place device for small components

利用X-Y-Z 3轴组合成悬臂涂胶机构，可执行三维涂胶作业。

Utilizes X-Y-Z axes to assemble into a cantilever ad hesive dispenser that can perform 3-dimensional rubberizing.

使用规格 Use Models

X轴 PSH12 / PSS140 | Y轴 PSH8 / PSS120 | Z轴 PSH8 / PSS120

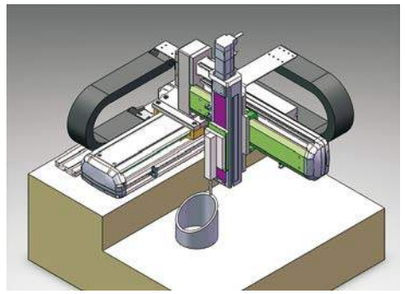

产品索引 单轴/1-Axis

PRODUCT SELECTION

电动推缸PSY系列 丝杆驱动
Electric Linear Actuator PSY Series

PSY50

最大行程 800mm
最大受力 3KN
本体高度 52mm
本体宽度 52mm
····· 023

PSY65

最大行程 1200mm
最大受力 5KN
本体高度 65mm
本体宽度 65mm
····· 025

PSY75

最大行程 1500mm
最大受力 8KN
本体高度 75mm
本体宽度 75mm
····· 027

PSY95

最大行程 1800mm
最大受力 15KN
本体高度 95mm
本体宽度 95mm
····· 029

内嵌式线性模组PSH系列 丝杆驱动
Precision Linear Module PSH Series-Guide Rail Embedded

PSH5

最大行程 800mm
最大负载 30KG
本体高度 60mm
本体宽度 54mm
····· 035

PSH8

最大行程 1100mm
最大负载 50KG
本体高度 82mm
本体宽度 78mm
····· 039

PSH12

最大行程 1200mm
最大负载 110KG
本体高度 76mm
本体宽度 120mm
····· 043

SKK模组电动滑台 丝杆驱动
SKK Modular Electric Linear Stage

SKK40D

最大行程 200mm
本体高度 30mm
本体宽度 40mm
····· 057

SKK50

最大行程 300mm
本体高度 68.5mm
本体宽度 50mm
····· 059

SKK60D

最大行程 600mm
本体高度 33mm
本体宽度 60mm
····· 061

SKK86D

最大行程 940mm
本体高度 46mm
本体宽度 86mm
····· 063

SKK100

最大行程 1380mm
本体高度 72mm
本体宽度 100mm
····· 065

通用型线性模组PSS系列 丝杆驱动
Universal Linear Module PSS Series-Screw Driver

PSS120

最大行程 1050mm
最大负载 50KG
本体高度 70mm
本体宽度 102mm
····· 071

PSS130

最大行程 1050mm
最大负载 70KG
本体高度 78mm
本体宽度 135mm
····· 075

PSS140

最大行程 1050mm
最大负载 110KG
本体高度 78mm
本体宽度 135mm
····· 081

PSS170

最大行程 1250mm
最大负载 120KG
本体高度 97mm
本体宽度 170mm
····· 087

PSS200

最大行程 1500mm
最大负载 140KG
本体高度 101.5mm
本体宽度 175mm
····· 091

PSS220

最大行程 1500mm
最大负载 150KG
本体高度 122mm
本体宽度 220mm
····· 095

全封闭线性模组PSC系列 丝杆驱动
Universal Linear Module PSS Series-Screw Driver

PSC140

最大行程 1050mm
最大负载 110KG
本体高度 91mm
本体宽度 135mm
····· 105

PSC170

最大行程 1250mm
最大负载 120KG
本体高度 107mm
本体宽度 170mm
····· 109

新结构防尘模组PSM系列 滚珠丝杆
New Structure Dustproof Module PSM Series-Ball Screw



创新结构，独当一面

PSM100

最大行程 1050mm
最大负载 50KG
本体高度 65mm
本体宽度 102mm
····· 117

PSM140

最大行程 1050mm
最大负载 110KG
本体高度 74mm
本体宽度 135mm
····· 121

PSM170

最大行程 1250mm
最大负载 120KG
本体高度 92mm
本体宽度 170mm
····· 125

欧规紧凑型线性模组SK系列 同步皮带
European Standard Compact Linear Module SK Series

SK60

最大行程 3000mm
最大负载 32KG
本体高度 90mm
本体宽度 63mm
····· 133

SK80

最大行程 3550mm
最大负载 60KG
本体高度 104mm
本体宽度 84mm
····· 139

通用型线性模组PBS系列 同步皮带
Universal Linear Module PBS Series-Synchronous Belt

PBS120

最大行程 3050mm
最大负载 30KG
本体高度 83mm
本体宽度 120mm
····· 149

PBS140

最大行程 3050mm
最大负载 35KG
本体高度 78mm
本体宽度 135mm
····· 155

更多PBS产品系列，请翻看下一页>>

产品索引 单轴/1-Axis

PRODUCT SELECTION

通用型线性模组PBS系列 同步皮带
Universal Linear Module PBS Series-Synchronous Belt

PBS140S



最大行程 3050mm
最大负载 35KG
本体高度 93mm
本体宽度 135mm
..... 161

PBS170



最大行程 3050mm
最大负载 65KG
本体高度 97mm
本体宽度 170mm
..... 167

PBS170S



最大行程 3050mm
最大负载 65KG
本体高度 108mm
本体宽度 170mm
..... 173

PBS200



最大行程 3050mm
最大负载 75KG
本体高度 101.5mm
本体宽度 175mm
..... 179

PBS220



最大行程 3050mm
最大负载 85KG
本体高度 101.5mm
本体宽度 220mm
..... 185

通用型线性模组PBC系列 无尘皮带
Universal Linear Module PBC Series-Clean The Belt

PBC140



最大行程 3050mm
最大负载 35KG
本体高度 91mm
本体宽度 135mm
..... 195

PBC170



最大行程 3050mm
最大负载 65KG
本体高度 107mm
本体宽度 170mm
..... 201

双驱异动线性模组PPS、PPB系列
Dual-drive linear modules PPS, PPB series - ball screw drive, synchronous belt drive

PPS170



最大行程 900mm
最大负载 110KG
本体高度 97mm
本体宽度 170mm
..... 211

双丝杆，双电机驱动



PPB170



最大行程 2450mm
最大负载 10KG
本体高度 78mm
本体宽度 135mm
..... 215

PPB140



最大行程 2650mm
最大负载 20KG
本体高度 97mm
本体宽度 170mm
..... 219

双皮带，双电机驱动

大搬运线性模组SHS系列 齿轮齿条
Large Handling Linear Module SHS Series-The Gear And Rack

SHS14



最大行程 3500mm
最大负载 150KG
本体高度 63mm
本体宽度 135mm
..... 227

SHS17



最大行程 5500mm
最大负载 180KG
本体高度 79mm
本体宽度 170mm
..... 231

SHS22



最大行程 5500mm
最大负载 215KG
本体高度 96mm
本体宽度 220mm
..... 235



可选定制方案介绍（多个载重滑台）

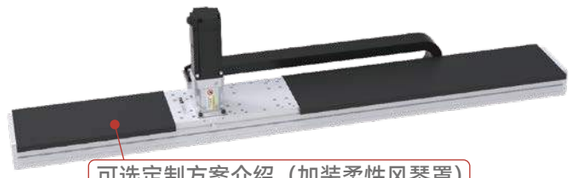

可选定制方案介绍（加装柔性风琴罩）

直线电机SKR系列 有铁芯系列
Linear Motor SKR Series-Have Iron Core Series

SKR12G



最大行程 2510mm
最大负载 40KG
本体高度 85mm
本体宽度 120mm
..... 243

SKR14G



最大行程 2510mm
最大负载 80KG
本体高度 87mm
本体宽度 140mm
..... 247

SKR17G



最大行程 2510mm
最大负载 100KG
本体高度 97mm
本体宽度 170mm
..... 251

SKR22G



最大行程 2498mm
最大负载 120KG
本体高度 122mm
本体宽度 220mm
..... 255



全国统一服务热线
0578-3078 456
扫一扫，工程师
1对1*选型指导

产品索引 多轴/Multi-Axis

PRODUCT SELECTION

悬臂三轴 Arm Type XYSH322-A →P265

导轨内嵌型 Built-in Guide Slide Type



名称	产品型号	滚珠丝杆导程 (mm)	标准行程 (mm)	驱动功率 (w)	负荷轴最大可搬运重量 (kg)
X 轴	PSH8	10	100-1100	400	8~0.5
Y 轴	PSH5	10	100-500	100	
Z 轴	PSH5	5	50-250	100+ 刹车	

悬臂三轴 Arm Type XYSH432-A →P275

导轨内嵌型 Built-in Guide Slide Type



名称	产品型号	滚珠丝杆导程 (mm)	标准行程 (mm)	驱动功率 (w)	负荷轴最大可搬运重量 (kg)
X 轴	PSH12	20	50-1100	400	10~0.5
Y 轴	PSH8	10	100-500	200	
Z 轴	PSH5	5	50-350	100+ 刹车	

悬臂二轴 Arm Type XYSS760-A →P291



名称	产品型号	滚珠丝杆导程 (mm)	标准行程 (mm)	驱动功率 (w)	负荷轴最大可搬运重量 (kg)
X 轴	PSS170	20	100-1250	750	35~20
Y 轴	PSS140	20	100-650	400	

悬臂三轴 Arm Type XYSS764-A →P293



名称	产品型号	滚珠丝杆导程 (mm)	标准行程 (mm)	驱动功率 (w)	负荷轴最大可搬运重量 (kg)
X 轴	PSS170	20	100-1250	400	12
Y 轴	PSS140	20	100-650	200	
Z 轴	PSS120	5	100-550	200+ 刹车	

龙门二轴 Gantry Type XYSS760-G →P295



名称	产品型号	滚珠丝杆导程 (mm)	标准行程 (mm)	驱动功率 (w)	负荷轴最大可搬运重量 (kg)
X 轴	PSS170	10	100-1250	750	35~30
Y 轴	PSS140	20	250-850	400	

龙门三轴 Gantry Type XYSS764-G →P297

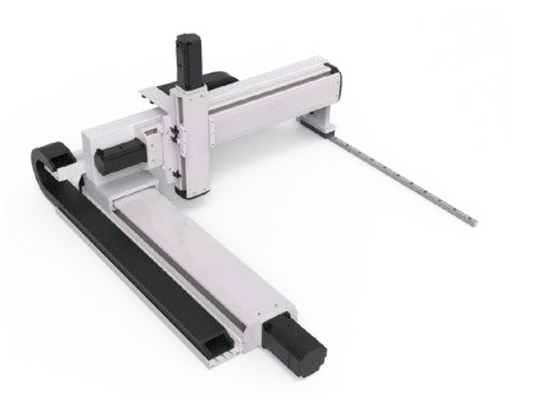

名称	产品型号	滚珠丝杆导程 (mm)	标准行程 (mm)	驱动功率 (w)	负荷轴最大可搬运重量 (kg)
X 轴	PSS170	20	100-1250	400	12
Y 轴	PSS140	20	250-850	200	
Z 轴	PSS120	5	100-650	200+ 刹车	

龙门三轴 Gantry Type XYSS976-G →P299



名称	产品型号	滚珠丝杆导程 (mm)	标准行程 (mm)	驱动功率 (w)	负荷轴最大可搬运重量 (kg)
X 轴	PSS220	25	100-1500	750	18
Y 轴	PSS170	20	250-1050	750	
Z 轴	PSS140	10	100-550	400+ 刹车	

极坐标二轴 Moving Arm Type XYSS760-P →P301



名称	产品型号	滚珠丝杆导程 (mm)	标准行程 (mm)	驱动功率 (w)	负荷轴最大可搬运重量 (kg)
X 轴	PSS170	20	100-1250	750	18
Z 轴	PSS140	10	100-650	400+ 刹车	

极坐标二轴 Moving Arm Type XYSS770-P

→P303



名称	产品型号	滚珠丝杆导程 (mm)	标准行程 (mm)	驱动功率 (w)	负荷轴最大可搬运重量 (kg)
X 轴	PSS170	20	100-1250	750	35
Z 轴	PSS170	10	100-650	750+ 刹车	

极坐标三轴 Moving Arm Type XYSS764-P

→P305



名称	产品型号	滚珠丝杆导程 (mm)	标准行程 (mm)	驱动功率 (w)	负荷轴最大可搬运重量 (kg)
X 轴	PSS170	20	100-1250	750	8~2
Y 轴	PSS120	10	100-500	200	
Z 轴	PSS140	10	100-650	400+ 刹车	

联动二轴 Linkage Type XYBS660-F

→P311

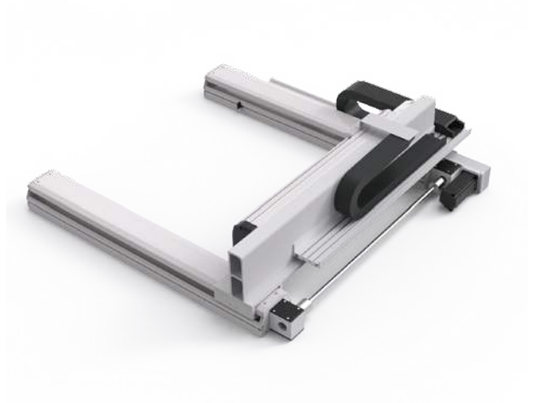

名称	产品型号	工作速度	标准行程 (mm)	驱动功率 (w)	负荷轴最大可搬运重量 (kg)
X 轴	PBS140S×2	2000mm/s	100-3050	400	10~2
Y 轴	PSS140	1000mm/s	250-650	200	

联动二轴 Linkage Type XYBS760-F

→P313



名称	产品型号	工作速度	标准行程 (mm)	驱动功率 (w)	负荷轴最大可搬运重量 (kg)
X 轴	PBS170S×2	2000mm/s	100-3050	750	35~20
Y 轴	PSS140	1000mm/s	250-1050	400	

极坐标三轴 Moving Arm Type XYSS774-P

→P307



名称	产品型号	滚珠丝杆导程 (mm)	标准行程 (mm)	驱动功率 (w)	负荷轴最大可搬运重量 (kg)
X 轴	PSS170	20	100-1250	750	18~3
Y 轴	PSS120	10	100-500	200	
Z 轴	PSS170	10	100-650	750+ 刹车	

极坐标三轴 Moving Arm Type XYSS776-P

→P309



名称	产品型号	滚珠丝杆导程 (mm)	标准行程 (mm)	驱动功率 (w)	负荷轴最大可搬运重量 (kg)
X 轴	PSS170	20	100-1250	750	30~5
Y 轴	PSS140	10	100-600	400	
Z 轴	PSS170	10	100-650	750+ 刹车	

龙门三轴 Gantry Type XYBS764-G

→P315



名称	产品型号	工作速度	标准行程 (mm)	驱动功率 (w)	负荷轴最大可搬运重量 (kg)
X 轴	PBS170S	2000mm/s	400-3050	750	12
Y 轴	PSS140	1000mm/s	250-750	200	
Z 轴	PSS120	250mm/s	100-550	200+ 刹车	

龙门三轴 Gantry Type XYBS976-G

→P317

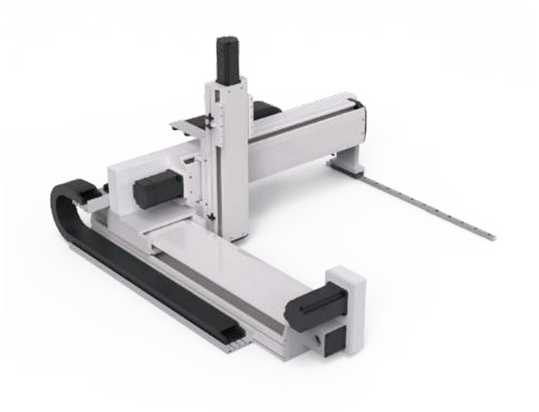

名称	产品型号	工作速度	标准行程 (mm)	驱动功率 (w)	负荷轴最大可搬运重量 (kg)
X 轴	PBS220	2000mm/s	600-3050	750	18
Y 轴	PSS170	1000mm/s	250-750	750	
Z 轴	PSS140	500mm/s	100-550	400+ 刹车	

PSY Series
电动缸系列
普通级/丝杆驱动/一般环境
ECONOMIC TYPE/BALL SCREW DRIVE/SEMI-ENCLOSED



目录
CONTENTS

PSY50



最大行程 800mm
最大受力 3KN ····· 023
本体高度 52mm
本体宽度 52mm

PSY75



最大行程 1500mm
最大受力 8KN ····· 027
本体高度 75mm
本体宽度 75mm

PSY65



最大行程 1200mm
最大受力 5KN ····· 025
本体高度 65mm
本体宽度 65mm

PSY95

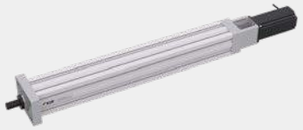

最大行程 1800mm
最大受力 15KN ····· 029
本体高度 95mm
本体宽度 95mm

产品索引 电动缸线性滑台

SPEC INDEX PSY MODULE ELECTRIC SLIDE TABLE TYPE

型号 Series	丝杆导程 Screw Lead (mm)	丝杆直径 Screw Diameter (mm)	电机功率 Motor Power (KW)	电机额定转速 Motor Rated Speed (rpm)	可选速比 Gear Ratio	额定推力 Rated Thrust (KN)	最大承受力 Max Load (KN)	电缸额定速度 Rated Speed (mm/s)	电缸最大行程 Max Stroke (mm)	页码 Page
50 系列 Series	5	12	0.4	3000	1:1	1.36	3	250	800	23
					1:3	3		83		
	10				1:1	0.68		500		
					1:3	2		166		
					1:5	3		100		
65 系列 Series	5	16	0.4	3000	1:1	1.36	5	250	1200	25
					1:3	4		83		
					1:5	5		50		
	10				1:1	0.68		500		
					1:3	2		166		
					1:5	3.4		100		
					1:10	5		50		
	20				1:1	0.3		1000		
					1:5	1.7		200		
					1:10	3.4		100		
75 系列 Series	5	25	0.4	3000	1:1	1.36	8	250	1500	27
					1:3	4		83		
					1:5	6.8		50		
					1:7	8		35		
	10				1:1	0.68		500		
					1:5	3.4		100		
					1:10	6.8		50		
	25				1:1	0.27		1250		
					1:5	1.35		250		
					1:10	2.7		125		
95 系列 Series	5	32	0.75	3000	1:1	2.55	15	250	1800	29
					1:3	7.6		83		
					1:5	12.7		50		
					1:7	15		35		
	10				1:1	1.27		500		
					1:5	6.35		100		
					1:10	12.7		50		
	20				1:1	0.64		1000		
					1:5	3.2		200		
					1:10	6.3		100		
	32				1:1	0.4		1600		
					1:5	2		320		
					1:10	4		160		

**如行程超过800mm，需另行沟通确认参数细节。

**For travels exceeding 800mm, please contact us to confirm technical specifications.

PSY50 单轴/1-Axis

滚珠丝杆驱动
Ball Screw Drive



此图仅供参考，出货规格详见尺寸规格图
The picture is just for the reference.Please check the actual dimensions on the drawing.

最大行程 Maximum Stroke	800mm	最高速度 Maximum Speed	500mm/s	额定扭矩 Maximux Static Torque	1.28N·m	滚珠丝杆 Ball Screw	ø12mm	最大承受推力 Maximum thrust bearing	3KN

型号表示方式
Ordering Method

PSY50 - S100 - T - R 5 - M1 — C1 - P1 - S - N

型号 Model

缸径 Diameter

有效行程 Maximum Stroke
标准范围 0 - 800mm
行程间隔 50mm Pitch

活塞杆防转 piston rod anti rotation
T 防转 Anti rotation
R 不防转 Under Linear Module

滚珠丝杆导程 Ball Screw Lead
R5 5mm
R10 10mm

安装方式 Installation method
M1 前输出法兰 Front output flange
M2 卧式底座 Horizontal base
MX 用户自定义 User Defined

输出连接方式 Output connection method
C1 外螺纹 External thread
C2 内螺纹 Internal thread
C3 鱼眼轴承 Fish eye bearing
C4 双耳轴 Customer-provided
C5 单耳轴 Double trunnion
C6 浮动接头 Single trunnion
CX 用户自定义 User Defined

精度等级 Lead Screw Accuracy Grade
P1 C7 冷轧 Cold-Rolled
P2 C5 研磨 Precision-Ground

折弯方式 Motor Type
S 直联式 Linear
R 折返式 Turnback type

非标定制 Non-standard Model
*标准产品可省略本选项。
Standard products can omit this option.

轴端安装方式 Shaft end installation method

C1：外螺纹 C1: External thread

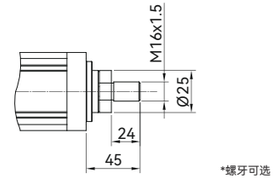

C2：内螺纹 C2: Internal thread

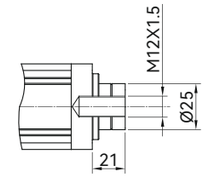

C3：鱼眼轴承 C3: Fish eye bearing

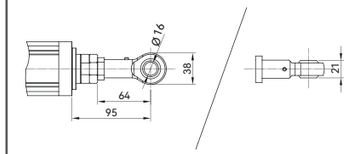

C4：双耳轴 C4: Double trunnion

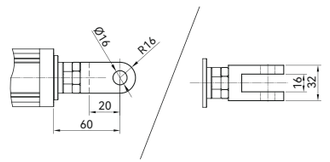

C5：单耳轴 C5: Single trunnion

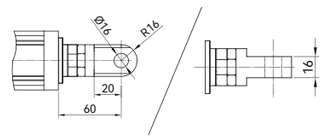

C6：浮动接头 C6: Floating joint

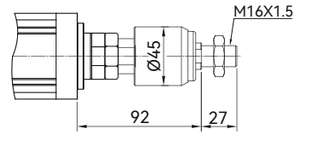

轴端安装方式 Shaft end installation method

直线式外形图
Linear Outline Drawing

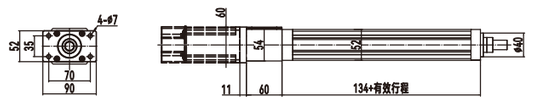

M1：前输出法兰 Front output flange　　M2：卧式底座 Horizontal base

50 直线 Straight Line	行程 Travel Distance (mm)	50	100	150	200	300	400	500	600	700	800
	重量 Weight (kg)	1.7	2	2.3	2.6	3.2	3.8	4.4	5	5.6	6.2

折返式外形
Foldback Outline Drawing

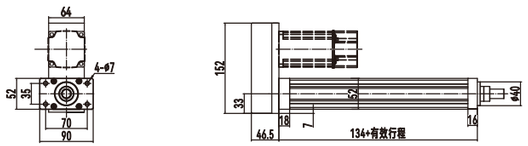

M1：前输出法兰 Front output flange　　M2：卧式底座 Horizontal base

50 折返 Bend Return	行程 Travel Distance (mm)	50	100	150	200	300	400	500	600	700	800
	重量 Weight (kg)	2.1	2.4	2.7	3	3.6	4.2	4.8	5.4	6	6.6

PSY65 单轴/1-Axis

滚珠丝杆驱动
Ball Screw Drive

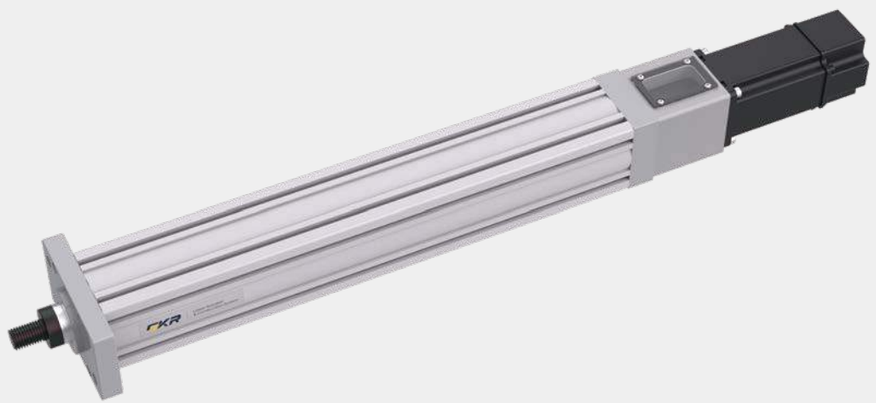

此图仅供参考，出货规格详见尺寸规格图
The picture is just for the reference.Please check the actual dimensions on the drawing.

最大行程 Maximum Stroke	1200mm	最高速度 Maximum Speed	1000mm/s	额定扭矩 Maximux Static Torque	1.28N·m	滚珠丝杆 Ball Screw	ø16mm	最大承受推力 Maximum thrust bearing	5KN

型号表示方式
Ordering Method

PSY65 - S100 - T - R 5 - M1 – C1 - P1 - S - N

- PSY65 — 型号 Model
- S100 — 缸径 Diameter
- 有效行程 Maximum Stroke：标准范围 0 - 1200mm；行程间隔 50mm Pitch
- T — 活塞杆防转 piston rod anti rotation：T 防转 Anti rotation；R 不防转 Under Linear Module
- R 5 — 滚珠丝杆导程 Ball Screw Lead：R5 5mm；R10 10mm；R20 20mm
- M1 — 安装方式 Installation method：M1 前输出法兰 Front output flange；M2 卧式底座 Horizontal base；MX 用户自定义 User Defined
- C1 — 输出连接方式 Output connection method：C1 外螺纹 External thread；C2 内螺纹 Internal thread；C3 鱼眼轴承 Fish eye bearing；C4 双耳轴 Customer-provided；C5 单耳轴 Double trunnion；C6 浮动接头 Single trunnion；CX 用户自定义 User Defined
- P1 — 精度等级 Lead Screw Accuracy Grade：P1 C7 冷轧 Cold-Rolled；P2 C5 研磨 Precision-Ground
- S — 折弯方式 Motor Type：S 直联式 Linear；R 折返式 Turnback type
- N — 非标定制 Non-standard Model。*标准产品可省略本选项。Standard products can omit this option.

轴端安装方式 Shaft end installation method

C1：外螺纹 C1: External thread

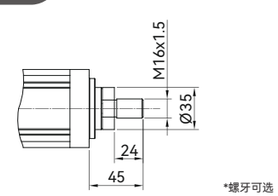

C2：内螺纹 C2: Internal thread

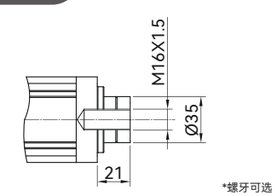

C3：鱼眼轴承 C3: Fish eye bearing

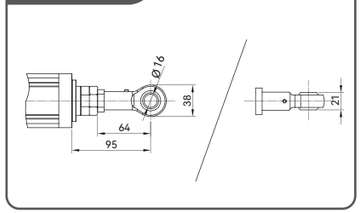

C4：双耳轴 C4: Double trunnion

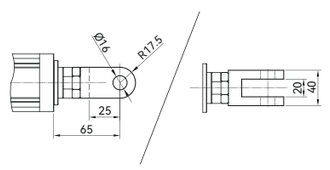

C5：单耳轴 C5: Single trunnion

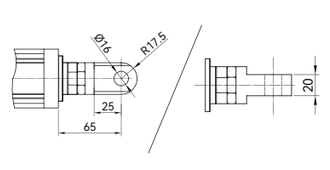

C6：浮动接头 C6: Floating joint

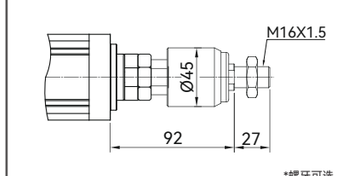

轴端安装方式 Shaft end installation method

直线式外形图 Linear Outline Drawing

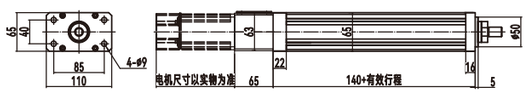

M1：前输出法兰 Front output flange

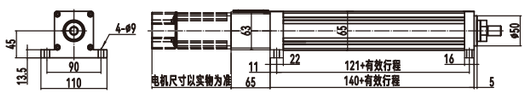

M2：卧式底座 Horizontal base

65 直线 Straight Line	行程 Travel Distance (mm)	50	100	150	200	300	400	500	600	700	800
	重量 Weight (kg)	2.5	3	3.5	4	5	6	7	8	9	10

折返式外形 Foldback Outline Drawing

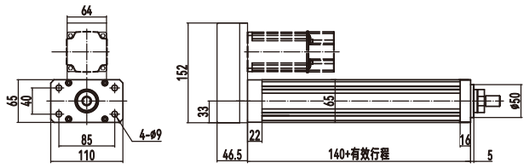

M1：前输出法兰 Front output flange

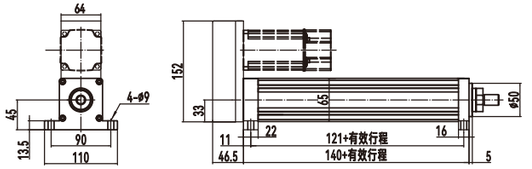

M2：卧式底座 Horizontal base

65 折返 Bend Return	行程 Travel Distance (mm)	50	100	150	200	300	400	500	600	700	800
	重量 Weight (kg)	3.1	3.6	4.1	4.6	5.6	6.6	7.6	8.6	9.6	10.6

PSY75 单轴/1-Axis

滚珠丝杆驱动
Ball Screw Drive

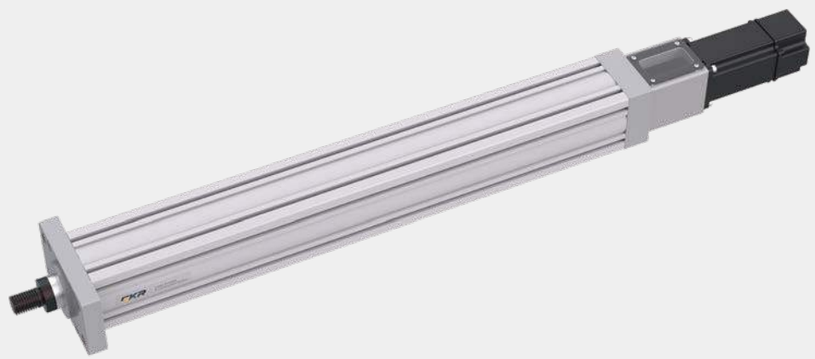

此图仅供参考，出货规格详见尺寸规格图
The picture is just for the reference.Please check the actual dimensions on the drawing.

最大行程 Maximum Stroke	1500mm	最高速度 Maximum Speed	1250mm/s	额定扭矩 Maximux Static Torque	1.28N·m	滚珠丝杆 Ball Screw	ø25mm	最大承受推力 Maximum thrust bearing	8KN

型号表示方式
Ordering Method

PSY75 - S100 - T - R 5 - M1 – C1 - P1 - S - N

- PSY75 — 型号 Model
- S100 — 缸径 Diameter
- 有效行程 Maximum Stroke：标准范围 0 - 1500mm；行程间隔 50mm Pitch
- T — 活塞杆防转 piston rod anti rotation：T 防转 Anti rotation；R 不防转 Under Linear Module
- R 5 — 滚珠丝杆导程 Ball Screw Lead：R5 5mm；R10 10mm；R25 25mm
- M1 — 安装方式 Installation method：M1 前输出法兰 Front output flange；M2 卧式底座 Horizontal base；MX 用户自定义 User Defined
- C1 — 输出连接方式 Output connection method：C1 外螺纹 External thread；C2 内螺纹 Internal thread；C3 鱼眼轴承 Fish eye bearing；C4 双耳轴 Customer-provided；C5 单耳轴 Double trunnion；C6 浮动接头 Single trunnion；CX 用户自定义 User Defined
- P1 — 精度等级 Lead Screw Accuracy Grade：P1 C7 冷轧 Cold-Rolled；P2 C5 研磨 Precision-Ground
- S — 折弯方式 Motor Type：S 直联式 Linear；R 折返式 Turnback type
- N — 非标定制 Non-standard Model：*标准产品可省略本选项。Standard products can omit this option.

轴端安装方式 Shaft end installation method

C1：外螺纹 C1: External thread

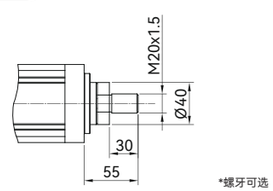

C2：内螺纹 C2: Internal thread

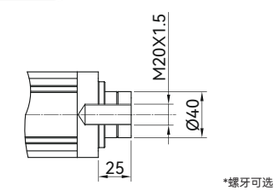

C3：鱼眼轴承 C3: Fish eye bearing

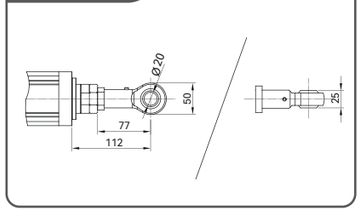

C4：双耳轴 C4: Double trunnion

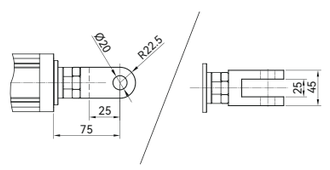

C5：单耳轴 C5: Single trunnion

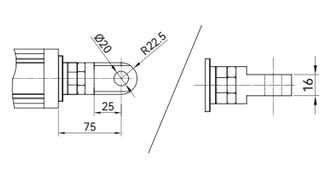

C6：浮动接头 C6: Floating joint

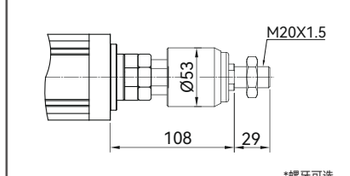

轴端安装方式 Shaft end installation method

直线式外形图 Linear Outline Drawing

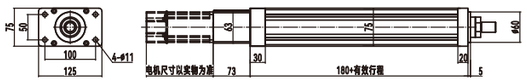

M1：前输出法兰 Front output flange

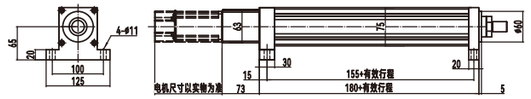

M2：卧式底座 Horizontal base

75 直线 Straight Line	行程 Travel Distance (mm)	50	100	150	200	300	400	500	600	700	800
	重量 Weight (kg)	4.8	5.5	6.2	6.9	8.3	9.7	11.1	12.5	13.9	15.3

折返式外形 Foldback Outline Drawing

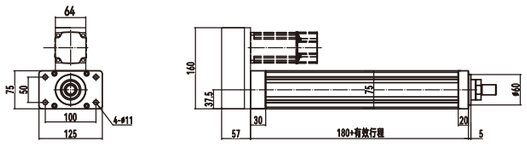

M1：前输出法兰 Front output flange

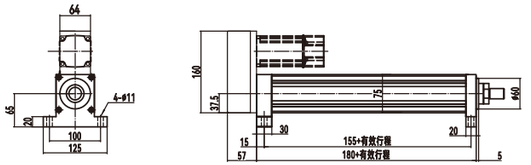

M2：卧式底座 Horizontal base

75 折返 Bend Return	行程 Travel Distance (mm)	50	100	150	200	300	400	500	600	700	800
	重量 Weight (kg)	5.5	6.2	6.9	7.6	9	10.4	11.8	13.2	14.6	16

PSY95 单轴/1-Axis

滚珠丝杆驱动
Ball Screw Drive

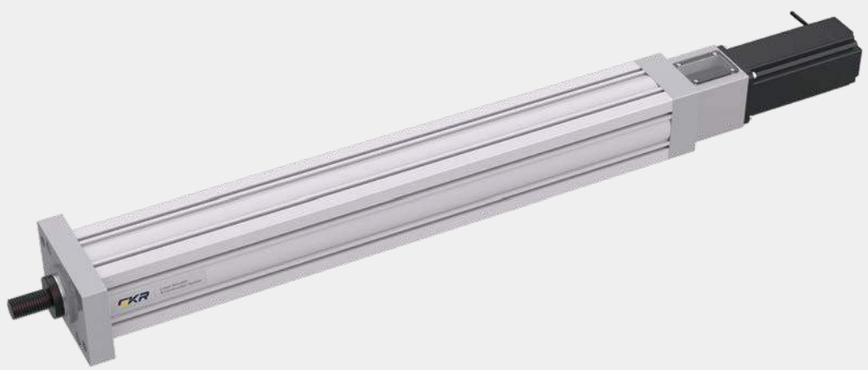

此图仅供参考，出货规格详见尺寸规格图
The picture is just for the reference.Please check the actual dimensions on the drawing.

最大行程 Maximum Stroke	1800mm	最高速度 Maximum Speed	1600mm/s	额定扭矩 Maximux Static Torque	2.37N·m	滚珠丝杆 Ball Screw	ø32mm	最大承受推力 Maximum thrust bearing	15KN

型号表示方式
Ordering Method

PSY95 - S100 - T - R 5 - M1 – C1 - P1 - S - N

- PSY95 — 型号 Model
- S100 — 缸径 Diameter
- T — 活塞杆防转 piston rod anti rotation: T 防转 Anti rotation; R 不防转 Under Linear Module
- R 5 — 滚珠丝杆导程 Ball Screw Lead: R5 5mm; R10 10mm; R20 20mm; R32 32mm
- M1 — 安装方式 Installation method: M1 前输出法兰 Front output flange; M2 卧式底座 Horizontal base; MX 用户自定义 User Defined
- C1 — 输出连接方式 Output connection method: C1 外螺纹 External thread; C2 内螺纹 Internal thread; C3 鱼眼轴承 Fish eye bearing; C4 双耳轴 Customer-provided; C5 单耳轴 Double trunnion; C6 浮动接头 Single trunnion; CX 用户自定义 User Defined
- P1 — 精度等级 Lead Screw Accuracy Grade: P1 C7 冷轧 Cold-Rolled; P2 C5 研磨 Precision-Ground
- S — 折弯方式 Motor Type: S 直联式 Linear; R 折返式 Turnback type
- N — 非标定制 Non-standard Model *标准产品可省略本选项。 Standard products can omit this option.
- 有效行程 Maximum Stroke: 标准范围 0 - 1800mm; 行程间隔 50mm Pitch

轴端安装方式 Shaft end installation method

C1：外螺纹 C1: External thread

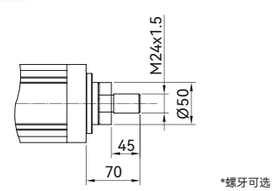

C2：内螺纹 C2: Internal thread

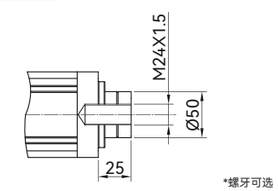

C3：鱼眼轴承 C3: Fish eye bearing

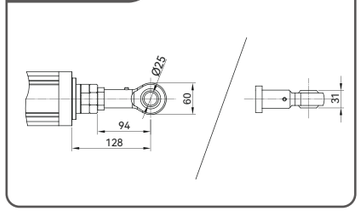

C4：双耳轴 C4: Double trunnion

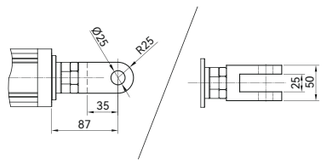

C5：单耳轴 C5: Single trunnion

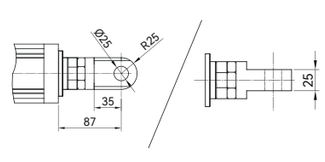

C6：浮动接头 C6: Floating joint

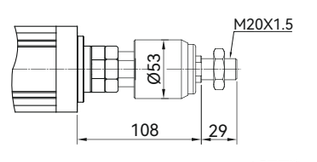

轴端安装方式 Shaft end installation method

轴端安装方式 Shaft end installation method

直线式外形图
Linear Outline Drawing

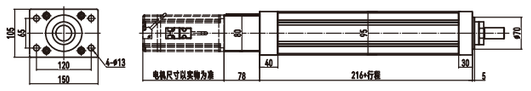

M1：前输出法兰 Front output flange　　M2：卧式底座 Horizontal base

95 直线 Straight Line	行程 Travel Distance (mm)	50	100	150	200	300	400	500	600	700	800
	重量 Weight (kg)	17.8	18.7	19.6	20.5	22.3	24.1	25.9	27.7	29.5	31.3

折返式外形
Foldback Outline Drawing

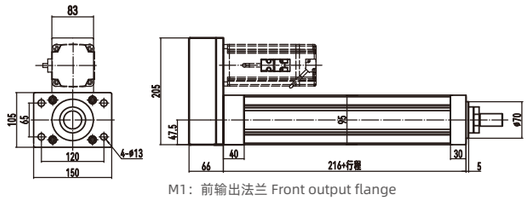

M1：前输出法兰 Front output flange　　M2：卧式底座 Horizontal base

95 折返 Bend Return	行程 Travel Distance (mm)	50	100	150	200	300	400	500	600	700	800
	重量 Weight (kg)	25.5	26.4	27.3	28.2	30	31.8	33.6	35.4	37.2	39

PSH Series
内嵌式导轨系列
普通级/丝杆驱动/一般环境/无尘环境
ECONOMIC TYPE/BALL SCREW DRIVE/SEMI-ENCLOSED/FULLY-ENCLOSED

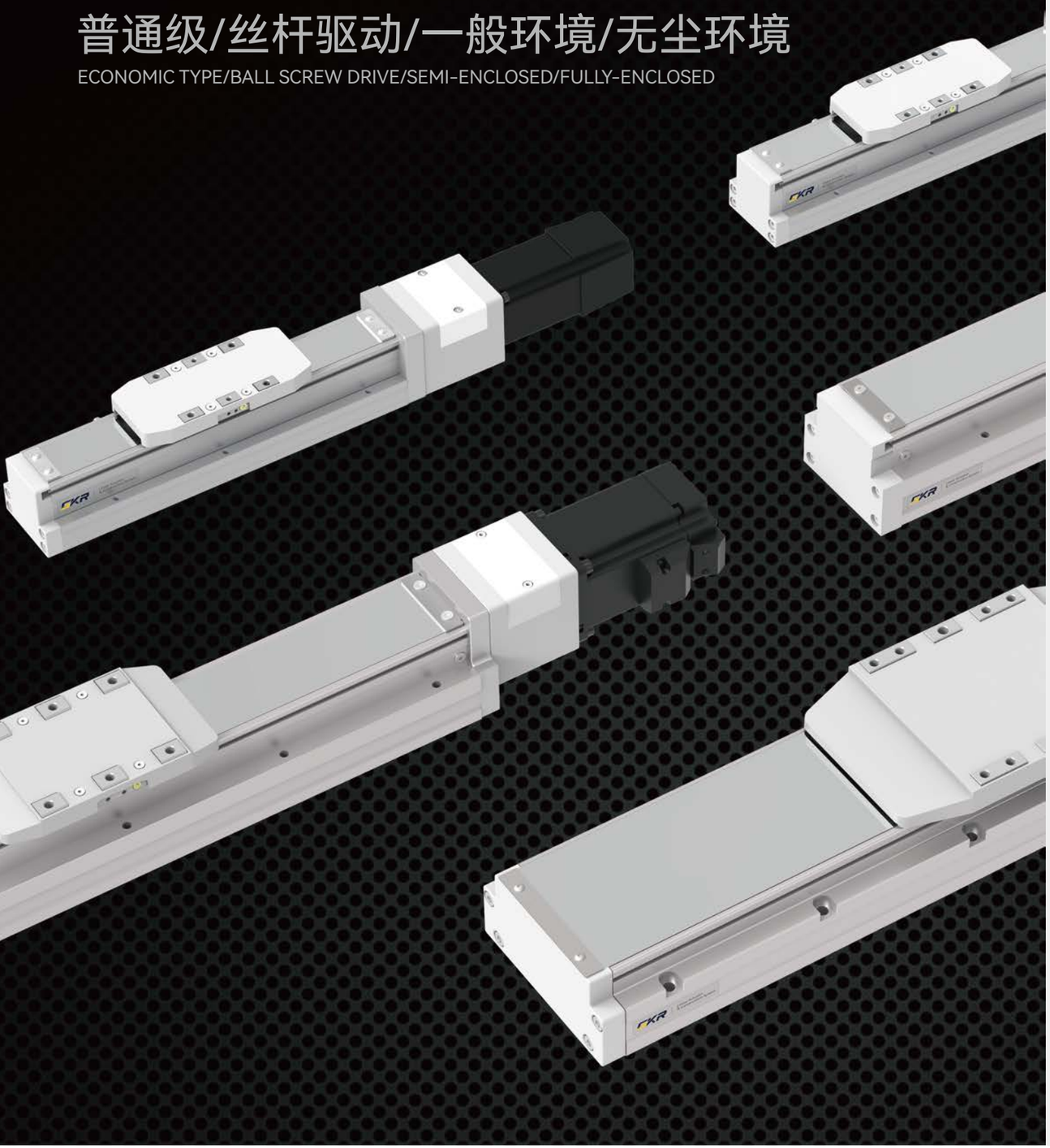

目录
CONTENTS

PSH5



最大行程 800mm
最大负载 30KG
本体高度 60mm
本体宽度 54mm
..... 035

PSH8



最大行程 1100mm
最大负载 50KG
本体高度 78mm
本体宽度 82mm
..... 039

PSH12



最大行程 1200mm
最大负载 110KG
本体高度 76mm
本体宽度 120mm
..... 043

产品索引 轨道内嵌式电动滑台

SPEC INDEX BUILT-IN LM GUIDE ELECTRIC ACTUATOR SLIDE TYPE

使用环境 Use Where	传动方式 Driven Mode	产品型号 Model	驱动功率 Motor Power (W)	本体宽幅 Width (mm)	重复定位精度 Positioning Precision (mm)	丝杆规格(C7级) Ball Screw Spec 外径 Diameter (mm)	丝杆规格(C7级) Ball Screw Spec 导程 Lead (mm)	最大搬运重量"2 Maximum Load Weight 水平使用 Horizontal (kg)	最大搬运重量"2 Maximum Load Weight 垂直使用 Vertical (kg)	额定速度 Maximum speed"1 (mm/s)
Standard 一般环境	Ball Screw 滚珠丝杆	PSH5	100	54	±0.01	12	5	30	10	250
							10	15	5	500
							20	10	2.5	1000
		PSH8	200	82	±0.01	16	5	50	15	250
							10	30	8	500
							20	18	3	1000
		PSH12	400	120	±0.01	16	5	110	33	250
							10	88	22	500
							20	40	10	1000
							32	30	8	1600

*注 Notes:

1. 额定速度为电机额定转速（3000r/min）时的速度，或由滚珠丝杠的容许转速限制的速度。
The rated speed is the speed at the motor's rated rotation (3000 r/min), or the speed limited by the ball screw's permissible rotation.

2. 最大可搬运重量为额定转速下加速度0.3G时（导程5mm或以下时为0.15G）的质量。如果在最大搬运重量的范围内，则与搬运重量无关，可以按此速度搬运。但是，随着重量增加，加速、减速曲线趋缓，如果移动距离较短，则不能达到标注的最高速度。
The maximum load weight is the mass at rated rotation when the acceleration is 0.3G (or 0.15G when the ball screw lead is 5mm or less). If within the range of maximum load weight, it can be transported at this speed, regardless of the load weight. However, as the weight increases, the acceleration and deceleration curves become more gradual. If the movement distance is short, the maximum indicated speed may not be reached.

标准行程及最高使用速度"3 Stroke (mm) & Maximum Speed (mm/s)　代表速度 speed

行程 Stroke	100	150	200	250	300	350	400	450	500	550	600	650	700	750	800	850	900	950	1000	1050	1100	1150	1200	1250	1300	1350	1400	1450	1500	页码 Page
250												225	200	175	150															035
500												450	400	350	300															
1000												900	800	700	600															
250															225	200	175	150	125	100	75									039
500															450	400	350	300	250	200	150									
1000															900	800	700	600	500	400	300									
250																225	200	175	167	158	150	133	125							043
500																450	400	350	333	317	300	267	250							
1000																900	800	700	667	633	600	533	500							
1600																1440	1280	1120	1067	1013	900	853	800							

3. 各行程的最高速度为电机转速（3000r/min）时的速度，滚珠螺杆驱动机型的行程较长时，因滚珠丝杆发生共振以最高速度工作时，可能会出现异声、震动等情况。应适当降低运动速度。
The maximum speed for each stroke is the speed when the motor rotation is 3000 r/min. For longer strokes of ball screw driven models, abnormal noise and vibration may occur due to resonance when operating at maximum speed; the movement speed should be appropriately reduced.

4. 行程是指我们标准产品所能达到的最大行程，有特殊要求请咨询销售人员。
Stroke refers to the maximum travel distance that our standard products can achieve. Please consult our sales staff if you have special requirements.

PSH5 单轴/1-Axis

滚珠丝杆驱动
Ball Screw Drive

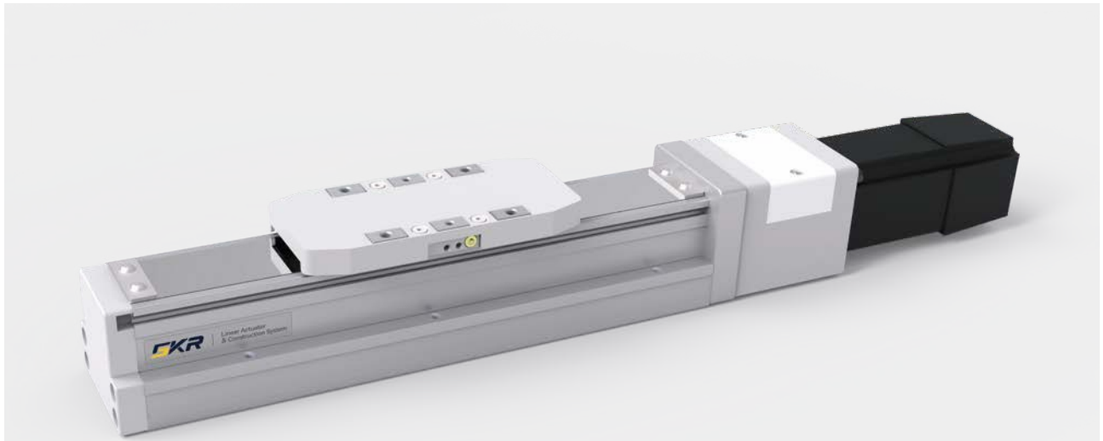

此图仅供参考，出货规格详见尺寸规格图
The picture is just for the reference.Please check the actual dimensions on the drawing.

最大行程 Maximum Stroke	最高速度 Maximum Speed	额定扭矩 Maximux Static Torque	滚珠丝杆 Ball Screw
800mm	1000mm/s	0.32N·m	ø12mm

电机马达连接方式 Motor Connection Style

 BC

 BL

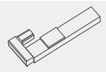 BR

 BM

型号表示方式
Ordering Method

PSH5 – L05 – S100 – BC – T10B – C 1 – N

- PSH5 本体型号 Ontology Model
- L05 滚珠丝杆导程 Ball Screw Lead
  - 05 5mm
  - 10 10mm
  - 20 20mm
- S100 有效行程 Maximum Stroke
  - 标准范围 50 - 800mm
  - 行程间隔 50mm Pitch
- BC 马达连接方式 Motor Position
  - BC 马达直连外置 Motor Direct Connection
  - BM 马达下折 Under Linear Module
  - BL 马达左折 Left Linear Module
  - BR 马达右折 Right Linear Module
- T10B 马达品牌、功率 Motor Brand 、Power Output
  - T 台达（标准）Delta
  - P 松下（标准）Panasonic
  - Y 安川（标准）Yaskawa
  - C 客户自配 Customer-provided
  - 10 100w
  - 20 200w
  - 40 400w
  - 75 750w
  - B 有刹车 With Brake *
  - 注： 若无刹车则不表示；选用步进电机请咨询销售人员。
- C 原点感应器 Origin Sensor
  - 外挂型 Out Side
  - C 马达侧 Moter side
  - D 反马达侧 Opposite Motor Side
  - 无 No Sensor
  - E 无 No Sensor
- 1 端点极限感应器 Limit Sensor
  - 1 1只 pcs
  - 2 2只 pcs
  - 3 3只 pcs
  - 无 No Sensor
  - 0 无 No Sensor
- N 非标定制 Non-Standard Model

基本规格 Specification

性能	重复定位精度 Repeatability (mm)		±0.01		
	滚珠丝杆导程 Ball Screw Lead (mm)		5	10	20
	最高速度 Maximum Speed (mm/s)		250	500	1000
	最大可搬运重量 Maximum Payload	水平使用 Horizontal(kg)	30	15	10
		垂直使用 Vertical(kg)	10	5	2.5
	额定推力 Rate Thrust (N)		341	170	85
	标准行程 Stroke Pitch (mm)		50~800mm / 间隔 50mm Pitch		
配件	驱动功率 AC Servo Motor Output (W)		100		
	滚珠丝杆外径 Ball Screw ø (mm)		C7ø12		
	联轴器 Couping(mm)		7×8		
	原点感应器 Home Sensor	外挂 Outside	EE-SX674(NPN) EE-SX674P(PNP) PM-Y45(NPN) PM-Y45P(PNP)		

感应器接线图（原点及端点） Sensor Layout

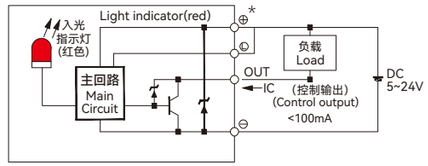

*行程超过600时，会产生滚珠丝杆偏振，此时请降低工作速度。
*When the srtoke is over 600mm,the run-out of the ball screw will occur. We recommend to low down the working speed under this cicumstances.
*马达加减速设定0.2秒。
*Acceleration and deacceleration value is set 0.2 second.
*本产品标准行程工作速度请参照P034页应用。
*Please refer to page P034 for standard stroke working speed.

容许负载力矩表 Allowable Overhang

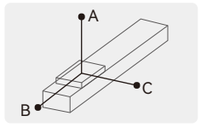

单位(unit): mm

水平安装 Horizontal Installation		A	B	C
导程 5 Lead	10kg	650	75	100
	20kg	440	32	45
	30kg	270	19	25
导程 10 Lead	5kg	600	145	185
	10kg	370	70	85
	15kg	250	42	52
导程 20 Lead	5kg	320	120	130
	8kg	220	70	80
	10kg	175	55	60

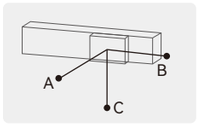

单位(unit): mm

墙壁安装 Wall Installation		A	B	C
导程 5 Lead	10kg	100	75	650
	20kg	45	32	420
	30kg	25	19	260
导程 10 Lead	5kg	180	145	600
	10kg	85	68	370
	15kg	52	42	250
导程 20 Lead	5kg	130	120	320
	8kg	75	70	220
	10kg	60	55	170

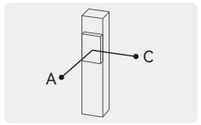

单位(unit): mm

垂直安装 Vertical Installation		A	C
导程 5 Lead	6kg	145	145
	8kg	110	110
	10kg	90	90
导程 10 Lead	1kg	800	800
	3kg	260	260
	5kg	155	155
导程 20 Lead	1kg	600	600
	2kg	300	300
	2.5kg	250	250

静态容许负载惯量 Static Loading Moment

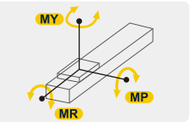

单位(unit): N·m

水平安装 Horizontal Installation	
MY	103
MP	103
MR	144

*力矩所表示的数据，代表重心。
*The torque value in the chart indicate the center of gravity.
*产品在规范的使用条件下,使用寿命为10000公里。
*Operation life is 10,000km when the product is using under the specified conditions.
*倒吊使用无法套用标准规范，如有需求请与我们联系。
*Data information is not for ceiling-mount inverse use, contact us for the details if you want to apply ceiling-mount inverse usage.

推荐搭配伺服电机一览表 Recommended Motor Table

品牌 Brand	特征码 Coding	有无刹车 Whether With Brake	马达功率 Motor Power	电源电压 (AC-voltage)	伺服马达型号 Motor Model	伺服驱动型号 Motor Model
台达 Delta	T	无刹车(水平使用) Without Brake(Horizontal Type)	100W	220V	ECMA-C20401ES	ASD-B2-0121-B
		有刹车(垂直使用) With Brake(Vertical Type)	100W	220V	ECMA-C20401SS	ASD-B2-0121-B
松下 Panasonic	P	无刹车(水平使用) Without Brake(Horizontal Type)	100W	220V	MSMF012L1U2M	MADLN05SG
		有刹车(垂直使用) With Brake(Vertical Type)	100W	220V	MSMF012L1V2M	MADLN05SG
安川 Yaskawa	Y	无刹车(水平使用) Without Brake(Horizontal Type)	100W	220V	SGM7J01AFC6S	SGD7SR90A00A002
		有刹车(垂直使用) With Brake(Vertical Type)	100W	220V	SGM7J01AFC6E	SGD7SR90A00A002

PSH5 单轴/1-Axis

滚珠丝杆驱动
Ball Screw Drive

BC 马达直连 Motor Direct Connection

单位(Unit):mm

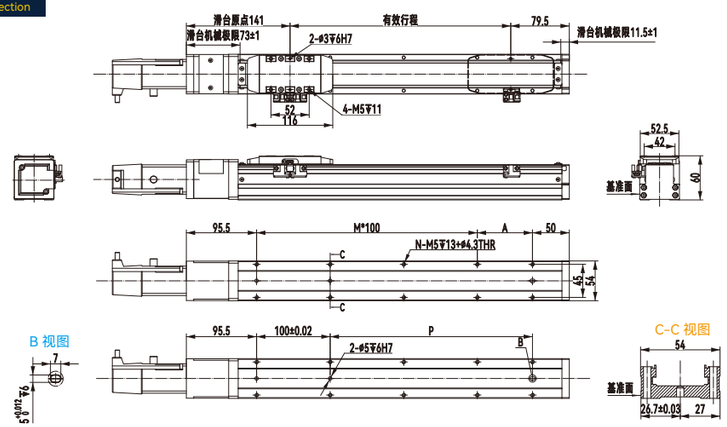

有效行程	50	100	150	200	250	300	350	400	450	500	550	600	650	700	750	800
L	270.5	320.5	370.5	420.5	470.5	520.5	570.5	620.5	670.5	720.5	770.5	820.5	870.5	920.5	970.5	1020.5
A	25	75	25	75	25	75	25	75	25	75	25	75	25	75	25	75
M	1	1	2	2	3	3	4	4	5	5	6	6	7	7	8	8
N	6	6	8	8	10	10	12	12	14	14	16	16	18	18	20	20
P	25	75	125	175	225	275	325	375	425	475	525	575	625	675	725	775
KG	1.65	1.79	1.92	2.11	2.39	2.50	2.52	2.75	2.86	2.95	3.15	3.28	3.44	3.58	3.71	4.09

BL 马达左折 Left Linear Module

单位(Unit):mm

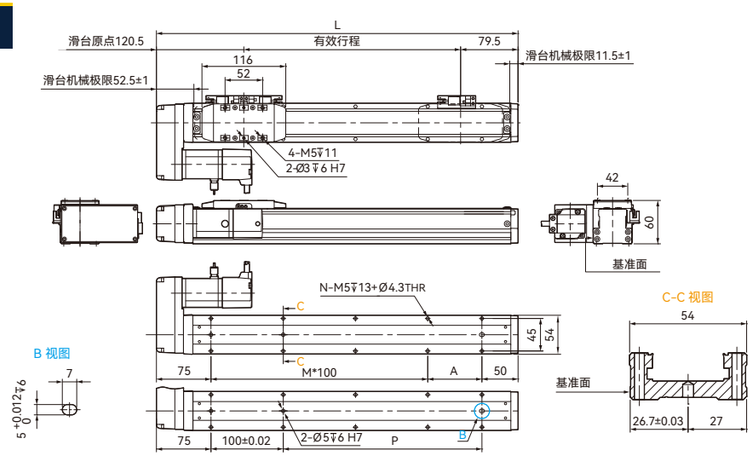

有效行程	50	100	150	200	250	300	350	400	450	500	550	600	650	700	750	800
L	250	300	350	400	450	500	550	600	650	700	750	800	850	900	950	1000
A	25	75	25	75	25	75	25	75	25	75	25	75	25	75	25	75
M	1	1	2	2	3	3	4	4	5	5	6	6	7	7	8	8
N	6	6	8	8	10	10	12	12	14	14	16	16	18	18	20	20
P	25	75	125	175	225	275	325	375	425	475	525	575	625	675	725	775
KG	1.68	1.80	2.03	2.14	2.42	2.53	2.58	2.78	2.89	2.98	3.18	3.31	3.47	3.60	3.74	4.12

BM 马达下折 Under Linear Module

马达下折时，如果替换抱闸马达，或者超过马达总长度限制时无法套用标准PIN孔，如有需求咨询销售人员。

单位(Unit):mm

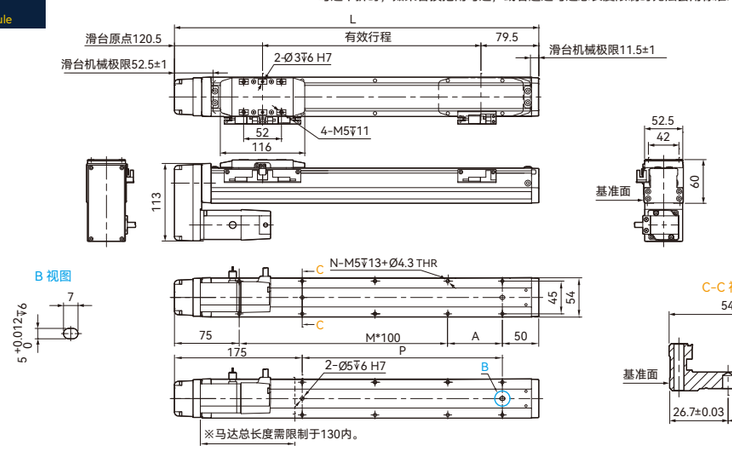

有效行程	50	100	150	200	250	300	350	400	450	500	550	600	650	700	750	800
L	250	300	350	400	450	500	550	600	650	700	750	800	850	900	950	1000
A	25	75	25	75	25	75	25	75	25	75	25	75	25	75	25	75
M	1	1	2	2	3	3	4	4	5	5	6	6	7	7	8	8
N	6	6	8	8	10	10	12	12	14	14	16	16	18	18	20	20
P	25	75	125	175	225	275	325	375	425	475	525	575	625	675	725	775
KG	1.68	1.80	2.03	2.14	2.42	2.53	2.58	2.78	2.89	2.98	3.18	3.31	3.47	3.60	3.74	4.12

BR 马达右折 Right Linear Module

单位(Unit):mm

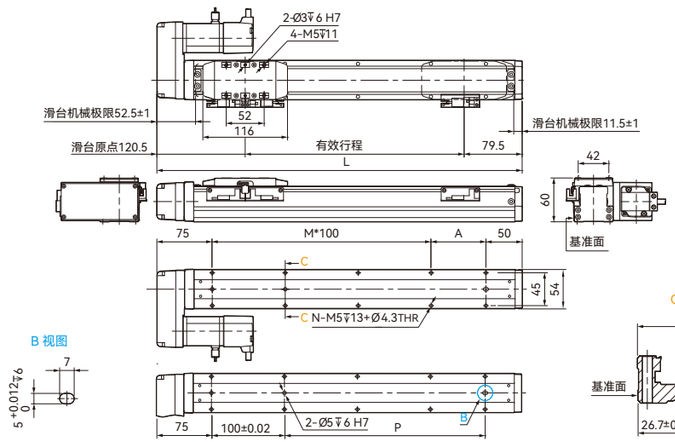

有效行程	50	100	150	200	250	300	350	400	450	500	550	600	650	700	750	800
L	250	300	350	400	450	500	550	600	650	700	750	800	850	900	950	1000
A	25	75	25	75	25	75	25	75	25	75	25	75	25	75	25	75
M	1	1	2	2	3	3	4	4	5	5	6	6	7	7	8	8
N	6	6	8	8	10	10	12	12	14	14	16	16	18	18	20	20
P	25	75	125	175	225	275	325	375	425	475	525	575	625	675	725	775
KG	1.68	1.80	2.03	2.14	2.42	2.53	2.58	2.78	2.89	2.98	3.18	3.31	3.47	3.60	3.74	4.12

PSH8 单轴/1-Axis

滚珠丝杆驱动
Ball Screw Drive

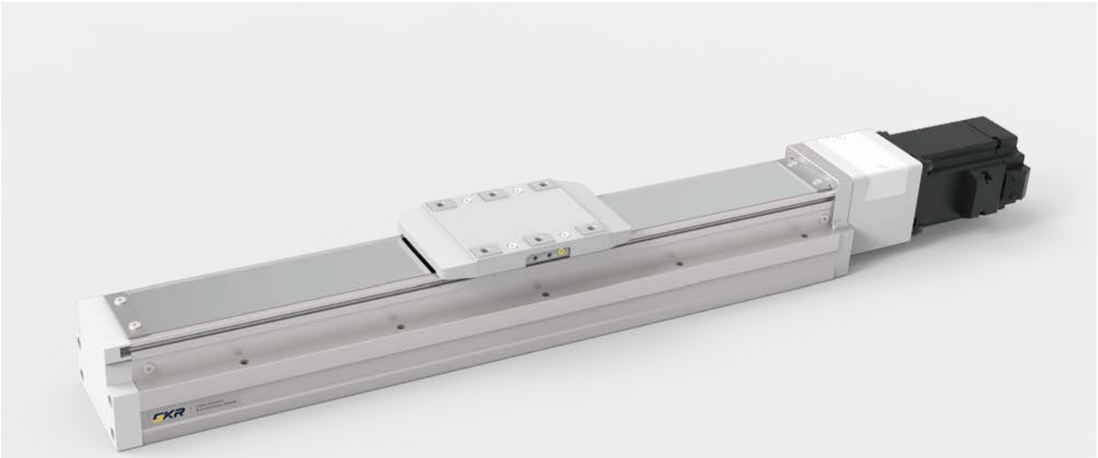

此图仅供参考，出货规格详见尺寸规格图
The picture is just for the reference.Please check the actual dimensions on the drawing.

最大行程 Maximum Stroke	最高速度 Maximum Speed	额定扭矩 Maximux Static Torque	滚珠丝杆 Ball Screw
1100mm	1000mm/s	0.64N·m	ø16mm

电机马达连接方式 Motor Connection Style


BC


BL

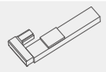
BR


BM

型号表示方式
Ordering Method

PSH8 – L05 – S100 – BC – T20B – C 1 – N

本体型号 Ontology Model

滚珠丝杆导程 Ball Screw Lead

05	5mm
10	10mm
20	20mm

有效行程 Maximum Stroke

标准范围	50 - 1100mm
行程间隔	50mm Pitch

马达连接方式 Motor Position

BC	马达直连外置 Motor Direct Connection
BM	马达下折 Under Linear Module
BL	马达左折 Left Linear Module
BR	马达右折 Right Linear Module

马达品牌、功率 Motor Brand 、Power Output

T	台达（标准） Delta	10	100w	B	有刹车 With Brake *
P	松下（标准） Panasonic	20	200w		
Y	安川（标准） Yaskawa	40	400w		
C	客户自配 Customer-provided	75	750w		

注： 若无刹车则不表示；
选用步进电机请咨询销售人员。

原点感应器 Origin Sensor

外挂型 Out Side	
C	马达侧 Moter side
D	反马达侧 Opposite Motor Side
无 No Sensor	
E	无 No Sensor

端点极限感应器 Limit Sensor

1	1只 pcs
2	2只 pcs
3	3只 pcs
无 No Sensor	
0	无 No Sensor

非标定制
Non-Standard Model

基本规格 Specification

性能	重复定位精度 Repeatability (mm)		±0.01		
	滚珠丝杆导程 Ball Screw Lead (mm)		5	10	20
	最高速度 Maximum Speed (mm/s)		250	500	1000
	最大可搬运重量 Maximum Payload	水平使用 Horizontal(kg)	50	30	18
		垂直使用 Vertical(kg)	15	8	3
	额定推力 Rate Thrust (N)		683	341	174
	标准行程 Stroke Pitch (mm)		50~1100mm / 间隔 50mm Pitch		
配件	驱动功率 AC Servo Motor Output (W)		200		
	滚珠丝杆外径 Ball Screw ø (mm)		C7ø16		
	联轴器 Couping(mm)		10×14 (11*)		
	原点感应器 Home Sensor	外挂 Outside	EE-SX674(NPN) EE-SX674P(PNP) PM-Y45(NPN) PM-Y45P(PNP)		

感应器接线图（原点及端点） Sensor Layout

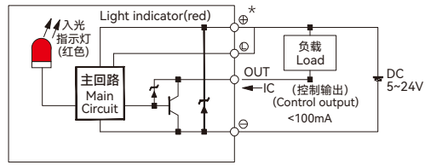

*行程超过750时，会产生滚珠丝杆偏振，此时请降低工作速度。
*When the srtoke is over 750mm,the run-out of the ball screw will occur. We recommend to low down the working speed under this cicumstances.
*马达加减速设定0.2秒。
*Acceleration and deacceleration value is set 0.2 second.
*使用Panasonic 200W马达时，马达轴心为Φ11；其它品牌，马达轴心为Φ14。
*Motor (200W) Shaft Diameter : Panasonic : 11mm ; Other : 14mm.
*本产品标准行程工作速度请参照P034页应用。
*Please refer to page P034 for standard stroke working speed.

容许负载力矩表 Allowable Overhang

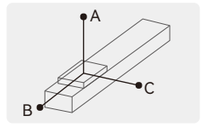

单位(unit): mm

水平安装 Horizontal Installation		A	B	C
导程 5 Lead	20kg	1560	153	237
	35kg	890	81	126
	50kg	550	53	82
导程 10 Lead	10kg	1730	286	412
	20kg	839	136	196
	30kg	541	86	124
导程 20 Lead	6kg	1213	403	493
	9kg	800	264	323
	18kg	592	194	238

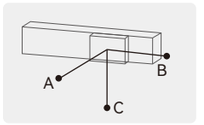

单位(unit): mm

墙壁安装 Wall Installation		A	B	C
导程 5 Lead	20kg	214	153	1435
	35kg	113	81	845
	50kg	74	53	506
导程 10 Lead	10kg	370	286	1400
	20kg	176	136	800
	30kg	112	86	495
导程 20 Lead	6kg	444	403	760
	9kg	292	264	277
	18kg	214	194	544

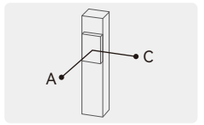

单位(unit): mm

垂直安装 Vertical Installation		A	C
导程 5 Lead	10kg	331	331
	15kg	220	220
	—	—	—
导程 10 Lead	5kg	589	589
	8kg	368	368
	—	—	—
导程 20 Lead	3kg	935	935
	—	—	—
	—	—	—

静态容许负载惯量 Static Loading Moment

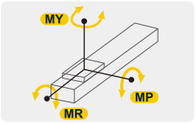

单位(unit): N·m

水平安装 Horizontal Installation	
MY	318
MP	318
MR	626

*力矩所表示的数据，代表重心。
*The torque value in the chart indicate the center of gravity.
*产品在规范的使用条件下,使用寿命为10000公里。
*Operation life is 10,000km when the product is using under the specified conditions.
*倒吊使用无法套用标准规范，如有需求请与我们联系。
*Data information is not for ceiling-mount inverse use, contact us for the details if you want to apply ceiling-mount inverse usage.

推荐搭配伺服电机一览表 Recommended Motor Table

品牌 Brand	特征码 Coding	有无刹车 Whether With Brake	马达功率 Motor Power	电源电压 (Ac-voltage)	伺服马达型号 Motor Model	伺服驱动型号 Motor Model
台达 Delta	T	无刹车(水平使用) Without Brake(Horizontal Type)	200W	220V	ECMA-C20602RS	ASD-B2-0221-B
		有刹车(垂直使用) With Brake(Vertical Type)	200W	220V	ECMA-C20602SS	ASD-B2-0221-B
松下 Panasonic	P	无刹车(水平使用) Without Brake(Horizontal Type)	200W	220V	MHMF022L1U2M	MADLN15SG
		有刹车(垂直使用) With Brake(Vertical Type)	200W	220V	MHMF022L1V2M	MADLN15SG
安川 Yaskawa	Y	无刹车(水平使用) Without Brake(Horizontal Type)	200W	220V	SGM7J02AFC6S	SGD7S1R6A00A002
		有刹车(垂直使用) With Brake(Vertical Type)	200W	220V	SGM7J02AFC6E	SGD7S1R6A00A002

PSH8 单轴/1-Axis

滚珠丝杆驱动
Ball Screw Drive

BC 马达直连 Motor Direct Connection

单位(Unit):mm

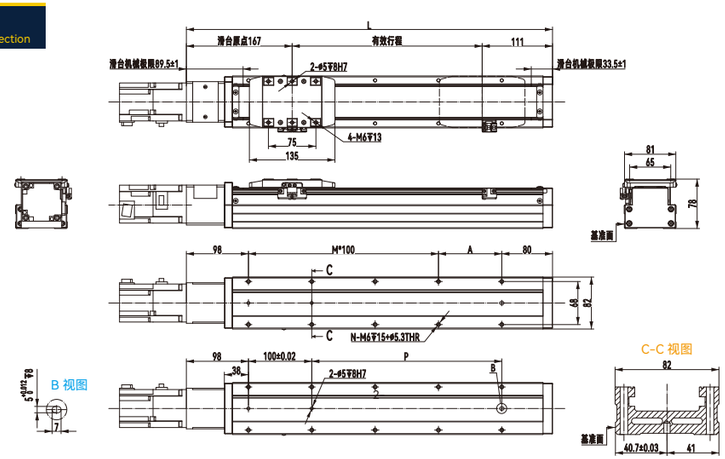

有效行程	50	100	150	200	250	300	350	400	450	500	550	600	650	700	750	800	850	900	950	1000	1050	1100
L	328	378	428	478	528	578	628	678	728	778	828	878	928	978	1028	1078	1128	1178	1228	1278	1328	1378
A	50	100	50	100	50	100	50	100	50	100	50	100	50	100	50	100	50	100	50	100	50	100
M	1	1	2	2	3	3	4	4	5	5	6	6	7	7	8	8	9	9	10	10	11	11
N	6	6	8	8	10	10	12	12	14	14	16	16	18	18	20	20	22	22	24	24	26	26
P	50	100	150	200	250	300	350	400	450	500	550	600	650	700	750	800	850	900	950	1000	1050	1100
KG	3.91	4.29	4.70	5.00	5.35	5.68	6.00	6.35	6.64	6.97	7.41	7.71	8.12	8.41	8.65	8.96	9.37	9.62	10.01	10.28	10.70	11.12

BM 马达下折 Under Linear Module

马达下折时，如果替换抱闸马达，或者超过马达总长度限制时无法套用标准PIN孔，如有需求咨询销售人员。

单位(Unit):mm

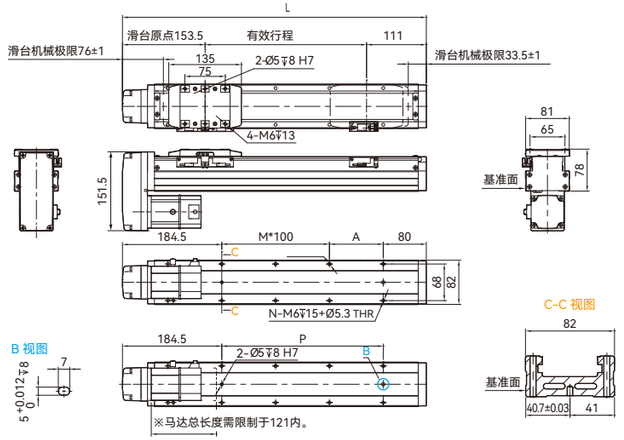

有效行程	50	100	150	200	250	300	350	400	450	500	550	600	650	700	750	800	850	900	950	1000	1050	1100
L	314.5	364.5	414.5	464.5	514.5	564.5	614.5	664.5	714.5	764.5	814.5	864.5	914.5	964.5	1014.5	1064.5	1114.5	1164.5	1214.5	1264.5	1314.5	1364.5
A	50	100	50	100	50	100	50	100	50	100	50	100	50	100	50	100	50	100	50	100	50	100
M	0	0	1	1	2	2	3	3	4	4	5	5	6	6	7	7	8	8	9	9	10	10
N	4	4	6	6	8	8	10	10	12	12	14	14	16	16	18	18	20	20	22	22	24	24
P	50	100	150	200	250	300	350	400	450	500	550	600	650	700	750	800	850	900	950	1000	1050	1100
KG	3.95	4.33	4.74	5.09	5.39	5.72	6.04	6.39	6.68	7.01	7.45	7.75	8.16	8.45	8.69	9.00	9.41	9.66	10.08	10.32	10.74	11.16

BL 马达左折 Left Linear Module

单位(Unit):mm

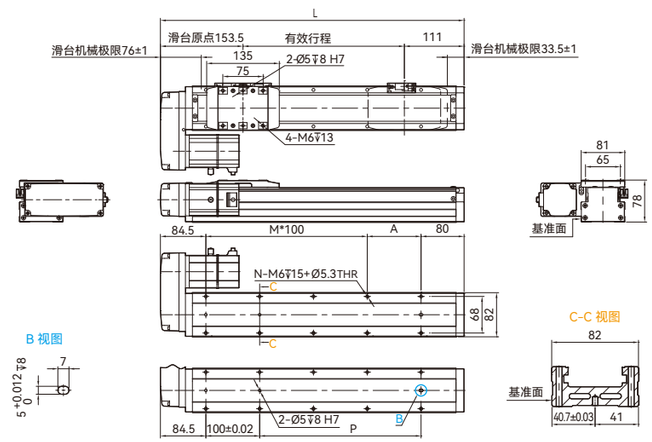

有效行程	50	100	150	200	250	300	350	400	450	500	550	600	650	700	750	800	850	900	950	1000	1050	1100
L	314.5	364.5	414.5	464.5	514.5	564.5	614.5	664.5	714.5	764.5	814.5	864.5	914.5	964.5	1014.5	1064.5	1114.5	1164.5	1214.5	1264.5	1314.5	1364.5
A	50	100	50	100	50	100	50	100	50	100	50	100	50	100	50	100	50	100	50	100	50	100
M	1	1	2	2	3	3	4	4	5	5	6	6	7	7	8	8	9	9	10	10	11	11
N	6	6	8	8	10	10	12	12	14	14	16	16	18	18	20	20	22	22	24	24	26	26
P	50	100	150	200	250	300	350	400	450	500	550	600	650	700	750	800	850	900	950	1000	1050	1100
KG	3.95	4.33	4.74	5.09	5.39	5.72	6.04	6.39	6.68	7.01	7.45	7.75	8.16	8.45	8.69	9.00	9.41	9.66	10.08	10.32	10.74	11.16

BR 马达右折 Right Linear Module

单位(Unit):mm

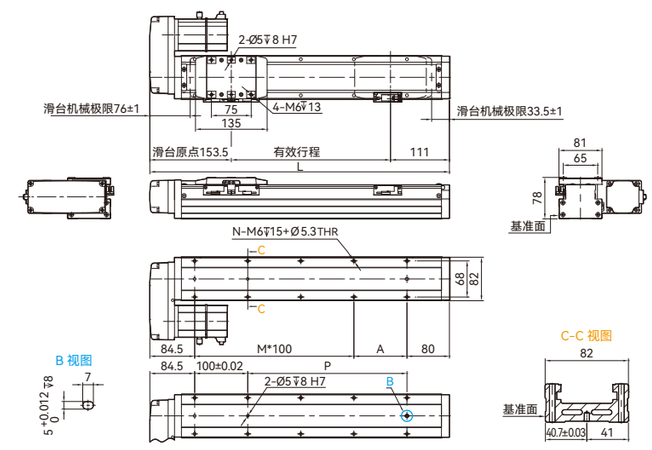

有效行程	50	100	150	200	250	300	350	400	450	500	550	600	650	700	750	800	850	900	950	1000	1050	1100
L	314.5	364.5	414.5	464.5	514.5	564.5	614.5	664.5	714.5	764.5	814.5	864.5	914.5	964.5	1014.5	1064.5	1114.5	1164.5	1214.5	1264.5	1314.5	1364.5
A	50	100	50	100	50	100	50	100	50	100	50	100	50	100	50	100	50	100	50	100	50	100
M	1	1	2	2	3	3	4	4	5	5	6	6	7	7	8	8	9	9	10	10	11	11
N	6	6	8	8	10	10	12	12	14	14	16	16	18	18	20	20	22	22	24	24	26	26
P	50	100	150	200	250	300	350	400	450	500	550	600	650	700	750	800	850	900	950	1000	1050	1100
KG	3.95	4.33	4.74	5.09	5.39	5.72	6.04	6.39	6.68	7.01	7.45	7.75	8.16	8.45	8.69	9.00	9.41	9.66	10.08	10.32	10.74	11.16

PSH12 单轴/1-Axis

滚珠丝杆驱动
Ball Screw Drive

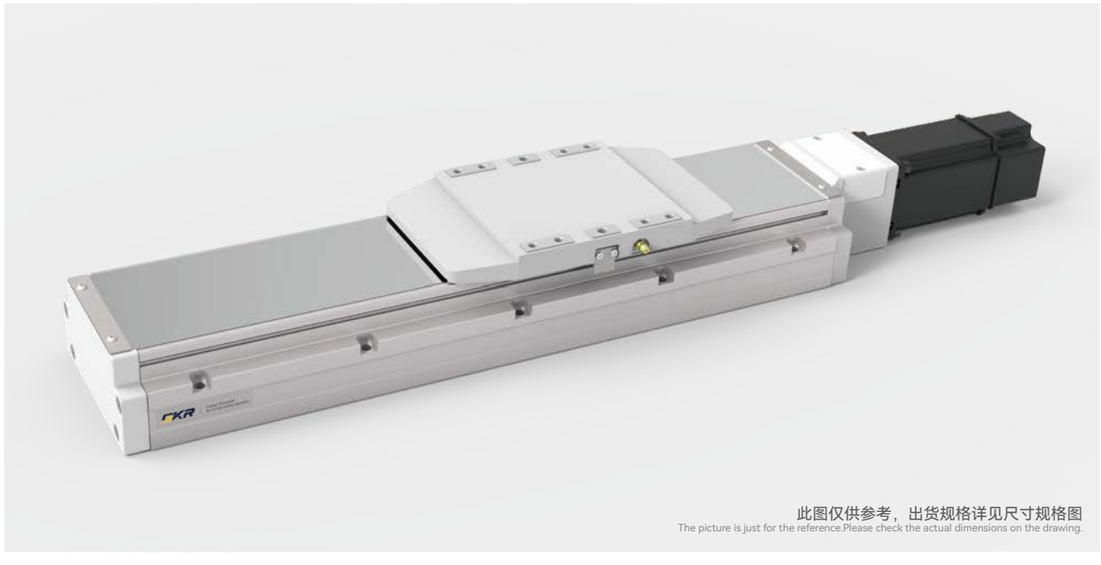

此图仅供参考，出货规格详见尺寸规格图
The picture is just for the reference.Please check the actual dimensions on the drawing.

最大行程 Maximum Stroke	最高速度 Maximum Speed	额定扭矩 Maximux Static Torque	滚珠丝杆 Ball Screw
1200mm	1600mm/s	1.27N·m	ø16mm

电机马达连接方式 Motor Connection Style

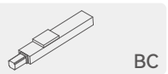
BC


BL

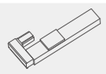
BR


BM

型号表示方式
Ordering Method

PSH12 – L05 – S100 – BC – T40B – C 1 – N

本体型号 Ontology Model

滚珠丝杆导程 Ball Screw Lead

05	5mm
10	10mm
20	20mm
32	32mm

有效行程 Maximum Stroke

标准范围	50 - 1200mm
行程间隔	50mm Pitch

马达连接方式 Motor Position

BC	马达直连外置 Motor Direct Connection
BM	马达下折 Under Linear Module
BL	马达左折 Left Linear Module
BR	马达右折 Right Linear Module

马达品牌、功率 Motor Brand 、Power Output

T	台达（标准） Delta	10	100w
P	松下（标准） Panasonic	20	200w
Y	安川（标准） Yaskawa	40	400w
C	客户自配 Customer-provided	75	750w

B 有刹车 With Brake *

注： 若无刹车则不表示；
选用步进电机请咨询销售人员。

原点感应器 Origin Sensor

外挂型 Out Side

C	马达侧 Moter side
D	反马达侧 Opposite Motor Side
无 No Sensor	
E	无 No Sensor

端点极限感应器 Limit Sensor

1	1只 pcs
2	2只 pcs
3	3只 pcs
无 No Sensor	
0	无 No Sensor

非标定制 Non-Standard Model

基本规格 Specification

性能	重复定位精度 Repeatability (mm)		±0.01		
	滚珠丝杆导程 Ball Screw Lead (mm)		5	10	20	32
	最高速度 Maximum Speed (mm/s)		250	500	1000	1600
	最大可搬运重量 Maximum Payload	水平使用 Horizontal(kg)	110	88	40	30
		垂直使用 Vertical(kg)	33	22	10	8
	额定推力 Rate Thrust (N)		1388	694	347	218
	标准行程 Stroke Pitch (mm)		50~1200mm / 间隔 50mm Pitch			
配件	驱动功率 AC Servo Motor Output (W)		400			
	滚珠丝杆外径 Ball Screw ø (mm)		C7ø16			
	联轴器 Couping(mm)		10×14			
	原点感应器 Home Sensor	外挂 Outside	EE-SX674(NPN) EE-SX674P(PNP) PM-Y45(NPN) PM-Y45P(PNP)			

感应器接线图（原点及端点） Sensor Layout

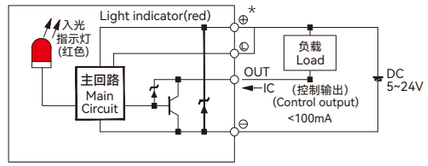

*行程超过800时，会产生滚珠丝杆偏振，此时请降低工作速度。
*When the stroke is over 800mm,the run-out of the ball screw will occur. We recommend to low down the working speed under this cicumstances.
*马达加减速设定0.2秒。
*Acceleration and deacceleration value is set 0.2 second.
*本产品标准行程工作速度请参照P034页应用。
*Please refer to page P034 for standard stroke working speed.

容许负载力矩表 Allowable Overhang

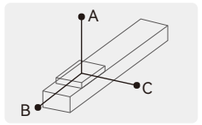

单位(unit): mm

水平安装 Horizontal Installation		A	B	C
导程 5 Lead	60kg	2850	250	340
	80kg	2100	180	250
	110kg	1500	120	170
导程 10 Lead	30kg	2850	490	600
	50kg	1700	280	350
	88kg	950	140	190
导程 20 Lead	10kg	3400	1250	1400
	22kg	1650	550	620
	40kg	900	290	330
导程 32 Lead	15kg	1100	570	550
	25kg	620	330	320
	30kg	520	270	260

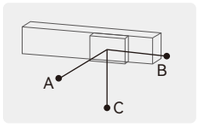

单位(unit): mm

墙壁安装 Wall Installation		A	B	C
导程 5 Lead	55kg	280	280	3300
	75kg	200	195	2400
	110kg	130	125	1550
导程 10 Lead	35kg	400	410	2500
	55kg	245	250	1550
	88kg	150	150	950
导程 20 Lead	12kg	900	1070	3000
	20kg	550	630	1800
	40kg	260	300	900
导程 32 Lead	15kg	440	570	1050
	30kg	210	270	520
	—	—	—	—

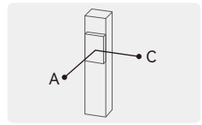

单位(unit): mm

垂直安装 Vertical Installation		A	C
导程 5 Lead	15kg	1200	1200
	22kg	820	820
	33kg	550	550
导程 10 Lead	10kg	1600	1600
	14kg	1150	1150
	22kg	730	730
导程 20 Lead	7kg	1800	1800
	10kg	1250	1250
	—	—	—
导程 32 Lead	5kg	1600	1600
	8kg	1000	1000
	—	—	—

静态容许负载惯量 Static Loading Moment

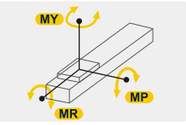

单位(unit): N·m

水平安装 Horizontal Installation	
MY	606
MP	606
MR	1168

*力矩所表示的数据，代表重心。
*The torque value in the chart indicate the center of gravity.
*产品在规范的使用条件下,使用寿命为10000公里。
*Operation life is 10,000km when the product is using under the specified conditions.
*倒吊使用无法套用标准规范，如有需求请与我们联系。
*Data information is not for ceiling-mount inverse use, contact us for the details if you want to apply ceiling-mount inverse usage.

推荐搭配伺服电机一览表 Recommended Motor Table

品牌 Brand	特征码 Coding	有无刹车 Whether With Brake	马达功率 Motor Power	电源电压 (AC-voltage)	伺服马达型号 Motor Model	伺服驱动型号 Motor Model
台达 Delta	T	无刹车(水平使用) Without Brake(Horizontal Type)	400W	220V	ECMA-C20604RS	ASD-B2-0421-B
		有刹车(垂直使用) With Brake(Vertical Type)	400W	220V	ECMA-C20604SS	ASD-B2-0421-B
松下 Panasonic	P	无刹车(水平使用) Without Brake(Horizontal Type)	400W	220V	MHMF042L1U2M	MBDLN25SG
		有刹车(垂直使用) With Brake(Vertical Type))	400W	220V	MHMF042L1V2M	MBDLN25SG
安川 Yaskawa	Y	无刹车(水平使用) Without Brake(Horizontal Type)	400W	220V	SGM7J04AFC6S	SGD7S2R8A00A002
		有刹车(垂直使用) With Brake(Vertical Type)	400W	220V	SGM7J04AFC6E	SGD7S2R8A00A002

PSH12 单轴/1-Axis

滚珠丝杆驱动
Ball Screw Drive

BC 马达直连 Motor Direct Connection

单位(Unit):mm

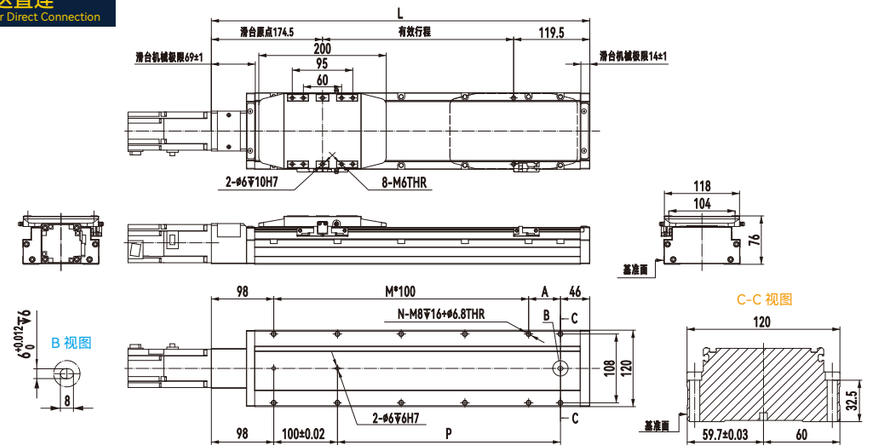

有效行程	50	100	150	200	250	300	350	400	450	500	550	600	650	700	750	800	850	900	950	1000	1050	1100	1150	1200
L	344	394	444	494	544	594	644	694	744	794	844	894	944	994	1044	1094	1144	1194	1244	1294	1344	1394	1444	1494
A	100	50	100	50	100	50	100	50	100	50	100	50	100	50	100	50	100	50	100	50	100	50	100	50
M	1	2	2	3	3	4	4	5	5	6	6	7	7	8	8	9	9	10	10	11	11	12	12	13
N	6	8	8	10	10	12	12	14	14	16	16	18	18	20	20	22	22	24	24	26	26	28	28	30
P	100	150	200	250	300	350	400	450	500	550	600	650	700	750	800	850	900	950	1000	1050	1100	1150	1200	1250
KG	5.05	5.4	5.75	6.1	6.45	6.8	7.15	7.5	7.85	8.2	8.55	8.9	9.25	9.6	9.95	10.3	10.65	11	11.35	11.7	12.05	12.4	12.75	13.1

BL 马达左折 Left Linear Module

单位(Unit):mm

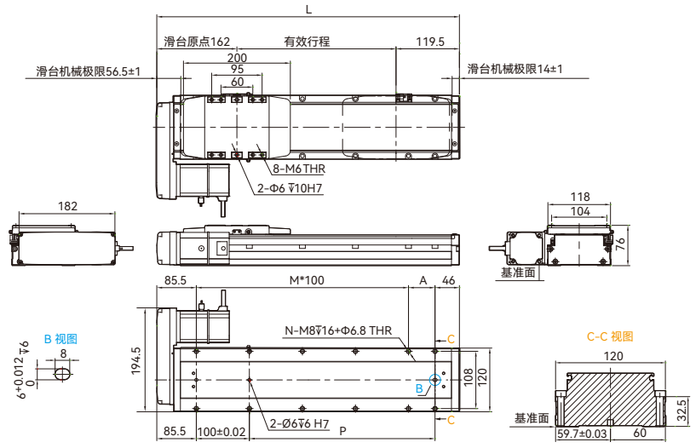

有效行程	50	100	150	200	250	300	350	400	450	500	550	600	650	700	750	800	850	900	950	1000	1050	1100	1150	1200
L	331.5	381.5	431.5	481.5	531.5	581.5	631.5	681.5	731.5	781.5	831.5	881.5	931.5	981.5	1031.5	1081.5	1131.5	1181.5	1231.5	1281.5	1331.5	1381.5	1431.5	1481.5
A	100	50	100	50	100	50	100	50	100	50	100	50	100	50	100	50	100	50	100	50	100	50	100	50
M	1	2	2	3	3	4	4	5	5	6	6	7	7	8	8	9	9	10	10	11	11	12	12	13
N	6	8	8	10	10	12	12	14	14	16	16	18	18	20	20	22	22	24	24	26	26	28	28	30
P	100	150	200	250	300	350	400	450	500	550	600	650	700	750	800	850	900	950	1000	1050	1100	1150	1200	1250
KG	5.25	5.6	5.95	6.3	6.65	7	7.35	7.7	8.05	8.4	8.75	9.1	9.45	9.8	10.15	10.5	10.85	11.2	11.55	11.9	12.25	12.6	12.95	13.3

BM 马达下折 Under Linear Module

马达下折时，如果替换抱闸马达，或者超过马达总长度限制时无法套用标准PIN孔，如有需求咨询销售人员。

单位(Unit):mm

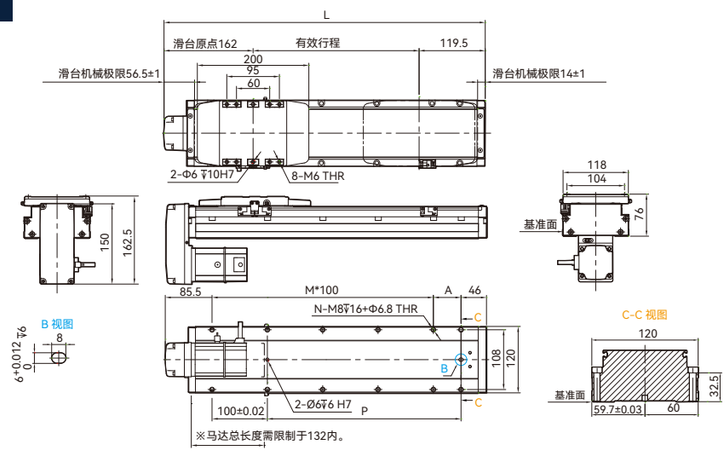

※马达总长度需限制于132内。

有效行程	50	100	150	200	250	300	350	400	450	500	550	600	650	700	750	800	850	900	950	1000	1050	1100	1150	1200
L	331.5	381.5	431.5	481.5	531.5	581.5	631.5	681.5	731.5	781.5	831.5	881.5	931.5	981.5	1031.5	1081.5	1131.5	1181.5	1231.5	1281.5	1331.5	1381.5	1431.5	1481.5
A	100	50	100	50	100	50	100	50	100	50	100	50	100	50	100	50	100	50	100	50	100	50	100	50
M	1	2	2	3	3	4	4	5	5	6	6	7	7	8	8	9	9	10	10	11	11	12	12	13
N	6	8	8	10	10	12	12	14	14	16	16	18	18	20	20	22	22	24	24	26	26	28	28	30
P	100	150	200	250	300	350	400	450	500	550	600	650	700	750	800	850	900	950	1000	1050	1100	1150	1200	1250
KG	5.25	5.6	5.95	6.3	6.65	7	7.35	7.7	8.05	8.4	8.75	9.1	9.45	9.8	10.15	10.5	10.85	11.2	11.55	11.9	12.25	12.6	12.95	13.3

BR 马达右折 Right Linear Module

单位(Unit):mm

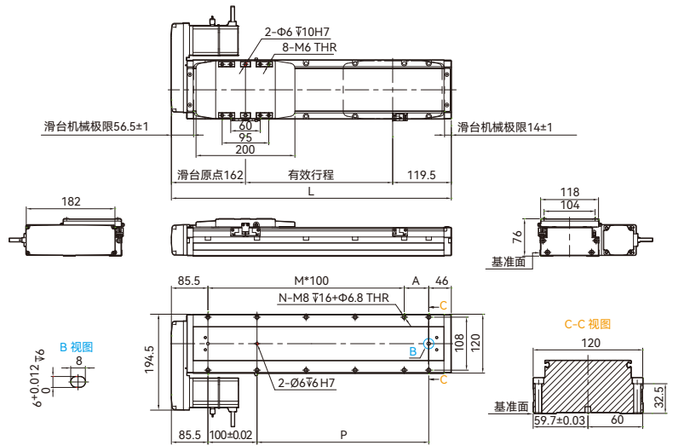

有效行程	50	100	150	200	250	300	350	400	450	500	550	600	650	700	750	800	850	900	950	1000	1050	1100	1150	1200
L	331.5	381.5	431.5	481.5	531.5	581.5	631.5	681.5	731.5	781.5	831.5	881.5	931.5	981.5	1031.5	1081.5	1131.5	1181.5	1231.5	1281.5	1331.5	1381.5	1431.5	1481.5
A	100	50	100	50	100	50	100	50	100	50	100	50	100	50	100	50	100	50	100	50	100	50	100	50
M	1	2	2	3	3	4	4	5	5	6	6	7	7	8	8	9	9	10	10	11	11	12	12	13
N	6	8	8	10	10	12	12	14	14	16	16	18	18	20	20	22	22	24	24	26	26	28	28	30
P	100	150	200	250	300	350	400	450	500	550	600	650	700	750	800	850	900	950	1000	1050	1100	1150	1200	1250
KG	5.25	5.6	5.95	6.3	6.65	7	7.35	7.7	8.05	8.4	8.75	9.1	9.45	9.8	10.15	10.5	10.85	11.2	11.55	11.9	12.25	12.6	12.95	13.3

SKK Series
模组电动滑台系列
普通级/丝杆驱动/一般环境
ECONOMIC TYPE/BALL SCREW DRIVE/SEMI-ENCLOSED



目录
CONTENTS

SKK40D



最大行程 200mm
本体高度 30mm ····· 057
本体宽度 40mm

SKK86D



最大行程 940mm
本体高度 46mm ····· 063
本体宽度 86mm

SKK50



最大行程 300mm
本体高度 68.5mm ····· 059
本体宽度 50mm

SKK100



最大行程 1380mm
本体高度 72mm ····· 065
本体宽度 100mm

SKK60D



最大行程 600mm
本体高度 33mm ····· 061
本体宽度 60mm

产品索引 SKK模组电动滑台

SPEC INDEX SKK MODULE ELECTRIC SLIDE TABLE TYPE

最大速度 Maximum Speed

型号 Model	丝杆直径 Screw Diameter	滚珠丝杆导程 Ball Screw Lead (mm)	轨道长度 Rail Length (mm)	速度 Speed (mm/sec)		页码 Page	型号 Model	丝杆直径 Screw Diameter	滚珠丝杆导程 Ball Screw Lead (mm)	轨道长度 Rail Length (mm)	速度 Speed (mm/sec)		页码 Page
KK40D	8	1	100	100	100	57	KK86D	15	10	340	750	560	63
			150	100	100					440	750	560	
			200	100	100					540	750	560	
		5	100	500	500					640	750	560	
			150	500	500					740	700	560	
			200	500	500					940	450	360	
KK50	8	2	150	200	200	59			20	340	1500	1120	
			200	200	200					440	1500	1120	
			250	200	200					540	1500	1120	
			300	200	200					640	1500	1120	
			150	600	480					740	1400	1120	
	10	6	200	600	480					940	900	720	
			250	600	480				16	32	340	2400	1920
			300	600	480						440	2400	1920
		12	150	1200	960						540	2400	1920
			200	1200	960						640	2400	1920
			250	1200	960						740	2240	1800
			300	1200	960						940	1440	1150
KK60D	12	5	150	500	400	61	KK100	20	20	980	1120	800	65
			200	500	400					1080	900	800	
			300	500	400					1180	740	750	
			400	500	400					1280	630	630	
			500	400	320					1380	530	530	
			600	290	230					980	1120	800	
		10	150	1000	800								
			200	1000	800								
			300	1000	800								
			400	1000	800								
			500	800	640								
			600	580	460								

负载规格 Load Capacity

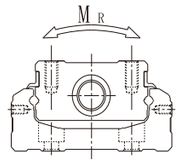

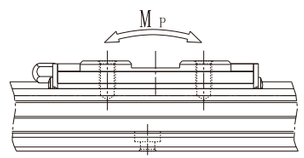

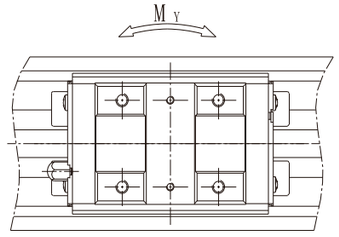

型号 Model		滚珠丝杆 Ball Screw				线性导轨 Linear Guide															
		公差直径 Tolerance Diameter (mm)	导程 Lead (mm)	基本动额定负荷 Basic Dynamic Load Rating(N)		基本动额定负荷 Basic Dynamic Load Rating(N)		基本静额定负荷 Basic Static Load Rating(N)		Mp(N·m)				My(N·m)				Mr(N·m)			
				动负荷 Dynamic Load (N)	静负荷 Static Load (N)	滑座 Slider A	滑座 Slider S	滑座 Slider A	滑座 Slider S	滑座 Slider A1	滑座 Slider A2	滑座 Slider S1	滑座 Slider S2	滑座 Slider A1	滑座 Slider A2	滑座 Slider S1	滑座 Slider S2	滑座 Slider A1	滑座 Slider A2	滑座 Slider S1	滑座 Slider S2
SKK4001	P	8	01	735	1538	3920	-	6468	-	33	182	-	-	33	182	-	-	81	162	-	-
	C			676	1284																
SKK4005	P		05	1313	1856																
	C			945	1670																
SKK5002	P	8	02	2136	3489	8007	-	12916	-	116	278	-	-	116	278	-	-	222	444	-	-
	C			1813	2910																
SKK5006	P	10	06	2419	4580																
	C			2177	4122																
SKK5012	P	10	12	1609	2951																
	C			1448	2656																
SKK6005	P	12	05	3744	6243	13230	7173	21462	11574	152	348	72	205	152	348	72	205	419	838	241	482
	C			3377	5625																
SKK6010	P	12	10	2410	3743																
	C			2107	3234																
SKK8610	P	15	10	7144	12642	31458	-	50674	-	622	3050	-	-	622	3050	-	-	1507	3014	-	-
	C			6429	11387																
SKK8620	P		20	4645	7655																
	C			4175	6889																
SKK8632	P	16	32	4074	8553																
	C			3667	7698																
SKK10020	P	20	20	7046	12544	39200	-	63406	-	960	4763	-	-	960	4763	-	-	2205	4410	-	-
	C			4782	9163																

精度等级 Accuracy Grade

型号 Model	轨道长度 Rail Length	重复定位精度 (mm) Repeatability Positioning Accuracy		定位精度 (mm) Positioning Accuracy		行走精度 (mm) Travel Accuracy		最大启动扭力 (N·cm) MaximumStarting Torque	
		精密级 Precision Grade	一般级 Standard Grade	精密级 Precision Grade	一般级 Standard Grade	精密级 Precision Grade	一般级 Standard Grade	精密级 Precision Grade	一般级 Standard Grade
SKK40D	100	±0.003	±0.01	0.02	—	0.01	—	1.2	0.8
	150								
	200								
SKK50	150	±0.003	±0.01	0.02	—	0.01	—	4	2
	200								
	250								
	300								
SKK60D	150	±0.003	±0.01	0.02	—	0.01	—	15	7
	200								
	300								
	400								
	500			0.025		0.015			
	600								
SKK86D	340	±0.003	±0.01	0.025	—	0.015	—	15	10
	440								
	540								
	640								
	740			0.03		0.02		17	
	940			0.04		0.03		25	
SKK100	980	±0.005	±0.01	0.035	—	0.025	—	17	12
	1080			0.035		0.025		17	
	1180			0.04		0.03		20	
	1280			0.045		0.035		23	
	1380			0.05		0.04		25	

使用马达与马达链接法兰 Use of Motors and Motor Connecting Flanges

电机编号 Motor Code			接口型号 Model				
			SKK40	SKK50	SKK60	SKK86	SKK100
伺服马达 AC Servo Motor	松下电器 Panasonic	MSM3AZ(30W)	F2	F2	F2	F3	
		MSM5AZ(50W)					
		MSM01(100W)					
		MSM02(200W)				F1	
		MSM04(400W)					
		MSM08(750W)				F4	F2
	三菱电机 Mitsubishi	HC-PQ033(30W)	F1	F1	F1	F2	
		HC-PQ053(50W)					
		HC-PQ13(100W)					
		HC-KFS053(50W)	F1	F1	F1	F2	
		HC-KFS13(100W)					
		HC-KFS23(200W)				F0	F0
		HC-KFS43(400W)					
		HC-MF73(750W)					F1
	安川电机 Yaskawa	SGMAH-A3(30W)		F1	F1	F2	
		SGMAH-A5(50W)					
		SGMAH-01(100W)					
		SGMPH-01(100W)				F0	F0
		SGMAH-02(200W)					
		SGMAH-04(400W)					
		SGMAH-08(750W)					F1
步进马达 Stepper Motor	鸣志电机 Nema	Nema17	F3	F3	F5		
		Nema23		[F-E2]	F4	F6	
		Nema34					F4
	东方步进 VEXTA	PK24	F3	F3	F5		
		PK26		[F-E2]	F4	F6	
		PK29					F4
		PK54		F3	F5		
		PK56		[F-E1]		F5	
		PK59					F3

产品索引 SKK模组电动滑台

SPEC INDEX SKK MODULE ELECTRIC SLIDE TABLE TYPE

马达连接法兰 Motor Connecting Flange

SKK40D

SKK40 F0 电机固定座
Motor Mounting Bracket

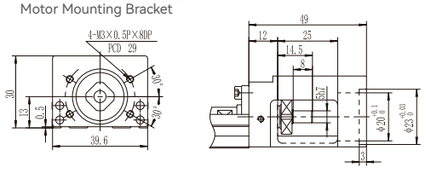

SKK40 F1 电机转接板
Motor Adapter Plate

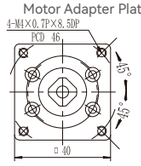

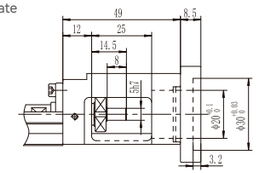

SKK40 F2 电机转接板
Motor Adapter Plate

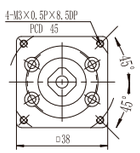

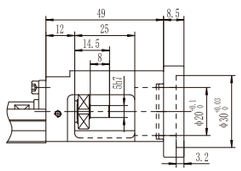

SKK40 F3 电机转接板
Motor Adapter Plate

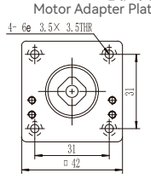

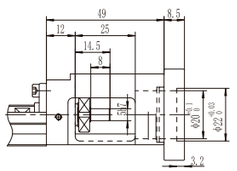

SKK40 H0 转接固定座
Transition Mounting Assembly

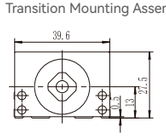

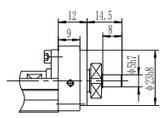

SKK50

SKK50 F0 电机固定座
Motor Mounting Bracket

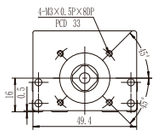

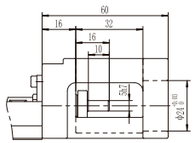

SKK50 F1 电机转接板
Motor Adapter Plate

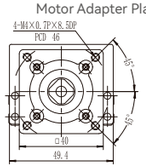

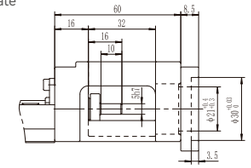

SKK50 F2 电机转接板
Motor Adapter Plate

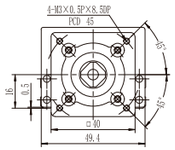

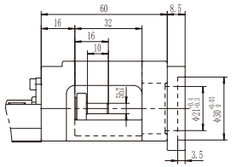

SKK50 F3 电机转接板
Motor Adapter Plate

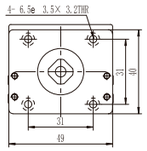

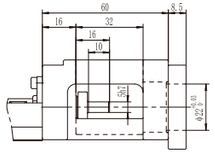

SKK50 H0 转接固定座
Transition Mounting Assembly

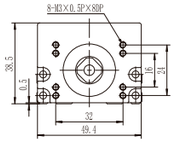

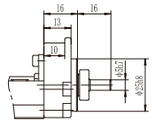

SKK60D

SKK60 F0 电机固定座
Motor Mounting Bracket

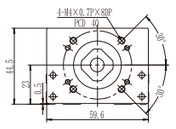

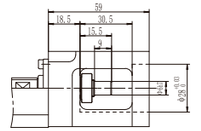

SKK60 F1 电机转接板
Motor Adapter Plate

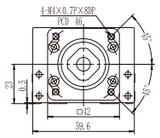

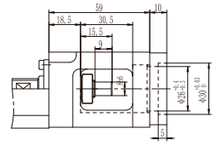

SKK60 F2 电机转接板
Motor Adapter Plate

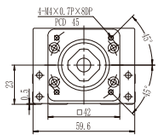

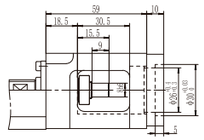

SKK60 F3 电机转接板
Motor Adapter Plate

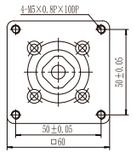

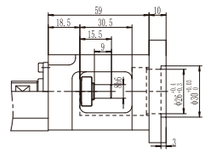

SKK60 F4 电机转接板
Motor Adapter Plate

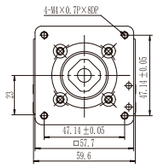

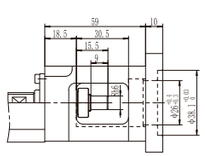

SKK60 F5 电机转接板
Motor Adapter Plate

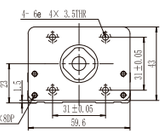

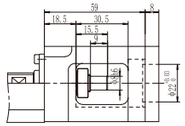

SKK60 F6 电机转接板
Motor Adapter Plate

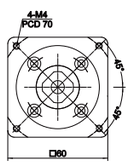

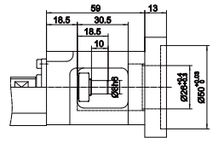

SKK60 F7 电机转接板
Motor Adapter Plate

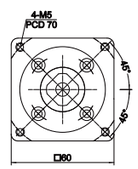

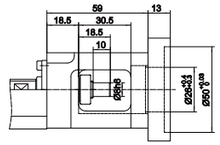

SKK60 H0 转接固定座
Transition Mounting Assembly

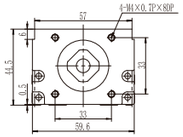

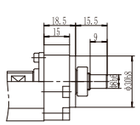

产品索引 SKK模组电动滑台

SPEC INDEX SKK MODULE ELECTRIC SLIDE TABLE TYPE

马达连接法兰 Motor Connecting Flange

SKK86D

SKK86 F0 电机固定座
Motor Mounting Bracket

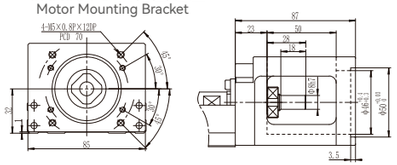

SKK86 F1 电机转接板
Motor Adapter Plate

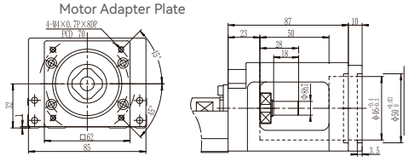

SKK86 F2 电机转接板
Motor Adapter Plate

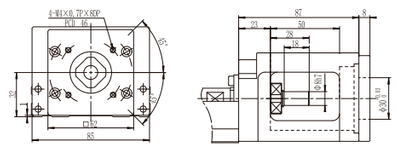

SKK86 F3 电机转接板
Motor Adapter Plate

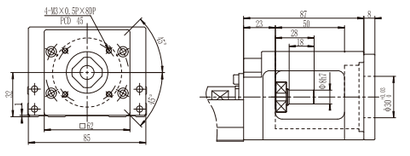

SKK86 F4 电机转接板
Motor Adapter Plate

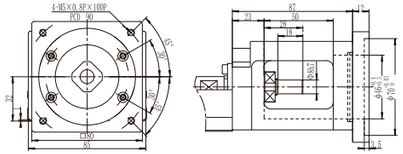

SKK86 F5 电机转接板
Motor Adapter Plate

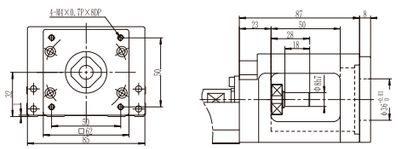

SKK86 F6 电机转接板
Motor Adapter Plate

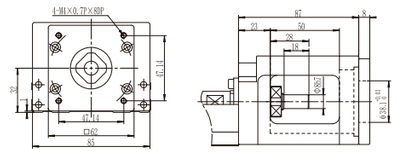

SKK86 H0 转接固定座
Transition Mounting Assembly

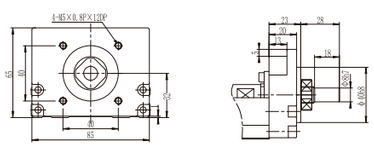

SKK100

SKK100 F0 电机固定座
Motor Mounting Bracket

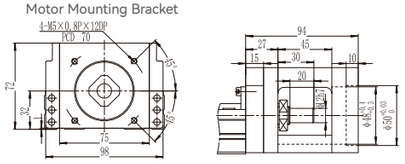

SKK100 F1 电机转接板
Motor Adapter Plate

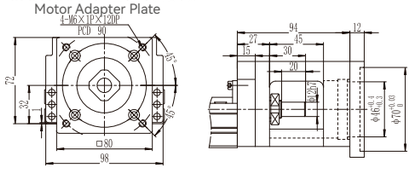

SKK100 F2 电机转接板
Motor Adapter Plate

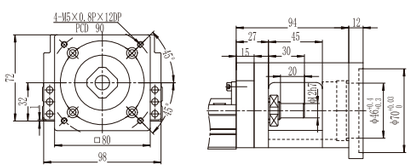

SKK100 F3 电机转接板
Motor Adapter Plate

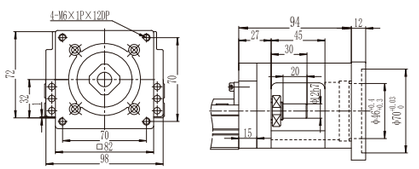

SKK100 F4 电机转接板
Motor Adapter Plate

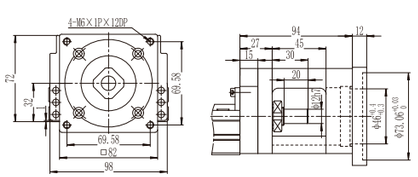

SKK100 H0 转接固定座
Transition Mounting Assembly

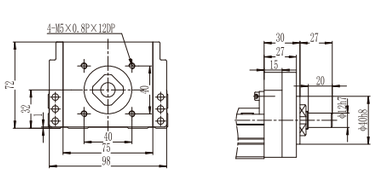

SKK40D 单轴/1-Axis

滚珠丝杆驱动
Ball Screw Drive



此图仅供参考，出货规格详见尺寸规格图
The picture is just for the reference.Please check the actual dimensions on the drawing.

最大行程 Maximum Stroke	200mm	最高速度 Maximum Speed	500mm/s	滚珠丝杆 Ball Screw	ø8mm

电机马达连接方式 Motor Connection Style



型号表示方式
Ordering Method

SKK40D 05 P E -100 E N 2 E – F0 C C 1

- 本体型号 Ontology Model
- 滚珠丝杆导程 Ball Screw Lead
  - 01 1mm
  - 05 5mm
- 精度等级 Precision Grade
  - P 精密级
  - C 普通级
- 滚珠螺杆特殊加工 Ball Screw Special Machining
  - E 特殊加工
  - N 标准型
- 有效行程 Maximum Stroke
  - 标准范围 100 - 200mm
  - 行程间隔 50mm Pitch
- 轨道特殊加工 Guide Rail Special Machining
  - E 特殊加工
  - N 标准型
- 滑台型号 Guide Rail Special Machining
  - A 标准型
- 滑台数量 Number of Slide Tables
  - 1 1个
  - 2 2个
- 滑台定制 Slide Tables Marking
  - E 标准
  - Y 定制
- 电机转接板 Motor Adapter Plate
  - F0 固定座 H0 固定座
  - F1 适配三菱伺服电机
  - F2 适配松下伺服电机
  - F3 适配步进马达电机
- 带盖板 Cover Plate
  - E 无盖板
  - C 铝盖板
  - B 伸缩护套
- 原点感应器 Origin Sensor
  - 外挂型 Out Side
  - C 马达侧 Moter side
  - D 反马达侧 Opposite Motor Side
  - 无 No Sensor
  - E 无 No Sensor
- 端点极限感应器 Limit Sensor
  - 1 1只 pcs
  - 2 2只 pcs
  - 3 3只 pcs
  - 无 No Sensor
  - 0 无 No Sensor

SKK40D （不含护盖） Without Safety Guard

单位(Unit):mm

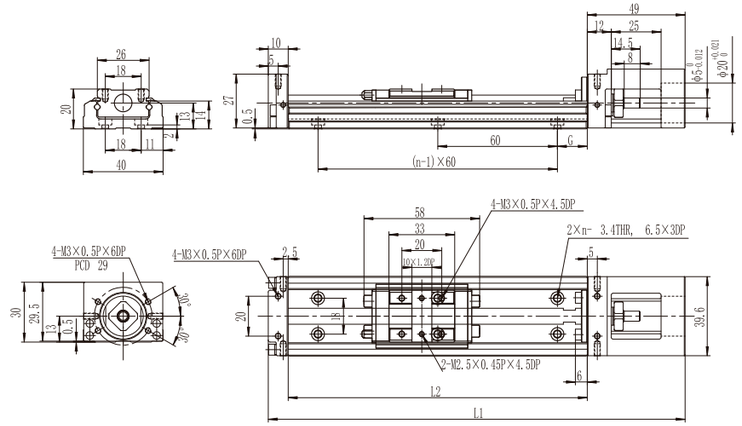

L2 有效行程 Track Length	L1 全长 Total Length	最大行程 Maximum Travel(mm)		G	n	重量 Weight(kg)	
		A1 滑座 Slider	A2 滑座 Slider			A1 滑座 Slider	A2 滑座 Slider
100	159	36	-	20	2	0.48	-
150	209	86	34	15	3	0.6	0.67
200	259	136	84	40	3	0.72	0.79

SKK40D （含护盖） With Integrated Guard

单位(Unit):mm

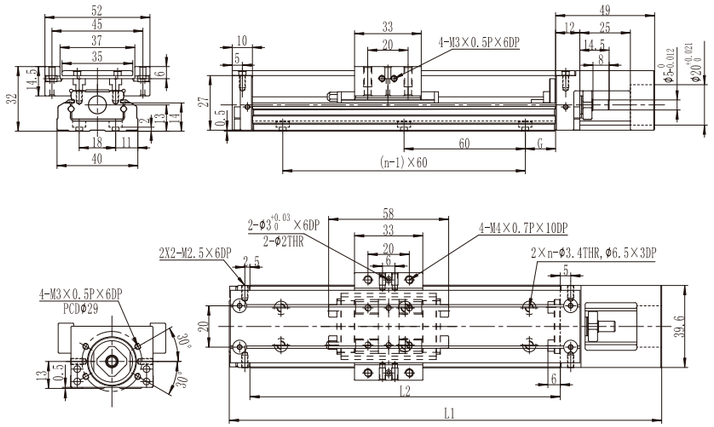

L2 有效行程 Track Length	L1 全长 Total Length	最大行程 Maximum Travel(mm)		G	n	重量 Weight(kg)	
		A1 滑座 Slider	A2 滑座 Slider			A1 滑座 Slider	A2 滑座 Slider
100	159	36	-	20	2	0.55	-
150	209	86	34	15	3	0.68	0.76
200	259	136	84	40	3	0.82	0.89

SKK50 单轴/1-Axis

滚珠丝杆驱动
Ball Screw Drive



此图仅供参考，出货规格详见尺寸规格图
The picture is just for the reference.Please check the actual dimensions on the drawing.

最大行程 Maximum Stroke	300mm
最高速度 Maximum Speed	1200mm/s
滚珠丝杆 Ball Screw	ø10mm

电机马达连接方式 Motor Connection Style



型号表示方式
Ordering Method

SKK50 06 P E-150 E N 2 E – F0 C C 1

- 本体型号 Ontology Model
- 滚珠丝杆导程 Ball Screw Lead
  - 02 2mm
  - 06 6mm
  - 12 12mm
- 精度等级 Precision Grade
  - P 精密级
  - C 普通级
- 滚珠螺杆特殊加工 Ball Screw Special Machining
  - E 特殊加工
  - N 标准型
- 轨道特殊加工 Guide Rail Special Machining
  - E 特殊加工
  - N 标准型
- 滑台型号 Guide Rail Special Machining
  - A 标准型
- 滑台数量 Number of Slide Tables
  - 1 1个
  - 2 2个
- 滑台定制 Slide Tables Marking
  - E 标准
  - Y 定制
- 有效行程 Maximum Stroke
  - 标准范围 150 - 300mm
  - 行程间隔 50mm Pitch
- 电机转接板 Motor Adapter Plate
  - F0 固定座 H0 固定座
  - F1 适配三菱伺服电机
  - F2 适配松下伺服电机
  - F3 适配步进马达电机
- 带盖板 Cover Plate
  - E 无盖板
  - C 铝盖板
  - B 伸缩护套
- 原点感应器 Origin Sensor
  - 外挂型 Out Side
  - C 马达侧 Moter side
  - D 反马达侧 Opposite Motor Side
  - 无 No Sensor
  - E 无 No Sensor
- 端点极限感应器 Limit Sensor
  - 1 1只 pcs
  - 2 2只 pcs
  - 3 3只 pcs
  - 无 No Sensor
  - 0 无 No Sensor

SKK50 （不含护盖） Without Safety Guard

单位(Unit):mm

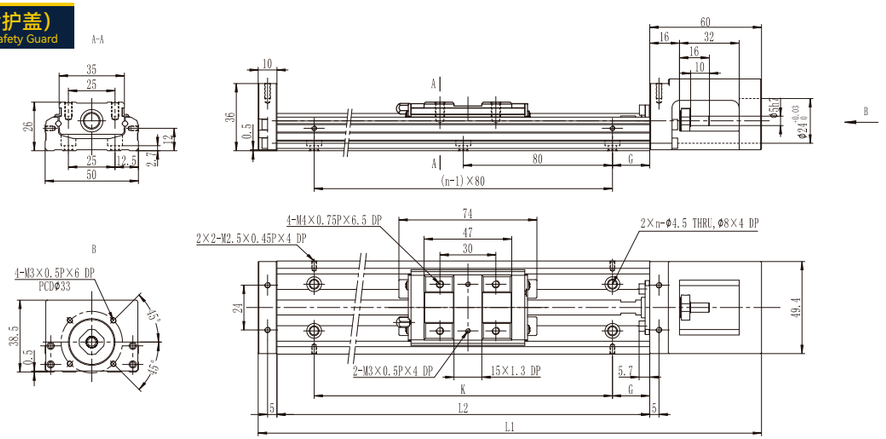

L2 有效行程 Track Length	L1 全长 Total Length	最大行程 Maximum Travel(mm)		G(mm)	K(mm)	n	重量 Weight(kg)	
		A1 滑座 Slider	A2 滑座 Slider				A1 滑座 Slider	A2 滑座 Slider
150	220	70	-	35	80	2	1	-
200	270	120	55	20	160	3	1.2	1.4
250	320	170	105	45	160	3	1.4	1.6
300	370	220	150	30	240	4	1.6	1.8

SKK50 （含护盖） With Integrated Guard

单位(Unit):mm

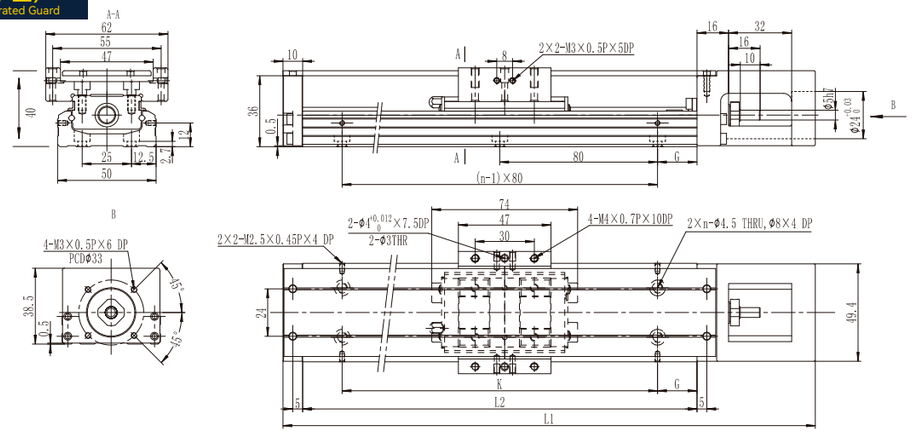

L2 有效行程 Track Length	L1 全长 Total Length	最大行程 Maximum Travel(mm)		G(mm)	K(mm)	n	重量 Weight(kg)	
		A1 滑座 Slider	A2 滑座 Slider				A1 滑座 Slider	A2 滑座 Slider
150	220	70	-	35	80	2	1	-
200	270	120	55	20	160	3	1.3	1.5
250	320	170	105	45	160	3	1.6	1.8
300	370	220	150	30	240	4	1.8	2

SKK60D 单轴/1-Axis

滚珠丝杆驱动
Ball Screw Drive



此图仅供参考，出货规格详见尺寸规格图
The picture is just for the reference.Please check the actual dimensions on the drawing.

最大行程 Maximum Stroke	600mm
最高速度 Maximum Speed	1000mm/s
滚珠丝杆 Ball Screw	ø12mm

电机马达连接方式 Motor Connection Style



型号表示方式
Ordering Method

SKK60D 05 P E-150 E N 2 E – F0 C C 1

- 本体型号 Ontology Model
- 滚珠丝杆导程 Ball Screw Lead
  - 05 5mm
  - 10 10mm
- 精度等级 Precision Grade
  - P 精密级
  - C 普通级
- 滚珠螺杆特殊加工 Ball Screw Special Machining
  - E 特殊加工
  - N 标准型
- 有效行程 Maximum Stroke
  - 标准范围 150 - 600mm
  - 行程间隔 50mm Pitch
- 轨道特殊加工 Guide Rail Special Machining
  - E 特殊加工
  - N 标准型
- 滑台型号 Guide Rail Special Machining
  - A 标准型
- 滑台数量 Number of Slide Tables
  - 1 1个
  - 2 2个
- 滑台定制 Slide Tables Marking
  - E 标准
  - Y 定制
- 电机转接板 Motor Adapter Plate
  - F0 固定座 H0 固定座
  - F1 适配三菱伺服电机
  - F2 适配松下伺服电机
  - F3 适配步进马达电机
- 带盖板 Cover Plate
  - E 无盖板
  - C 铝盖板
  - B 伸缩护套
- 原点感应器 Origin Sensor
  - 外挂型 Out Side
  - C 马达侧 Moter side
  - D 反马达侧 Opposite Motor Side
  - 无 No Sensor
  - E 无 No Sensor
- 端点极限感应器 Limit Sensor
  - 1 1只 pcs
  - 2 2只 pcs
  - 3 3只 pcs
  - 无 No Sensor
  - 0 无 No Sensor

SKK60D （不含护盖） Without Safety Guard

单位(Unit):mm

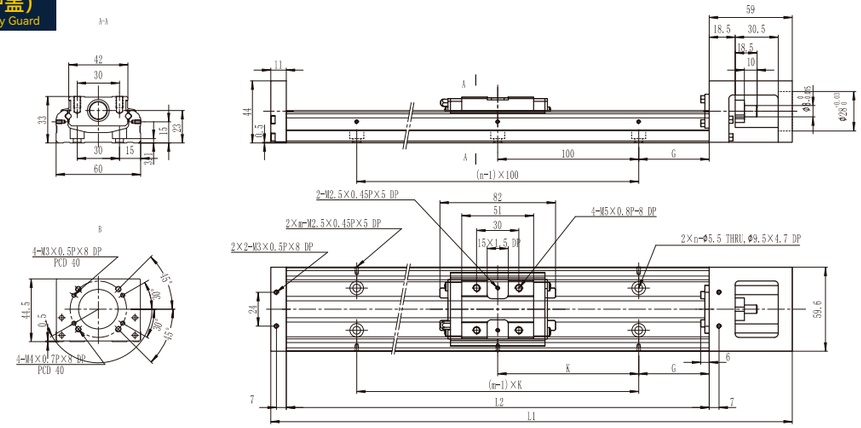

L2 有效行程 Track Length	L1 全长 Total Length	最大行程 Maximum Travel(mm)		G(mm)	K(mm)	n	m	重量 Weight(kg)	
		A1 滑座 Slider	A2 滑座 Slider					A1 滑座 Slider	A2 滑座 Slider
150	220	60	–	25	100	2	2	1.5	–
200	270	110	–	50	100	2	2	1.8	–
300	370	210	135	50	200	3	2	2.4	2.7
400	740	310	235	50	100	4	4	3	3.3
500	570	410	335	50	200	5	3	3.6	3.9
600	670	510	435	50	100	6	6	4.2	4.6

SKK60D （含护盖） With Integrated Guard

单位(Unit):mm

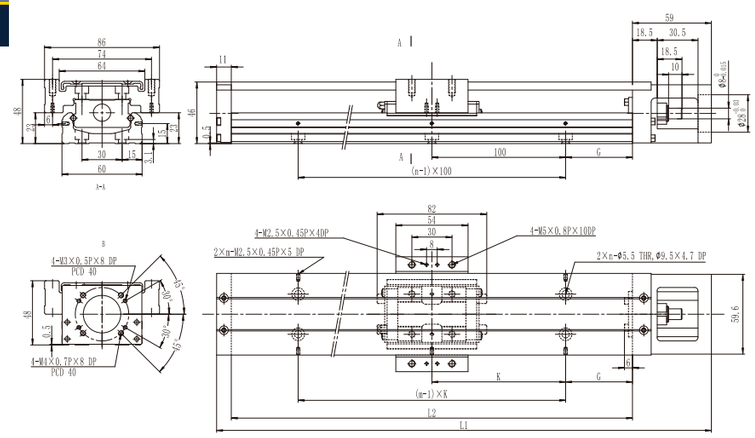

L2 有效行程 Track Length	L1 全长 Total Length	最大行程 Maximum Travel(mm)		G(mm)	K(mm)	n	m	重量 Weight(kg)	
		A1 滑座 Slider	A2 滑座 Slider					A1 滑座 Slider	A2 滑座 Slider
150	220	60	–	25	100	2	2	1.7	–
200	270	110	–	50	100	2	2	2.1	–
300	370	210	135	50	200	3	2	2.7	3.0
400	740	310	235	50	100	4	4	3.3	3.6
500	570	410	335	50	200	5	3	3.9	4.2
600	670	510	435	50	100	6	6	4.6	5.0

SKK86D 单轴/1-Axis

滚珠丝杆驱动
Ball Screw Drive



此图仅供参考，出货规格详见尺寸规格图
The picture is just for the reference.Please check the actual dimensions on the drawing.

最大行程 Maximum Stroke	940mm
最高速度 Maximum Speed	2400mm/s
滚珠丝杆 Ball Screw	ø15mm

电机马达连接方式 Motor Connection Style



型号表示方式
Ordering Method

SKK86D 10 P E-340 E N 2 E – F0 C C 1

- 本体型号 Ontology Model
- 滚珠丝杆导程 Ball Screw Lead
  - 10 10mm
  - 20 20mm
  - 32 32mm
- 精度等级 Precision Grade
  - P 精密级
  - C 普通级
- 滚珠螺杆特殊加工 Ball Screw Special Machining
  - E 特殊加工
  - N 标准型
- 有效行程 Maximum Stroke
  - 标准范围 340 - 940mm
  - 行程间隔 100mm Pitch
- 轨道特殊加工 Guide Rail Special Machining
  - E 特殊加工
  - N 标准型
- 滑台型号 Guide Rail Special Machining
  - A 标准型
- 滑台数量 Number of Slide Tables
  - 1 1个
  - 2 2个
- 滑台定制 Slide Tables Marking
  - E 标准
  - Y 定制
- 电机转接板 Motor Adapter Plate
  - F0 固定座 H0 固定座
  - F1 适配三菱伺服电机
  - F2 适配松下伺服电机
  - F3 适配步进马达电机
- 带盖板 Cover Plate
  - E 无盖板
  - C 铝盖板
  - B 伸缩护套
- 原点感应器 Origin Sensor
  - 外挂型 Out Side
  - C 马达侧 Moter side
  - D 反马达侧 Opposite Motor Side
  - 无 No Sensor
  - E 无 No Sensor
- 端点极限感应器 Limit Sensor
  - 1 1只 pcs
  - 2 2只 pcs
  - 3 3只 pcs
  - 无 No Sensor
  - 0 无 No Sensor

SKK86D （不含护盖） Without Safety Guard

单位(Unit):mm

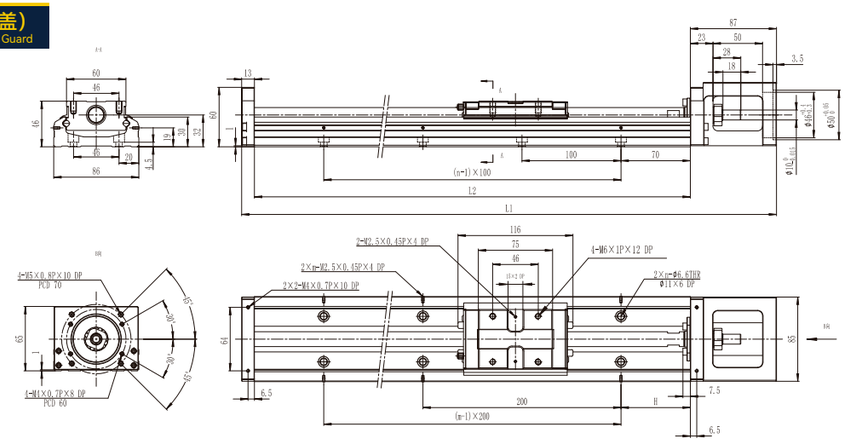

L2 有效行程 Track Length	L1 全长 Total Length	最大行程 Maximum Travel(mm)		H(mm)	n	m	重量 Weight(kg)	
		A1 滑座 Slider	A2 滑座 Slider				A1 滑座 Slider	A2 滑座 Slider
340	440	216	108	70	3	2	5.7	6.5
440	540	316	208	20	4	3	6.9	7.7
540	640	416	308	70	5	3	8.0	8.8
640	740	516	408	20	6	4	9.2	10.0
740	840	616	508	70	7	4	10.4	11.2
940	1040	816	708	70	9	5	11.6	12.4

SKK86D （含护盖） With Integrated Guard

单位(Unit):mm

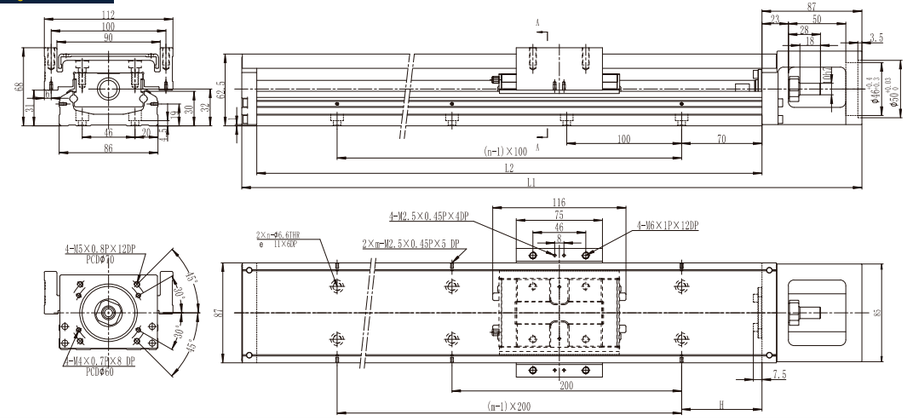

L2 有效行程 Track Length	L1 全长 Total Length	最大行程 Maximum Travel(mm)		H(mm)	n	m	重量 Weight(kg)	
		A1 滑座 Slider	A2 滑座 Slider				A1 滑座 Slider	A2 滑座 Slider
340	440	216	108	70	3	2	6.5	7.3
440	540	316	208	20	4	3	7.8	8.6
540	640	416	308	70	5	3	9.0	9.8
640	740	516	408	20	6	4	10.3	11.3
740	840	616	508	70	7	4	11.6	12.4
940	1040	816	708	70	9	5	13.0	13.8

SKK100 单轴/1-Axis

滚珠丝杆驱动
Ball Screw Drive



此图仅供参考，出货规格详见尺寸规格图
The picture is just for the reference.Please check the actual dimensions on the drawing.

最大行程 Maximum Stroke	940mm	最高速度 Maximum Speed	1380mm/s	滚珠丝杆 Ball Screw	ø20mm

电机马达连接方式 Motor Connection Style



型号表示方式
Ordering Method

SKK100 20 P E -980 E N 2 E – F0 C C 1

- 本体型号 Ontology Model: SKK100
- 滚珠丝杆导程 Ball Screw Lead: 20 = 20mm
- 精度等级 Precision Grade: P 精密级; C 普通级
- 滚珠螺杆特殊加工 Ball Screw Special Machining: E 特殊加工; N 标准型
- 有效行程 Maximum Stroke: 标准范围 980 - 1380mm; 行程间隔 100mm Pitch
- 轨道特殊加工 Guide Rail Special Machining: E 特殊加工; N 标准型
- 滑台型号 Guide Rail Special Machining: A 标准型
- 滑台数量 Number of Slide Tables: 1 1个; 2 2个
- 滑台定制 Slide Tables Marking: E 标准; Y 定制
- 电机转接板 Motor Adapter Plate: F0 固定座; H0 固定座; F1 适配三菱伺服电机; F2 适配松下伺服电机; F3 适配步进马达电机
- 带盖板 Cover Plate: E 无盖板; C 铝盖板; B 伸缩护套
- 原点感应器 Origin Sensor: 外挂型 Out Side; C 马达侧 Moter side; D 反马达侧 Opposite Motor Side; 无 No Sensor; E 无 No Sensor
- 端点极限感应器 Limit Sensor: 1 1只 pcs; 2 2只 pcs; 3 3只 pcs; 无 No Sensor; 0 无 No Sensor

SKK100 （不含护盖） Without Safety Guard

单位(Unit):mm

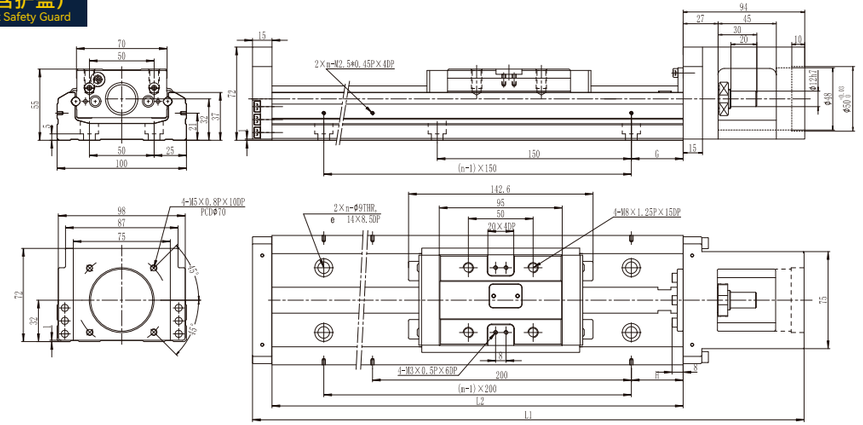

L2 有效行程 Track Length	L1 全长 Total Length	最大行程 Maximum Travel(mm) A1 滑座 Slider	最大行程 Maximum Travel(mm) A2 滑座 Slider	G(mm)	K(mm)	n	m	重量 Weight(kg) A1 滑座 Slider	重量 Weight(kg) A2 滑座 Slider
980	1089	828	700	40	90	7	5	18.6	20.3
1080	1189	928	800	15	40	8	6	20.3	22
1180	1289	1028	900	65	90	8	6	22	23.7
1280	1389	1128	1000	40	40	9	7	23.6	25.3
1380	1489	1228	1100	15	90	10	7	25.3	27

SKK100 （含护盖） With Integrated Guard

单位(Unit):mm

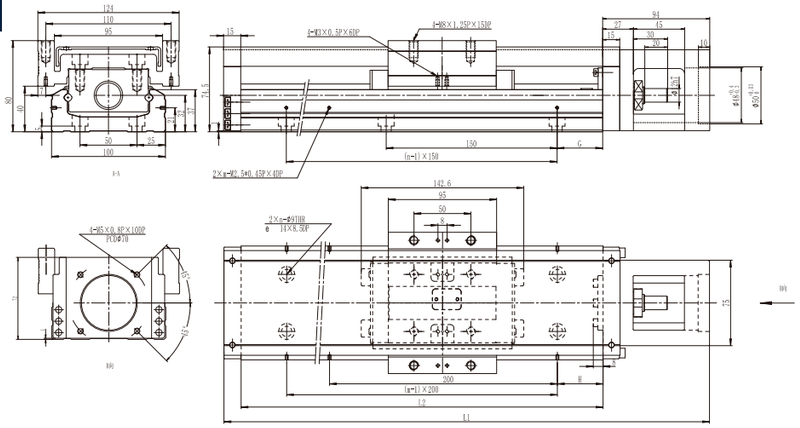

L2 有效行程 Track Length	L1 全长 Total Length	最大行程 Maximum Travel(mm) A1 滑座 Slider	最大行程 Maximum Travel(mm) A2 滑座 Slider	G(mm)	K(mm)	n	m	重量 Weight(kg) A1 滑座 Slider	重量 Weight(kg) A2 滑座 Slider
980	1089	828	700	40	90	7	5	20.4	22.1
1080	1189	928	800	15	40	8	6	22.2	23.9
1180	1289	1028	900	65	90	8	6	24	25.7
1280	1389	1128	1000	40	40	9	7	25.7	27.4
1380	1489	1228	1100	15	90	10	7	27.5	29.2

PSS Series
线性模组系列
精密级/丝杆驱动/一般环境
PRECISION TYPE/BALL SCREW DRIVE/SEMI-ENCLOSED



目录
CONTENTS

PSS120



最大行程 1050mm
最大负载 50KG ····· 071
本体高度 70mm
本体宽度 102mm

PSS130



最大行程 1050mm
最大负载 70KG ····· 075
本体高度 78mm
本体宽度 135mm

PSS140

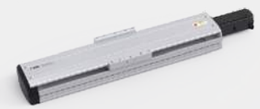

最大行程 1050mm
最大负载 110KG ····· 081
本体高度 78mm
本体宽度 135mm

PSS170



最大行程 1250mm
最大负载 120KG ····· 087
本体高度 97mm
本体宽度 170mm

PSS200



最大行程 1500mm
最大负载 140KG ····· 091
本体高度 101.5mm
本体宽度 175mm

PSS220



最大行程 1500mm
最大负载 150KG ····· 095
本体高度 122mm
本体宽度 220mm

产品索引 标准滚珠丝杆滑台系列

SPEC INDEX STANDARD BALL SCREW MODULE SERIESR

使用环境 Use Where	传动方式 Driven Mode	产品型号 Model	驱动功率 Motor Power (W)	本体宽幅 Width (mm)	重复定位精度 Positioning Precision (mm)	丝杆规格(C7级) Ball Screw Spec		最大搬运重量"2 Maximum Load Weight		额定速度 Maximum speed"1 (mm/s)
						外径 Diameter (mm)	导程 Lead (mm)	水平使用 Horizontal (kg)	垂直使用 Vertical (kg)	
一般环境 Semi-enclosed	滚珠丝杆 Ball Screw	PSS120	200	102	±0.01	16	5	50	12	250
							10	30	8	500
							20	18	3	1000
							32	5	—	1600
		PSS130	200	135	±0.01	16	5	70	17	250
							10	47	12	500
							20	24	6	1000
							32	13	—	1600
		PSS140	400	135	±0.01	16	5	110	33	250
							10	88	22	500
							20	40	10	1000
							32	30	8	1600
		PSS170	750	170	±0.01	20	5	120	50	250
							10	120	40	500
							20	83	25	1000
							40	43	12	2000
		PSS200	750	175	±0.01	25	5	140	50	250
							10	140	40	500
							25	95	18	1250
		PSS220	750	220	±0.01	25	5	150	55	250
							10	150	45	500
							25	105	20	1250



页码 Page
071
075
081
087
091
095

*注 Notes:

1. 额定速度为电机额定转速（3000r/min）时的速度，或由滚珠丝杠的容许转速限制的速度。
The rated speed is the speed at the motor's rated rotation (3000 r/min), or the speed limited by the ball screw's permissible rotation.

2. 最大可搬运重量为额定转速下加速度0.3G时（导程5mm或以下时为0.15G）的质量。如果在最大搬运重量的范围内，则与搬运重量无关，可以按此速度搬运。但是，随着重量增加，加速、减速曲线趋缓，如果移动距离较短，则不能达到标注的最高速度。
The maximum load weight is the mass at rated rotation when the acceleration is 0.3G (or 0.15G when the ball screw lead is 5mm or less). If within the range of maximum load weight, it can be transported at this speed, regardless of the load weight. However, as the weight increases, the acceleration and deceleration curves become more gradual. If the movement distance is short, the maximum indicated speed may not be reached.

3. 各行程的最高速度为电机转速（3000r/min）时的速度，滚珠螺杆驱动机型的行程较长时，因滚珠丝杆发生共振以最高速度工作时，可能会出现异声、震动等情况。应适当降低运动速度。
The maximum speed for each stroke is the speed when the motor rotation is 3000 r/min. For longer strokes of ball screw driven models, abnormal noise and vibration may occur due to resonance when operating at maximum speed; the movement speed should be appropriately reduced.

4. 行程是指我们标准产品所能达到的最大行程，有特殊要求请咨询销售人员。
Stroke refers to the maximum travel distance that our standard products can achieve. Please consult our sales staff if you have special requirements.

PSS120 单轴/1-Axis

滚珠丝杆驱动
Ball Screw Drive



此图仅供参考，出货规格详见尺寸规格图
The picture is just for the reference.Please check the actual dimensions on the drawing.

最大行程 Maximum Stroke	最高速度 Maximum Speed	额定扭矩 Maximux Static Torque	滚珠丝杆 Ball Screw	直线导轨 Linear Guide
1050mm	1600mm/s	0.64N·m	ø16mm	12×7.5-2支

电机马达连接方式 Motor Connection Style

 BC

 BL

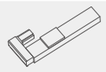 BR

 BM

型号表示方式
Ordering Method

PSS120 – L05 – S100 – BC – T20B – C 1 – N

本体型号 Ontology Model

滚珠丝杆导程 Ball Screw Lead

05	5mm
10	10mm
20	20mm
32	32mm

有效行程 Maximum Stroke

标准范围	100 - 1050mm
行程间隔	50mm Pitch

马达连接方式 Motor Position

BC	马达直连外置 Motor Direct Connection
BM	马达下折 Under Linear Module
BL	马达左折 Left Linear Module
BR	马达右折 Right Linear Module

马达品牌、功率 Motor Brand 、Power Output

T	台达（标准） Delta	10	100w	B	有刹车 With Brake *
P	松下（标准） Panasonic	20	200w		
Y	安川（标准） Yaskawa	40	400w		
C	客户自配 Customer-provided	75	750w		

注： 若无刹车则不表示；
选用步进电机请咨询销售人员。

原点感应器 Origin Sensor

外挂型 Out Side

C	马达侧 Moter side
D	反马达侧 Opposite Motor Side
无 No Sensor	
E	无 No Sensor

端点极限感应器 Limit Sensor

1	1只 pcs
2	2只 pcs
3	3只 pcs
无 No Sensor	
0	无 No Sensor

非标定制 Non-Standard Model

基本规格 Specification

性能	重复定位精度 Repeatability (mm)		±0.01		
	滚珠丝杆导程 Ball Screw Lead (mm)		5	10	20	32
	最高速度 Maximum Speed (mm/s)		250	500	1000	1600
	最大可搬运重量 Maximum Payload	水平使用 Horizontal(kg)	50	30	18	5
		垂直使用 Vertical(kg)	12	8	3	—
	额定推力 Rate Thrust (N)		683	341	174	108
	标准行程 Stroke Pitch (mm)		100~1050mm / 间隔 50mm pitch			
配件	驱动功率 AC Servo Motor Output (W)		200			
	滚珠丝杆外径 Ball Screw ø (mm)		C7ø16			
	直线导轨 Linear Guide(mm)		W12×H7.5			
	联轴器 Couping(mm)		10×14			
	原点感应器 Home Sensor	外挂 Outside	EE-SX672(NPN) EE-SX672P(PNP)			

感应器接线图（原点及端点） Sensor Layout

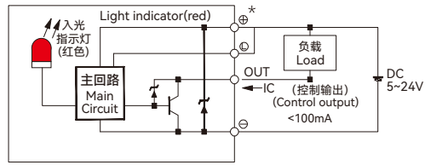

*行程超过750时，会产生滚珠丝杆偏振，此时请降低工作速度。
*When the srtoke is over 750mm,the run-out of the ball screw will occur. We recommend to low down the working speed under this cicumstances.
*马达加减速设定0.2秒。
*Acceleration and deacceleration value is set 0.2 second.
*本产品标准行程工作速度请参照P070页应用。
*Please refer to page P070 for standard stroke working speed.

容许负载力矩表 Allowable Overhang

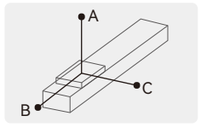

单位(unit): mm

水平安装 Horizontal Installation		A	B	C
导程 5 Lead	30kg	882	65	78
	40kg	606	43	51
	50kg	437	29	35
导程 10 Lead	15kg	875	138	157
	25kg	485	73	83
	30kg	386	56	64
导程 20 Lead	5kg	1160	384	386
	10kg	561	180	181
	18kg	288	88	89
导程 32 Lead	3kg	822	444	385
	5kg	492	255	224
	—	—	—	—

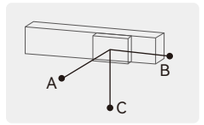

单位(unit): mm

墙壁安装 Wall Installation		A	B	C
导程 5 Lead	25kg	100	84	1102
	35kg	63	52	725
	50kg	35	29	433
导程 10 Lead	10kg	250	221	1311
	20kg	110	97	633
	30kg	64	56	385
导程 20 Lead	6kg	317	316	955
	12kg	147	144	455
	18kg	89	88	288
导程 32 Lead	2kg	591	682	1256
	5kg	224	255	488
	—	—	—	—

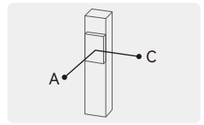

单位(unit): mm

垂直安装 Vertical Installation		A	C
导程 5 Lead	5kg	544	544
	8kg	341	341
	12kg	227	227
导程 10 Lead	4kg	606	606
	8kg	303	303
	—	—	—
导程 20 Lead	2kg	961	961
	3kg	639	639
	—	—	—

静态容许负载惯量 Static Loading Moment

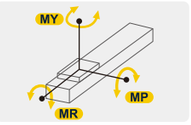

单位(unit): N·m

水平安装 Horizontal Installation	
MY	150
MP	130
MR	130

*力矩所表示的数据，代表重心。
*The torque value in the chart indicate the center of gravity.
*产品在规范的使用条件下,使用寿命为10000公里。
*Operation life is 10,000km when the product is using under the specified conditions.
*倒吊使用无法套用标准规范，如有需求请与我们联系。
*Data information is not for ceiling-mount inverse use, contact us for the details if you want to apply ceiling-mount inverse usage.

推荐搭配伺服电机一览表 Recommended Motor Table

品牌 Brand	特征码 Coding	有无刹车 Whether With Brake	马达功率 Motor Power	电源电压 (Ac-voltage)	伺服马达型号 Motor Model	伺服驱动型号 Motor Model
台达 Delta	T	无刹车(水平使用) Without Brake(Horizontal Type)	200W	220V	ECMA-C20602RS	ASD-B2-0221-B
		有刹车(垂直使用) With Brake(Vertical Type)	200W	220V	ECMA-C20602SS	ASD-B2-0221-B
松下 Panasonic	P	无刹车(水平使用) Without Brake(Horizontal Type)	200W	220V	MHMF022L1U2M	MADLN15SG
		有刹车(垂直使用) With Brake(Vertical Type)	200W	220V	MHMF022L1V2M	MADLN15SG
安川 Yaskawa	Y	无刹车(水平使用) Without Brake(Horizontal Type)	200W	220V	SGM7J02AFC6S	SGD7S1R6A00A002
		有刹车(垂直使用) With Brake(Vertical Type)	200W	220V	SGM7J02AFC6E	SGD7S1R6A00A002

PSS120 单轴/1-Axis

滚珠丝杆驱动
Ball Screw Drive

BC 马达直连 Motor Direct Connection

单位(Unit):mm

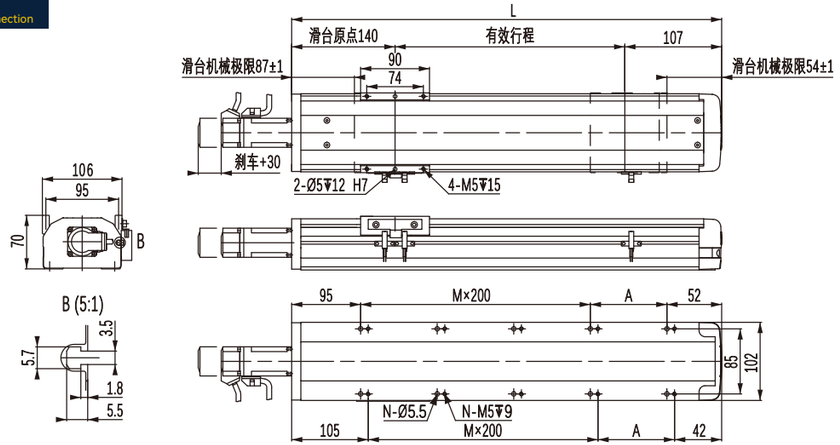

有效行程	100	150	200	250	300	350	400	450	500	550	600	650	700	750	800	850	900	950	1000	1050
L	347	397	447	497	547	597	647	697	747	797	847	897	947	997	1047	1097	1147	1197	1247	1297
A	200	50	100	150	200	50	100	150	200	50	100	150	200	50	100	150	200	50	100	150
M	0	1	1	1	1	2	2	2	2	3	3	3	3	4	4	4	4	5	5	5
N	4	6	6	6	6	8	8	8	8	10	10	10	10	12	12	12	12	14	14	14
KG	5.67	6.06	6.45	6.84	7.23	7.63	8.01	8.4	8.79	9.18	9.57	9.96	10.35	10.74	11.13	11.52	11.91	12.3	12.69	13.08

BL 马达左折 Left Linear Module

单位(Unit):mm

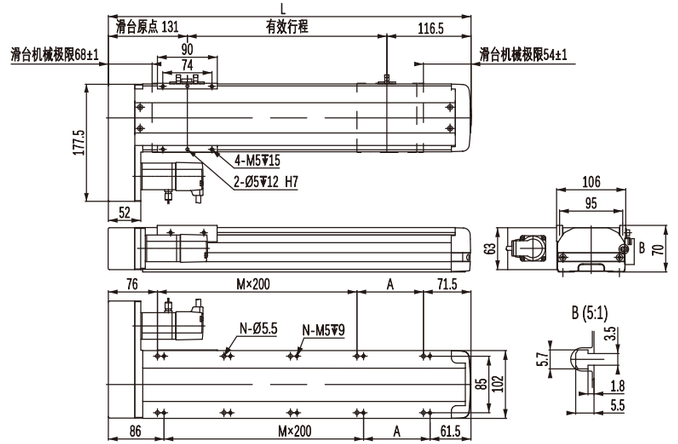

有效行程	100	150	200	250	300	350	400	450	500	550	600	650	700	750	800	850	900	950	1000	1050
L	347.5	397.5	447.5	497.5	547.5	597.5	647.5	697.5	747.5	797.5	847.5	897.5	947.5	997.5	1047.5	1097.5	1147.5	1197.5	1247.5	1297.5
A	200	50	100	150	200	50	100	150	200	50	100	150	200	50	100	150	200	50	100	150
M	0	1	1	1	1	2	2	2	2	3	3	3	3	4	4	4	4	5	5	5
N	4	6	6	6	6	8	8	8	8	10	10	10	10	12	12	12	12	14	14	14
KG	6.05	6.44	6.83	7.22	7.61	8	8.39	8.78	9.17	9.56	9.95	10.34	10.73	11.12	11.51	11.9	12.29	12.68	13.07	13.46

BM 马达下折 Under Linear Module

单位(Unit):mm

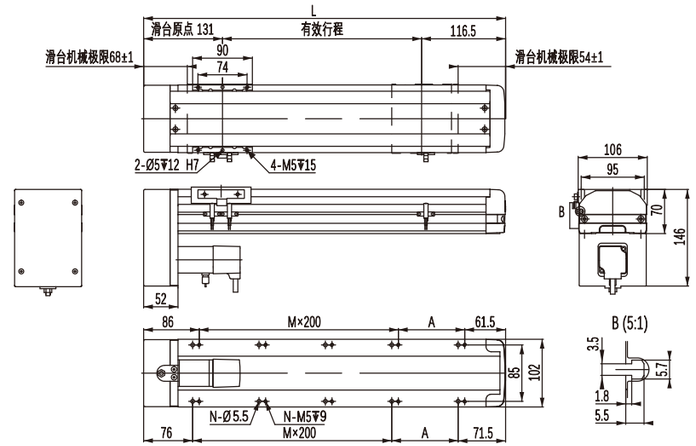

有效行程	100	150	200	250	300	350	400	450	500	550	600	650	700	750	800	850	900	950	1000	1050
L	347.5	397.5	447.5	497.5	547.5	597.5	647.5	697.5	747.5	797.5	847.5	897.5	947.5	997.5	1047.5	1097.5	1147.5	1197.5	1247.5	1297.5
A	200	50	100	150	200	50	100	150	200	50	100	150	200	50	100	150	200	50	100	150
M	0	1	1	1	1	2	2	2	2	3	3	3	3	4	4	4	4	5	5	5
N	4	6	6	6	6	8	8	8	8	10	10	10	10	12	12	12	12	14	14	14
KG	6.05	6.44	6.83	7.22	7.61	8	8.39	8.78	9.17	9.56	9.95	10.34	10.73	11.12	11.51	11.9	12.29	12.68	13.07	13.46

BR 马达右折 Right Linear Module

单位(Unit):mm

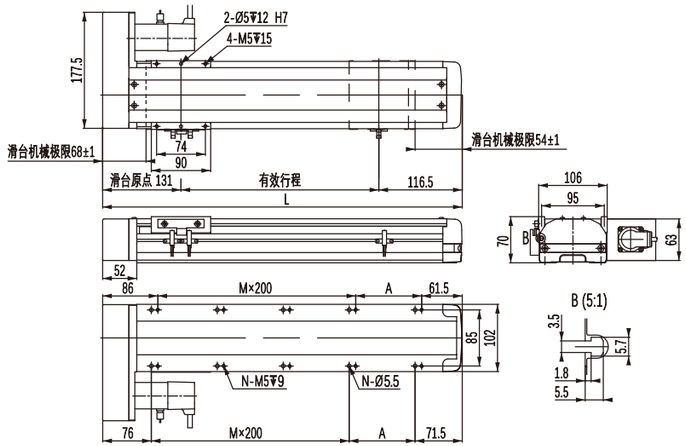

有效行程	100	150	200	250	300	350	400	450	500	550	600	650	700	750	800	850	900	950	1000	1050
L	347.5	397.5	447.5	497.5	547.5	597.5	647.5	697.5	747.5	797.5	847.5	897.5	947.5	997.5	1047.5	1097.5	1147.5	1197.5	1247.5	1297.5
A	200	50	100	150	200	50	100	150	200	50	100	150	200	50	100	150	200	50	100	150
M	0	1	1	1	1	2	2	2	2	3	3	3	3	4	4	4	4	5	5	5
N	4	6	6	6	6	8	8	8	8	10	10	10	10	12	12	12	12	14	14	14
KG	6.05	6.44	6.83	7.22	7.61	8	8.39	8.78	9.17	9.56	9.95	10.34	10.73	11.12	11.51	11.9	12.29	12.68	13.07	13.46

PSS130 单轴/1-Axis

滚珠丝杆驱动
Ball Screw Drive



此图仅供参考，出货规格详见尺寸规格图
The picture is just for the reference.Please check the actual dimensions on the drawing.

最大行程 Maximum Stroke	最高速度 Maximum Speed	额定扭矩 Maximux Static Torque	滚珠丝杆 Ball Screw	直线导轨 Linear Guide
1050mm	1600mm/s	0.64N·m	ø16mm	15×12.5-2支

电机马达连接方式 Motor Connection Style


BC


BL


BR


BM


M

型号表示方式
Ordering Method

PSS130 – L05 – S100 – BC – T20B – C 1 – N

本体型号 Ontology Model

滚珠丝杆导程 Ball Screw Lead

05	5mm
10	10mm
20	20mm
32	32mm

有效行程 Maximum Stroke

标准范围	100 - 1050mm
行程间隔	50mm Pitch

马达连接方式 Motor Position

BC	马达直连外置 Motor Direct Connection
BM	马达下折 Under Linear Module
BL	马达左折 Left Linear Module
BR	马达右折 Right Linear Module
M	马达内置 Motor Built-In

马达品牌、功率 Motor Brand 、Power Output

T	台达（标准） Delta	10	100w
P	松下（标准） Panasonic	20	200w
Y	安川（标准） Yaskawa	40	400w
C	客户自配 Customer-provided	75	750w

原点感应器 Origin Sensor

外挂型 Out Side

C	马达侧 Moter side
D	反马达侧 Opposite Motor Side
无 No Sensor	
E	无 No Sensor

端点极限感应器 Limit Sensor

1	1只 pcs
2	2只 pcs
3	3只 pcs
无 No Sensor	
0	无 No Sensor

B	有刹车 With Brake *

注： 若无刹车则不表示；
选用步进电机请咨询销售人员。

非标定制
Non-Standard Model

基本规格 Specification

性能	重复定位精度 Repeatability (mm)		±0.01		
	滚珠丝杆导程 Ball Screw Lead (mm)		5	10	20	32
	最高速度 Maximum Speed (mm/s)		250	500	1000	1600
	最大可搬运重量 Maximum Payload	水平使用 Horizontal(kg)	70	47	24	13
		垂直使用 Vertical(kg)	17	12	6	—
	额定推力 Rate Thrust (N)		683	341	174	108
	标准行程 Stroke Pitch (mm)		100~1050mm / 间隔 50mm pitch			
配件	驱动功率 AC Servo Motor Output (W)		200			
	滚珠丝杆外径 Ball Screw ø (mm)		C7ø16			
	直线导轨 Linear Guide(mm)		W15×H12.5			
	联轴器 Couping(mm)		10×14			
	原点感应器 Home Sensor	外挂 Outside	EE-SX672(NPN) EE-SX672P(PNP)			

感应器接线图（原点及端点） Sensor Layout

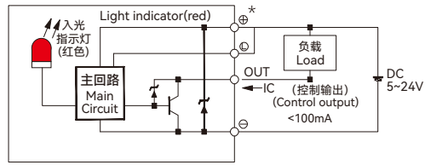

*行程超过750时，会产生滚珠丝杆偏振，此时请降低工作速度。
*When the strtoke is over 750mm,the run-out of the ball screw will occur. We recommend to low down the working speed under this cicumstances.
*马达加减速设定0.2秒。
*Acceleration and deacceleration value is set 0.2 second.
*本产品标准行程工作速度请参照P070页应用。
*Please refer to page P070 for standard stroke working speed.

容许负载力矩表 Allowable Overhang

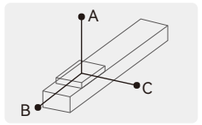

单位(unit): mm

水平安装 Horizontal Installation		A	B	C
导程 5 Lead	40kg	795	63	225
	55kg	558	43	155
	70kg	422	32	115
导程 10 Lead	25kg	588	95	276
	35kg	410	65	190
	47kg	295	46	135
导程 20 Lead	6kg	1068	355	710
	15kg	416	136	275
	24kg	252	81	166
导程 32 Lead	7kg	385	205	298
	13kg	204	106	156
	—	—	—	—

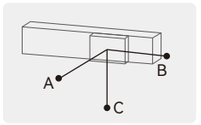

单位(unit): mm

墙壁安装 Wall Installation		A	B	C
导程 5 Lead	30kg	310	88	1066
	50kg	172	49	620
	70kg	115	32	422
导程 10 Lead	20kg	351	122	743
	30kg	225	78	484
	47kg	135	46	294
导程 20 Lead	5kg	852	428	1227
	12kg	345	173	522
	24kg	166	81	253
导程 32 Lead	6kg	350	240	453
	13kg	155	106	204
	—	—	—	—

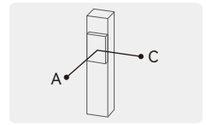

单位(unit): mm

垂直安装 Vertical Installation		A	C
导程 5 Lead	5kg	580	580
	11kg	264	264
	17kg	170	170
导程 10 Lead	4kg	644	644
	8kg	322	322
	12kg	215	215
导程 20 Lead	3kg	667	667
	6kg	335	335
	—	—	—

静态容许负载惯量 Static Loading Moment

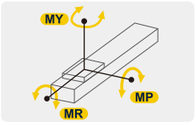

单位(unit): N·m

水平安装 Horizontal Installation	
MY	174
MP	175
MR	153

*力矩所表示的数据，代表重心。
*The torque value in the chart indicate the center of gravity.
*产品在规范的使用条件下,使用寿命为10000公里。
*Operation life is 10,000km when the product is using under the specified conditions.
*倒吊使用无法套用标准规范，如有需求请与我们联系。
*Data information is not for ceiling-mount inverse use, contact us for the details if you want to apply ceiling-mount inverse usage.

推荐搭配伺服电机一览表 Recommended Motor Table

品牌 Brand	特征码 Coding	有无刹车 Whether With Brake	马达功率 Motor Power	电源电压 (Ac-voltage)	伺服马达型号 Motor Model	伺服驱动型号 Motor Model
台达 Delta	T	无刹车(水平使用) Without Brake(Horizontal Type)	200W	220V	ECMA-C20602RS	ASD-B2-0221-B
		有刹车(垂直使用) With Brake(Vertical Type)	200W	220V	ECMA-C20602SS	ASD-B2-0221-B
松下 Panasonic	P	无刹车(水平使用) Without Brake(Horizontal Type)	200W	220V	MHMF022L1U2M	MADLN15SG
		有刹车(垂直使用) With Brake(Vertical Type)	200W	220V	MHMF022L1V2M	MADLN15SG
安川 Yaskawa	Y	无刹车(水平使用) Without Brake(Horizontal Type)	200W	220V	SGM7J02AFC6S	SGD7S1R6A00A002
		有刹车(垂直使用) With Brake(Vertical Type)	200W	220V	SGM7J02AFC6E	SGD7S1R6A00A002

PSS130 单轴/1-Axis

滚珠丝杆驱动
Ball Screw Drive

BC 马达直连 Motor Direct Connection

单位(Unit):mm

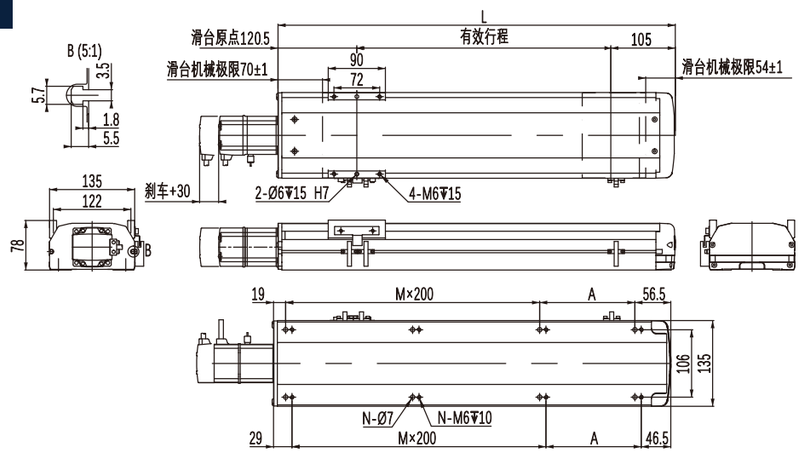

有效行程	100	150	200	250	300	350	400	450	500	550	600	650	700	750	800	850	900	950	1000	1050
L	325.5	375.5	425.5	475.5	525.5	575.5	625.5	675.5	725.5	775.5	825.5	875.5	925.5	975.5	1025.5	1075.5	1125.5	1175.5	1225.5	1275.5
A	50	100	150	200	50	100	150	200	50	100	150	200	50	100	150	200	50	100	150	200
M	1	1	1	1	2	2	2	2	3	3	3	3	4	4	4	4	5	5	5	5
N	6	6	6	6	8	8	8	8	10	10	10	10	12	12	12	12	14	14	14	14
KG	7.96	8.52	9.08	9.64	10.2	10.76	11.32	11.88	12.44	13	13.56	14.12	14.68	15.24	15.80	16.36	16.92	17.48	18.04	18.60

BL 马达左折 Left Linear Module

单位(Unit):mm

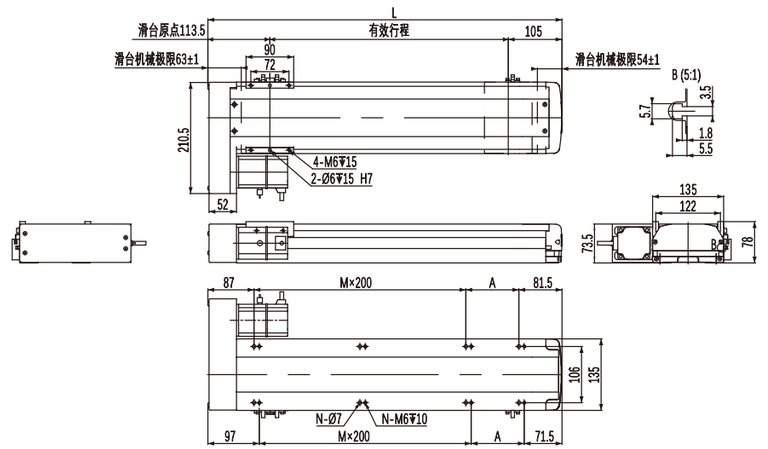

有效行程	100	150	200	250	300	350	400	450	500	550	600	650	700	750	800	850	900	950	1000	1050
L	318.5	368.5	418.5	468.5	518.5	568.5	618.5	668.5	718.5	768.5	818.5	868.5	918.5	968.5	1018.5	1068.5	1118.5	1168.5	1218.5	1268.5
A	150	200	50	100	150	200	50	100	150	200	50	100	150	200	50	100	150	200	50	100
M	0	0	1	1	1	1	2	2	2	2	3	3	3	3	4	4	4	4	5	5
N	4	4	6	6	6	6	8	8	8	8	10	10	10	10	12	12	12	12	14	14
KG	8.5	9.06	9.62	10.18	10.74	11.3	11.86	12.42	12.98	13.54	14.1	14.66	15.22	15.78	16.34	16.9	17.46	18.02	18.58	19.14

BM 马达下折 Under Linear Module

单位(Unit):mm

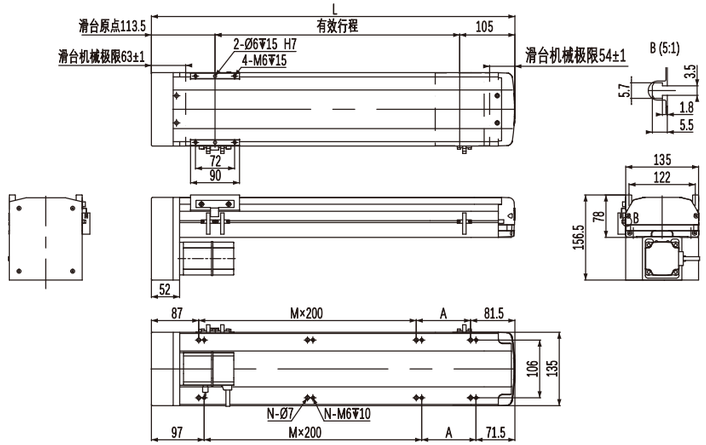

有效行程	100	150	200	250	300	350	400	450	500	550	600	650	700	750	800	850	900	950	1000	1050
L	318.5	368.5	418.5	468.5	518.5	568.5	618.5	668.5	718.5	768.5	818.5	868.5	918.5	968.5	1018.5	1068.5	1118.5	1168.5	1218.5	1268.5
A	150	200	50	100	150	200	50	100	150	200	50	100	150	200	50	100	150	200	50	100
M	0	0	1	1	1	1	2	2	2	2	3	3	3	3	4	4	4	4	5	5
N	4	4	6	6	6	6	8	8	8	8	10	10	10	10	12	12	12	12	14	14
KG	8.5	9.06	9.62	10.18	10.74	11.3	11.86	12.42	12.98	13.54	14.1	14.66	15.22	15.78	16.34	16.9	17.46	18.02	18.58	19.14

BR 马达右折 Right Linear Module

单位(Unit):mm

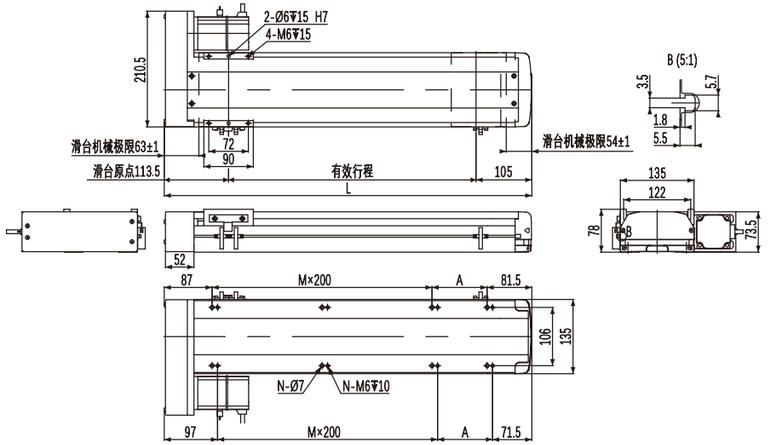

有效行程	100	150	200	250	300	350	400	450	500	550	600	650	700	750	800	850	900	950	1000	1050
L	318.5	368.5	418.5	468.5	518.5	568.5	618.5	668.5	718.5	768.5	818.5	868.5	918.5	968.5	1018.5	1068.5	1118.5	1168.5	1218.5	1268.5
A	150	200	50	100	150	200	50	100	150	200	50	100	150	200	50	100	150	200	50	100
M	0	0	1	1	1	1	2	2	2	2	3	3	3	3	4	4	4	4	5	5
N	4	4	6	6	6	6	8	8	8	8	10	10	10	10	12	12	12	12	14	14
KG	8.5	9.06	9.62	10.18	10.74	11.3	11.86	12.42	12.98	13.54	14.1	14.66	15.22	15.78	16.34	16.9	17.46	18.02	18.58	19.14

PSS130 单轴/1-Axis

M 马达内置 Motor Built-In

单位(Unit):mm

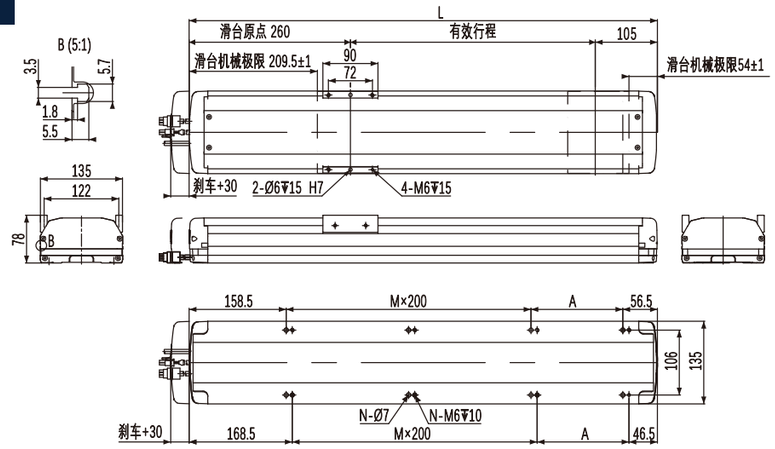

有效行程	100	150	200	250	300	350	400	450	500	550	600	650	700	750	800	850	900	950	1000	1050
L	465	515	565	615	665	715	765	815	865	915	965	1015	1065	1115	1165	1215	1265	1315	1365	1415
A	50	100	150	200	50	100	150	200	50	100	150	200	50	100	150	200	50	100	150	200
M	1	1	1	1	2	2	2	2	3	3	3	3	4	4	4	4	5	5	5	5
N	6	6	6	6	8	8	8	8	10	10	10	10	12	12	12	12	14	14	14	14
KG	8.86	9.42	9.98	10.54	11.1	11.66	12.22	12.78	13.34	13.9	14.46	15.02	15.58	16.14	16.7	17.26	17.82	18.38	18.94	19.5

企业文化: 五环理念
价值观: 以用户为是，以自己为非；要么不干，要干就干第一；
企业愿景: 成为行业主导，用户首选第一竞争力的机械传动的服务商

查产品资料
询产品价格
扫一扫关注
微信服务号

PSS140 单轴/1-Axis

滚珠丝杆驱动
Ball Screw Drive



此图仅供参考，出货规格详见尺寸规格图
The picture is just for the reference.Please check the actual dimensions on the drawing.

最大行程 Maximum Stroke	最高速度 Maximum Speed	额定扭矩 Maximux Static Torque	滚珠丝杆 Ball Screw	直线导轨 Linear Guide
1050mm	1600mm/s	1.27N·m	ø16mm	15×12.5-2支

电机马达连接方式 Motor Connection Style


BC


BL

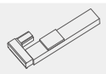
BR


BM


M

型号表示方式
Ordering Method

PSS140 – L05 – S100 – BC – T40B – C 1 – N

本体型号 Ontology Model

滚珠丝杆导程 Ball Screw Lead

05	5mm
10	10mm
20	20mm
32	32mm

有效行程 Maximum Stroke

标准范围	100 - 1050mm
行程间隔	50mm Pitch

马达连接方式 Motor Position

BC	马达直连外置 Motor Direct Connection
BM	马达下折 Under Linear Module
BL	马达左折 Left Linear Module
BR	马达右折 Right Linear Module
M	马达内置 Motor Built-In

马达品牌、功率 Motor Brand 、Power Output

T	台达（标准） Delta	10	100w	B	有刹车 With Brake *
P	松下（标准） Panasonic	20	200w		
Y	安川（标准） Yaskawa	40	400w		
C	客户自配 Customer-provided	75	750w		

注： 若无刹车则不表示；
选用步进电机请咨询销售人员。

原点感应器 Origin Sensor

外挂型 Out Side	
C	马达侧 Moter side
D	反马达侧 Opposite Motor Side
无 No Sensor	
E	无 No Sensor

端点极限感应器 Limit Sensor

1	1只 pcs
2	2只 pcs
3	3只 pcs
无 No Sensor	
0	无 No Sensor

非标定制 Non-Standard Model

基本规格 Specification

性能	重复定位精度 Repeatability (mm)		±0.01		
	滚珠丝杆导程 Ball Screw Lead (mm)		5	10	20	32
	最高速度 Maximum Speed (mm/s)		250	500	1000	1600
	最大可搬运重量 Maximum Payload	水平使用 Horizontal(kg)	110	88	40	30
		垂直使用 Vertical(kg)	33	22	10	8
	额定推力 Rate Thrust (N)		1388	694	347	218
	标准行程 Stroke Pitch (mm)		100~1050mm / 间隔 50mm pitch			
配件	驱动功率 AC Servo Motor Output (W)		400			
	滚珠丝杆外径 Ball Screw ø (mm)		C7ø16			
	直线导轨 Linear Guide(mm)		W15×H12.5			
	联轴器 Couping(mm)		10×14			
	原点感应器 Home Sensor	外挂 Outside	EE-SX672(NPN) EE-SX672P(PNP)			

感应器接线图（原点及端点） Sensor Layout

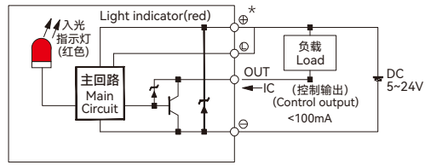

*行程超过750时，会产生滚珠丝杆偏振，此时请降低工作速度。
*When the stroke is over 750mm,the run-out of the ball screw will occur. We recommend to low down the working speed under this cicumstances.
*马达加减速设定0.2秒。
*Acceleration and deacceleration value is set 0.2 second.
*本产品标准行程工作速度请参照P070页应用。
*Please refer to page P070 for standard stroke working speed.

容许负载力矩表 Allowable Overhang

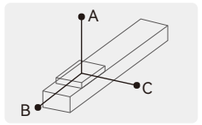

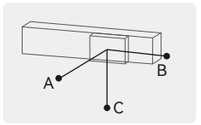

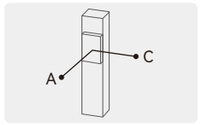

单位(unit): mm

水平安装 Horizontal Installation		A	B	C
导程 5 Lead	60kg	2512	242	232
	80kg	1811	172	164
	110kg	1284	114	108
导程 10 Lead	30kg	2727	470	430
	50kg	1577	266	242
	88kg	854	134	122
导程 20 Lead	10kg	2304	1222	1028
	22kg	1443	540	451
	40kg	860	277	233
导程 32 Lead	15kg	1033	545	405
	25kg	604	311	233
	30kg	495	251	188

单位(unit): mm

墙壁安装 Wall Installation		A	B	C
导程 5 Lead	55kg	257	269	2883
	75kg	178	186	2000
	110kg	108	114	1284
导程 10 Lead	35kg	363	395	2368
	55kg	218	238	1445
	88kg	123	134	854
导程 20 Lead	12kg	854	1019	2552
	20kg	500	596	1588
	40kg	233	277	860
导程 32 Lead	15kg	405	545	1033
	30kg	188	251	495
	—	—	—	—

单位(unit): mm

垂直安装 Vertical Installation		A	C
导程 5 Lead	15kg	1118	1118
	22kg	770	770
	33kg	513	513
导程 10 Lead	10kg	1500	1500
	14kg	1072	1072
	22kg	682	682
导程 20 Lead	7kg	1700	1700
	10kg	1188	1188
	—	—	—
导程 32 Lead	5kg	1503	1503
	8kg	944	944
	—	—	—

静态容许负载惯量 Static Loading Moment

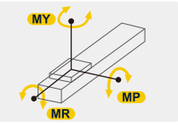

单位(unit): N·m

水平安装 Horizontal Installation	
MY	551
MP	552
MR	485

*力矩所表示的数据，代表重心。
*The torque value in the chart indicate the center of gravity.
*产品在规范的使用条件下,使用寿命为10000公里。
*Operation life is 10,000km when the product is using under the specified conditions.
*倒吊使用无法套用标准规范，如有需求请与我们联系。
*Data information is not for ceiling-mount inverse use, contact us for the details if you want to apply ceiling-mount inverse usage.

推荐搭配伺服电机一览表 Recommended Motor Table

品牌 Brand	特征码 Coding	有无刹车 Whether With Brake	马达功率 Motor Power	电源电压 (AC-voltage)	伺服马达型号 Motor Model	伺服驱动型号 Motor Model
台达 Delta	T	无刹车(水平使用) Without Brake(Horizontal Type)	400W	220V	ECMA-C20604RS	ASD-B2-0421-B
		有刹车(垂直使用) With Brake(Vertical Type)	400W	220V	ECMA-C20604SS	ASD-B2-0421-B
松下 Panasonic	P	无刹车(水平使用) Without Brake(Horizontal Type)	400W	220V	MHMF042L1U2M	MBDLN25SG
		有刹车(垂直使用) With Brake(Vertical Type))	400W	220V	MHMF042L1V2M	MBDLN25SG
安川 Yaskawa	Y	无刹车(水平使用) Without Brake(Horizontal Type)	400W	220V	SGM7J04AFC6S	SGD7S2R8A00A002
		有刹车(垂直使用) With Brake(Vertical Type)	400W	220V	SGM7J04AFC6E	SGD7S2R8A00A002

PSS140 单轴/1-Axis

滚珠丝杆驱动
Ball Screw Drive

BC 马达直连
Motor Direct Connection

单位(Unit):mm

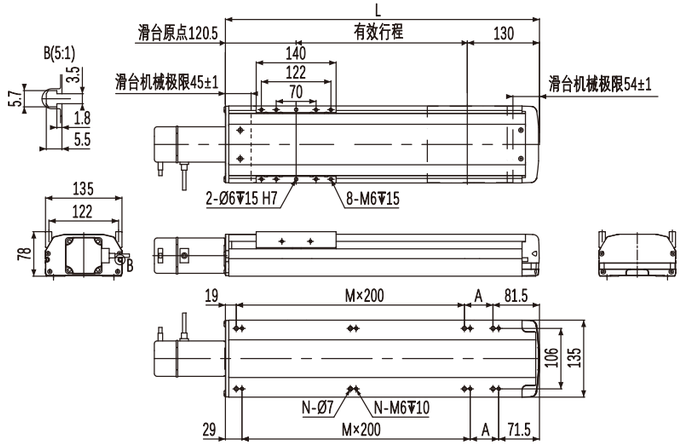

有效行程	100	150	200	250	300	350	400	450	500	550	600	650	700	750	800	850	900	950	1000	1050
L	350.5	400.5	450.5	500.5	550.5	600.5	650.5	700.5	750.5	800.5	850.5	900.5	950.5	1000.5	1050.5	1100.5	1150.5	1200.5	1250.5	1300.5
A	50	100	150	200	50	100	150	200	50	100	150	200	50	100	150	200	50	100	150	200
M	1	1	1	1	2	2	2	2	3	3	3	3	4	4	4	4	5	5	5	5
N	6	6	6	6	8	8	8	8	10	10	10	10	12	12	12	12	14	14	14	14
KG	9.3	9.85	10.4	10.95	11.5	12.05	12.6	13.15	13.7	14.25	14.8	15.35	15.9	16.45	17	17.55	18.1	18.65	19.2	19.75

BL 马达左折
Left Linear Module

单位(Unit):mm

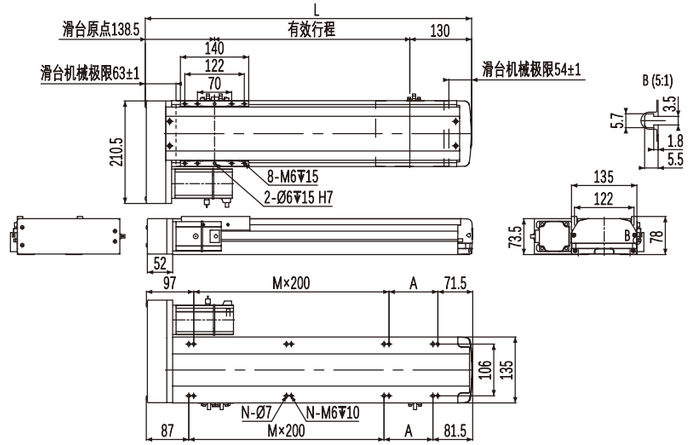

有效行程	100	150	200	250	300	350	400	450	500	550	600	650	700	750	800	850	900	950	1000	1050
L	368.5	418.5	468.5	518.5	568.5	618.5	668.5	718.5	768.5	818.5	868.5	918.5	968.5	1018.5	1068.5	1118.5	1168.5	1218.5	1268.5	1318.5
A	200	50	100	150	200	50	100	150	200	50	100	150	200	50	100	150	200	50	100	150
M	0	1	1	1	1	2	2	2	2	3	3	3	3	4	4	4	4	5	5	5
N	4	6	6	6	6	8	8	8	8	10	10	10	10	12	12	12	12	14	14	14
KG	9.94	10.48	11.02	11.56	12.1	12.64	13.18	13.72	14.26	14.8	15.34	15.88	16.42	16.96	17.5	18.04	18.58	19.2	19.66	20.2

BM 马达下折
Under Linear Module

单位(Unit):mm

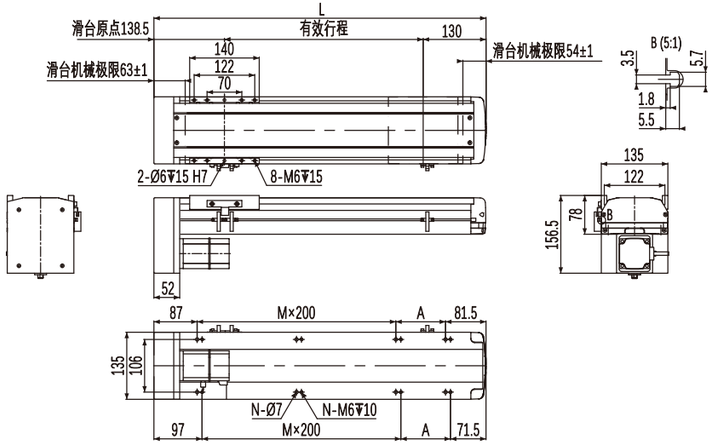

有效行程	100	150	200	250	300	350	400	450	500	550	600	650	700	750	800	850	900	950	1000	1050
L	368.5	418.5	468.5	518.5	568.5	618.5	668.5	718.5	768.5	818.5	868.5	918.5	968.5	1068.5	1068.5	1118.5	1168.5	1218.5	1268.5	1318.5
A	200	50	100	150	200	50	100	150	200	50	100	150	200	50	100	150	200	50	100	150
M	0	1	1	1	1	2	2	2	2	3	3	3	3	4	4	4	4	5	5	5
N	4	6	6	6	6	8	8	8	8	10	10	10	10	12	12	12	12	14	14	14
KG	9.94	10.48	11.02	11.56	12.1	12.64	13.18	13.72	14.26	14.8	15.34	15.88	16.42	16.96	17.5	18.04	18.58	19.2	19.66	20.2

BR 马达右折
Right Linear Module

单位(Unit):mm

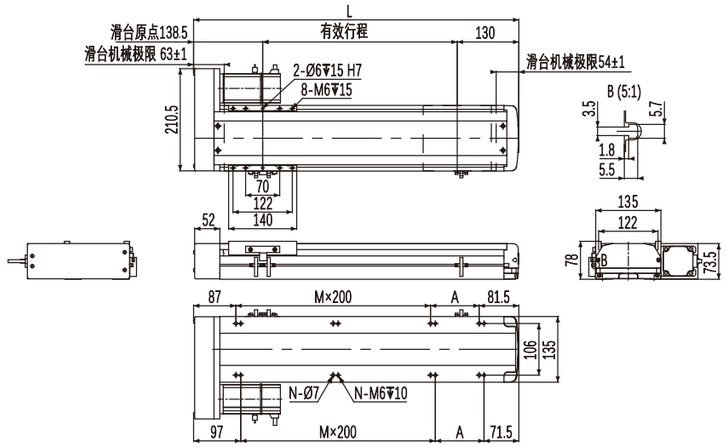

有效行程	100	150	200	250	300	350	400	450	500	550	600	650	700	750	800	850	900	950	1000	1050
L	368.5	418.5	468.5	518.5	568.5	618.5	668.5	718.5	768.5	818.5	868.5	918.5	968.5	1018.5	1068.5	1118.5	1168.5	1218.5	1268.5	1318.5
A	200	50	100	150	200	50	100	150	200	50	100	150	200	50	100	150	200	50	100	150
M	0	1	1	1	1	2	2	2	2	3	3	3	3	4	4	4	4	5	5	5
N	4	6	6	6	6	8	8	8	8	10	10	10	10	12	12	12	12	14	14	14
KG	9.94	10.48	11.02	11.56	12.1	12.64	13.18	13.72	14.26	14.8	15.34	15.88	16.42	16.96	17.5	18.04	18.58	19.2	19.66	20.2

PSS140 单轴/1-Axis

M 马达内置 Motor Built-In

单位(Unit):mm

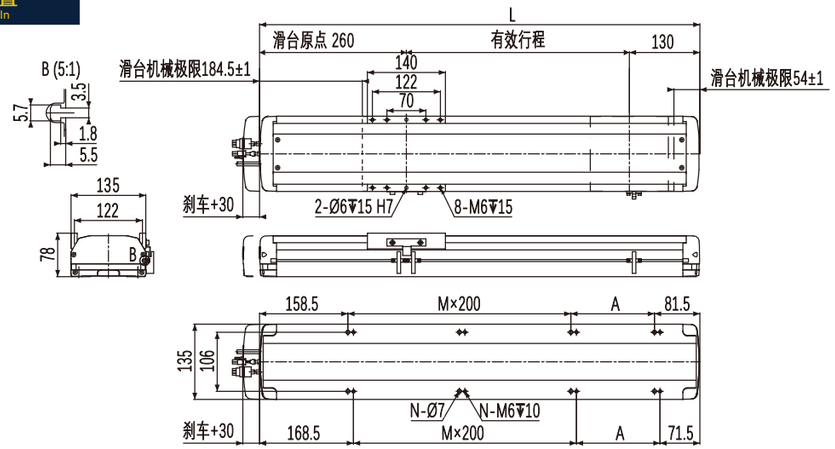

有效行程	100	150	200	250	300	350	400	450	500	550	600	650	700	750	800	850	900	950	1000	1050
L	490	540	590	640	690	740	790	840	890	940	990	1040	1090	1140	1190	1240	1290	1340	1390	1440
A	50	100	150	200	50	100	150	200	50	100	150	200	50	100	150	200	50	100	150	200
M	1	1	1	1	2	2	2	2	3	3	3	3	4	4	4	4	5	5	5	5
N	6	6	6	6	8	8	8	8	10	10	10	10	12	12	12	12	14	14	14	14
KG	10.06	10.62	11.18	11.74	12.3	12.86	13.42	13.98	14.54	15.1	15.66	16.22	16.78	17.34	17.9	18.46	19.02	19.58	20.14	20.7

企业文化: 五环理念
价值观: 以用户为是，以自己为非；要么不干，要干就干第一；
企业愿景: 成为行业主导，用户首选第一竞争力的机械传动的服务商

查产品资料
询产品价格
扫一扫关注
微信服务号

PSS170 单轴/1-Axis

滚珠丝杆驱动
Ball Screw Drive



此图仅供参考，出货规格详见尺寸规格图
The picture is just for the reference.Please check the actual dimensions on the drawing.

最大行程 Maximum Stroke	最高速度 Maximum Speed	额定扭矩 Maximux Static Torque	滚珠丝杆 Ball Screw	直线导轨 Linear Guide
1250mm	2000mm/s	2.39N·m	ø20mm	20×15-2支

电机马达连接方式 Motor Connection Style


BC


BL

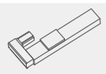
BR


BM

型号表示方式
Ordering Method

PSS170 – L05 – S100 – BC – T75B – C 1 – N

本体型号 Ontology Model

滚珠丝杆导程 Ball Screw Lead

05	5mm
10	10mm
20	20mm
40	40mm

有效行程 Maximum Stroke

标准范围	100 - 1250mm
行程间隔	50mm Pitch

马达连接方式 Motor Position

BC	马达直连外置 Motor Direct Connection
BM	马达下折 Under Linear Module
BL	马达左折 Left Linear Module
BR	马达右折 Right Linear Module

马达品牌、功率 Motor Brand 、Power Output

T	台达（标准） Delta	10	100w	B	有刹车 With Brake *
P	松下（标准） Panasonic	20	200w		
Y	安川（标准） Yaskawa	40	400w		
C	客户自配 Customer-provided	75	750w		

注： 若无刹车则不表示；
选用步进电机请咨询销售人员。

原点感应器 Origin Sensor

外挂型 Out Side

C	马达侧 Moter side
D	反马达侧 Opposite Motor Side
无 No Sensor	
E	无 No Sensor

端点极限感应器 Limit Sensor

1	1只 pcs
2	2只 pcs
3	3只 pcs
无 No Sensor	
0	无 No Sensor

非标定制 Non-Standard Model

基本规格 Specification

性能	重复定位精度 Repeatability (mm)		±0.01		
	滚珠丝杆导程 Ball Screw Lead (mm)		5	10	20	40
	最高速度 Maximum Speed (mm/s)		250	500	1000	2000
	最大可搬运重量 Maximum Payload	水平使用 Horizontal(kg)	120	120	83	43
		垂直使用 Vertical(kg)	50	40	25	12
	额定推力 Rate Thrust (N)		2563	1281	640	320
	标准行程 Stroke Pitch (mm)		100~1250mm / 间隔 50mm pitch			
配件	驱动功率 AC Servo Motor Output (W)		750			
	滚珠丝杆外径 Ball Screw ø (mm)		C7ø20			
	直线导轨 Linear Guide(mm)		W20×H15			
	联轴器 Couping(mm)		12×19			
	原点感应器 Home Sensor	外挂 Outside	EE-SX672(NPN) EE-SX672P(PNP)			

感应器接线图（原点及端点） Sensor Layout

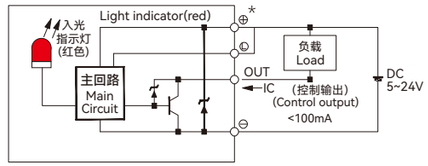

*行程超过850时，会产生滚珠丝杆偏振，此时请降低工作速度。
*When the stroke is over 850mm,the run-out of the ball screw will occur. We recommend to low down the working speed under this cicumstances.
*马达加减速设定0.2秒。
*Acceleration and deacceleration value is set 0.2 second.
*本产品标准行程工作速度请参照P070页应用。
*Please refer to page P070 for standard stroke working speed.

容许负载力矩表 Allowable Overhang

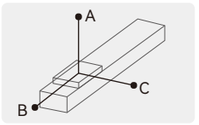

单位(unit): mm

水平安装 Horizontal Installation		A	B	C
导程 5 Lead	70kg	3235	349	408
	90kg	2482	263	306
	120kg	1861	187	218
导程 10 Lead	65kg	1911	338	373
	85kg	1445	248	276
	120kg	1000	164	182
导程 20 Lead	35kg	1666	547	538
	55kg	1030	331	328
	83kg	654	206	204
导程 40 Lead	15kg	1126	740	577
	22kg	755	491	384
	43kg	366	231	183

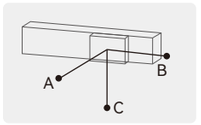

单位(unit): mm

墙壁安装 Wall Installation		A	B	C
导程 5 Lead	75kg	377	322	2988
	95kg	288	246	2333
	120kg	218	187	1850
导程 10 Lead	60kg	408	368	2092
	80kg	296	266	1554
	120kg	182	164	1002
导程 20 Lead	30kg	633	644	1961
	50kg	365	369	1143
	83kg	204	206	656
导程 40 Lead	12kg	729	936	1417
	22kg	384	491	755
	43kg	183	231	366

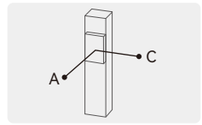

单位(unit): mm

垂直安装 Vertical Installation		A	C
导程 5 Lead	20kg	1368	1368
	30kg	911	911
	50kg	546	546
导程 10 Lead	15kg	1618	1618
	25kg	970	970
	40kg	607	607
导程 20 Lead	10kg	1922	1922
	14kg	1377	1377
	25kg	769	769
导程 40 Lead	7kg	1356	1356
	12kg	790	790
	—	—	—

静态容许负载惯量 Static Loading Moment

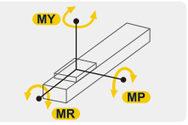

单位(unit): N·m

水平安装 Horizontal Installation	
MY	1032
MP	1034
MR	908

*力矩所表示的数据，代表重心。
*The torque value in the chart indicate the center of gravity.
*产品在规范的使用条件下,使用寿命为10000公里。
*Operation life is 10,000km when the product is using under the specified conditions.
*倒吊使用无法套用标准规范，如有需求请与我们联系。
*Data information is not for ceiling-mount inverse use, contact us for the details if you want to apply ceiling-mount inverse usage.

推荐搭配伺服电机一览表 Recommended Motor Table

品牌 Brand	特征码 Coding	有无刹车 Whether With Brake	马达功率 Motor Power	电源电压 (AC-voltage)	伺服马达型号 Motor Model	伺服驱动型号 Motor Model
台达 Delta	T	无刹车(水平使用) Without Brake(Horizontal Type)	750W	220V	ECMA-C20807RS	ASD-B2-0721-B
		有刹车(垂直使用) With Brake(Vertical Type)	750W	220V	ECMA-C20807SS	ASD-B2-0721-B
松下 Panasonic	P	无刹车(水平使用) Without Brake(Horizontal Type)	750W	220V	MHMF082L1U2M	MCDLN35SG
		有刹车(垂直使用) With Brake(Vertical Type)	750W	220V	MHMF082L1V2M	MCDLN35SG
安川 Yaskawa	Y	无刹车(水平使用) Without Brake(Horizontal Type)	750W	220V	SGM7J08AFC6S	SGD7S5R5A00A002
		有刹车(垂直使用) With Brake(Vertical Type)	750W	220V	SGM7J08AFC6E	SGD7S5R5A00A002

PSS170 单轴/1-Axis

滚珠丝杆驱动
Ball Screw Drive

BC 马达直连 Motor Direct Connection

单位(Unit):mm

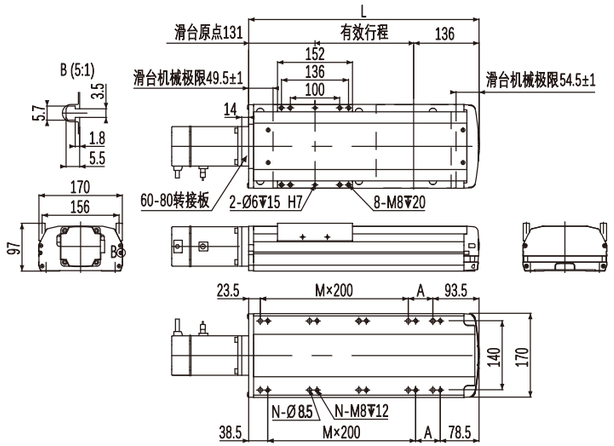

有效行程	100	150	200	250	300	350	400	450	500	550	600	650	700	750	800	850	900	950	1000	1050	1100	1150	1200	1250
L	367	417	467	517	567	617	667	717	767	817	867	917	967	1017	1067	1117	1167	1217	1267	1317	1367	1417	1467	1517
A	50	100	150	200	50	100	150	200	50	100	150	200	50	100	150	200	50	100	150	200	50	100	150	200
M	1	1	1	1	2	2	2	2	3	3	3	3	4	4	4	4	5	5	5	5	6	6	6	6
N	6	6	6	6	8	8	8	8	10	10	10	10	12	12	12	12	14	14	14	14	16	16	16	16
KG	10.02	10.79	11.57	12.34	13.11	13.88	14.65	15.42	16.19	16.96	17.73	18.5	19.28	20.05	20.82	21.59	22.36	23.13	23.9	24.67	25.44	26.21	26.98	27.75

BM 马达下折 Under Linear Module

单位(Unit):mm

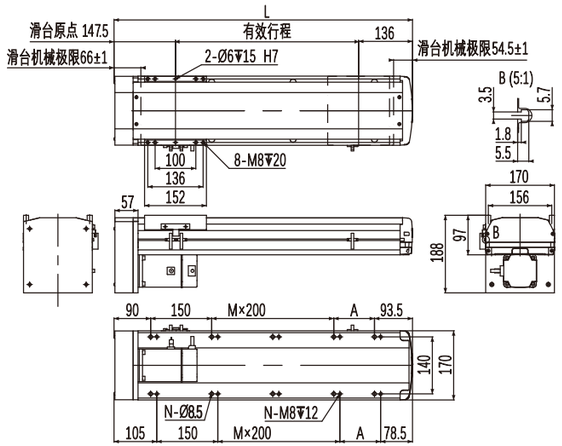

有效行程	100	150	200	250	300	350	400	450	500	550	600	650	700	750	800	850	900	950	1000	1050	1100	1150	1200	1250
L	383.5	433.5	483.5	533.5	583.5	633.5	683.5	733.5	783.5	833.5	883.5	933.5	983.5	1033.5	1083.5	1133.5	1183.5	1233.5	1283.5	1333.5	1383.5	1433.5	1483.5	1533.5
A	50	100	150	200	50	100	150	200	50	100	150	200	50	100	150	200	50	100	150	200	50	100	150	200
M	0	0	0	0	1	1	1	1	2	2	2	2	3	3	3	3	4	4	4	4	5	5	5	5
N	6	6	6	6	8	8	8	8	10	10	10	10	12	12	12	12	14	14	14	14	16	16	16	16
KG	10.3	11.07	11.84	12.61	13.38	14.15	14.92	15.69	16.47	17.24	18.01	18.78	19.55	20.32	21.09	21.86	22.63	23.4	24.18	24.95	25.72	26.49	27.26	28.03

BL 马达左折 Left Linear Module

单位(Unit):mm

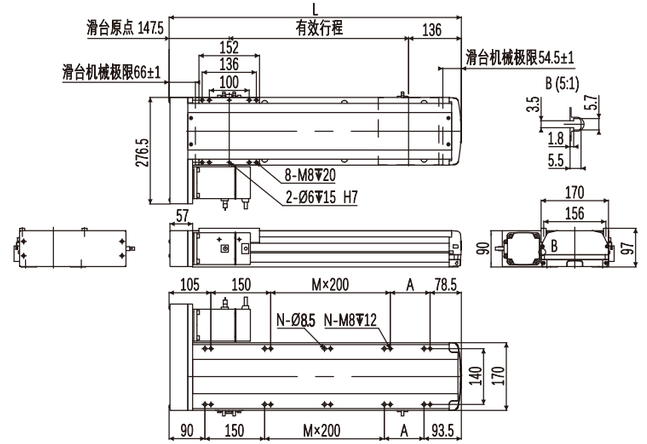

有效行程	100	150	200	250	300	350	400	450	500	550	600	650	700	750	800	850	900	950	1000	1050	1100	1150	1200	1250
L	383.5	433.5	483.5	533.5	583.5	633.5	683.5	733.5	783.5	833.5	883.5	933.5	983.5	1033.5	1083.5	1133.5	1183.5	1233.5	1283.5	1333.5	1383.5	1433.5	1483.5	1533.5
A	50	100	150	200	50	100	150	200	50	100	150	200	50	100	150	200	50	100	150	200	50	100	150	200
M	0	0	0	0	1	1	1	1	2	2	2	2	3	3	3	3	4	4	4	4	5	5	5	5
N	6	6	6	6	8	8	8	8	10	10	10	10	12	12	12	12	14	14	14	14	16	16	16	16
KG	10.3	11.07	11.84	12.61	13.38	14.15	14.92	15.69	16.47	17.24	18.01	18.78	19.55	20.32	21.09	21.86	22.63	23.4	24.18	24.95	25.72	26.49	27.26	28.03

BR 马达右折 Right Linear Module

单位(Unit):mm

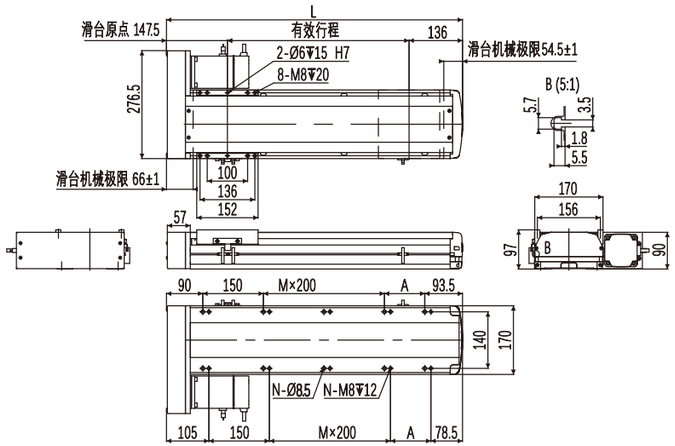

PSS200 单轴/1-Axis

滚珠丝杆驱动
Ball Screw Drive



此图仅供参考，出货规格详见尺寸规格图
The picture is just for the reference.Please check the actual dimensions on the drawing.

最大行程 Maximum Stroke	最高速度 Maximum Speed	额定扭矩 Maximux Static Torque	滚珠丝杆 Ball Screw	直线导轨 Linear Guide
1500mm	1250mm/s	2.39N·m	ø25mm	20×15-2支

电机马达连接方式 Motor Connection Style


BC


BL

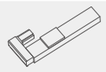
BR


BM

型号表示方式
Ordering Method

PSS200 – L05 – S100 – BC – T75B – C 1 – N

本体型号 Ontology Model

滚珠丝杆导程 Ball Screw Lead

05	5mm
10	10mm
25	25mm

有效行程 Maximum Stroke

标准范围	100 - 1500mm
行程间隔	50mm Pitch

马达连接方式 Motor Position

BC	马达直连外置 Motor Direct Connection
BM	马达下折 Under Linear Module
BL	马达左折 Left Linear Module
BR	马达右折 Right Linear Module

马达品牌、功率 Motor Brand 、Power Output

T	台达（标准） Delta	10	100w	B	有刹车 With Brake *
P	松下（标准） Panasonic	20	200w		
Y	安川（标准） Yaskawa	40	400w		
C	客户自配 Customer-provided	75	750w		

注： 若无刹车则不表示；
选用步进电机请咨询销售人员。

原点感应器 Origin Sensor

外挂型 Out Side

C	马达侧 Moter side
D	反马达侧 Opposite Motor Side
无 No Sensor	
E	无 No Sensor

端点极限感应器 Limit Sensor

1	1只 pcs
2	2只 pcs
3	3只 pcs
无 No Sensor	
0	无 No Sensor

非标定制
Non-Standard Model

基本规格 Specification

性能	重复定位精度 Repeatability (mm)		±0.01		
	滚珠丝杆导程 Ball Screw Lead (mm)		5	10	25
	最高速度 Maximum Speed (mm/s)		250	500	1250
	最大可搬运重量 Maximum Payload	水平使用 Horizontal(kg)	140	140	95
		垂直使用 Vertical(kg)	50	40	18
	额定推力 Rate Thrust (N)		2563	1281	640
	标准行程 Stroke Pitch (mm)		100~1500mm / 间隔 50mm pitch		
配件	驱动功率 AC Servo Motor Output (W)		750		
	滚珠丝杆外径 Ball Screw ø (mm)		C7ø25		
	直线导轨 Linear Guide(mm)		W20×H15		
	联轴器 Couping(mm)		17×19		
	原点感应器 Home Sensor	外挂 Outside	EE-SX672(NPN) EE-SX672P(PNP)		

感应器接线图（原点及端点） Sensor Layout

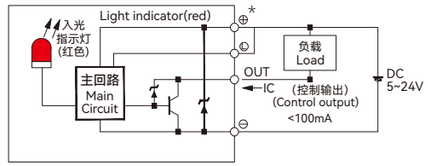

*行程超过900时，会产生滚珠丝杆偏振，此时请降低工作速度。
*When the stroke is over 900mm,the run-out of the ball screw will occur. We recommend to low down the working speed under this cicumstances.
*马达加减速设定0.2秒。
*Acceleration and deacceleration value is set 0.2 second.
*本产品标准行程工作速度请参照P070页应用。
*Please refer to page P070 for standard stroke working speed.

容许负载力矩表 Allowable Overhang

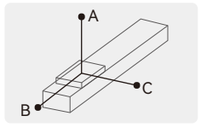

单位(unit): mm

水平安装 Horizontal Installation		A	B	C
导程 5 Lead	100kg	4800	433	357
	120kg	3680	291	231
	140kg	3157	196	147
导程 10 Lead	100kg	3020	363	274
	120kg	2354	234	167
	140kg	1913	149	95
导程 25 Lead	65kg	1322	414	258
	75kg	936	251	136
	95kg	693	150	62

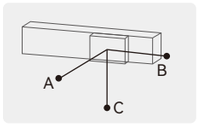

单位(unit): mm

墙壁安装 Wall Installation		A	B	C
导程 5 Lead	100kg	300	369	4300
	120kg	212	269	3511
	140kg	147	196	3157
导程 10 Lead	100kg	227	303	2700
	120kg	151	214	2244
	140kg	95	149	1913
导程 25 Lead	70kg	220	364	1204
	80kg	115	220	866
	95kg	62	150	693

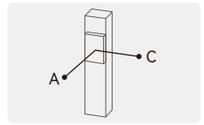

单位(unit): mm

垂直安装 Vertical Installation		A	C
导程 5 Lead	30kg	2155	2155
	40kg	1568	1568
	50kg	1088	1088
导程 10 Lead	25kg	2305	2305
	35kg	1595	1595
	40kg	1196	1196
导程 25 Lead	15kg	2511	2511
	18kg	1833	1833
	—	—	—

静态容许负载惯量 Static Loading Moment

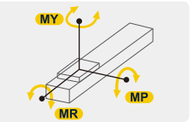

单位(unit): N·m

水平安装 Horizontal Installation	
MY	1032
MP	1034
MR	908

*力矩所表示的数据，代表重心。
*The torque value in the chart indicate the center of gravity.
*产品在规范的使用条件下,使用寿命为10000公里。
*Operation life is 10,000km when the product is using under the specified conditions.
*倒吊使用无法套用标准规范，如有需求请与我们联系。
*Data information is not for ceiling-mount inverse use, contact us for the details if you want to apply ceiling-mount inverse usage.

推荐搭配伺服电机一览表 Recommended Motor Table

品牌 Brand	特征码 Coding	有无刹车 Whether With Brake	马达功率 Motor Power	电源电压 (AC-voltage)	伺服马达型号 Motor Model	伺服驱动型号 Motor Model
台达 Delta	T	无刹车(水平使用) Without Brake(Horizontal Type)	750W	220V	ECMA-C20807RS	ASD-B2-0721-B
		有刹车(垂直使用) With Brake(Vertical Type)	750W	220V	ECMA-C20807SS	ASD-B2-0721-B
松下 Panasonic	P	无刹车(水平使用) Without Brake(Horizontal Type)	750W	220V	MHMF082L1U2M	MCDLN35SG
		有刹车(垂直使用) With Brake(Vertical Type)	750W	220V	MHMF082L1V2M	MCDLN35SG
安川 Yaskawa	Y	无刹车(水平使用) Without Brake(Horizontal Type)	750W	220V	SGM7J08AFC6S	SGD7S5R5A00A002
		有刹车(垂直使用) With Brake(Vertical Type)	750W	220V	SGM7J08AFC6E	SGD7S5R5A00A002

PSS200 单轴/1-Axis

滚珠丝杆驱动
Ball Screw Drive

BC 马达直连 Motor Direct Connection

单位(Unit):mm

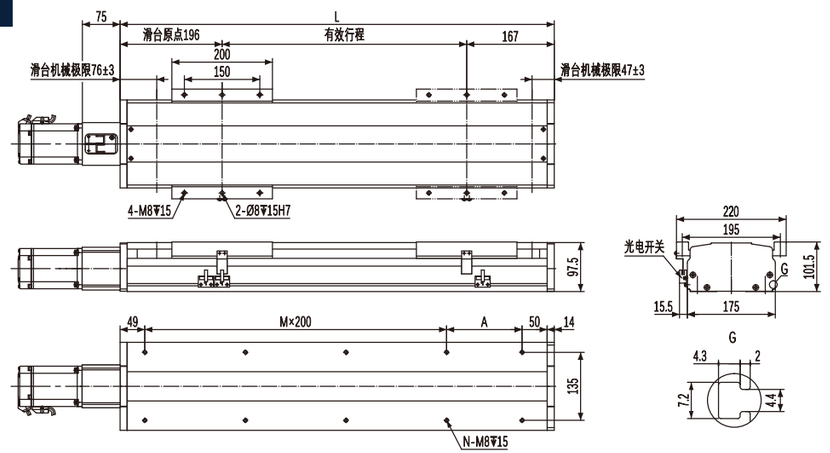

有效行程	100	150	200	250	300	350	400	450	500	550	600	650	700	750	800	850	900	950	1000	1050	1100	1150	1200	1250	1300	1350	1400	1450	1500
L	463	513	563	613	663	713	763	813	863	913	963	1013	1063	1113	1163	1213	1263	1313	1363	1413	1463	1513	1563	1613	1663	1713	1763	1813	1863
A	150	200	50	100	150	200	50	100	150	200	50	100	150	200	50	100	150	200	50	100	150	200	50	100	150	200	50	100	150
M	1	1	2	2	2	2	3	3	3	3	4	4	4	4	5	5	5	5	6	6	6	6	7	7	7	7	8	8	8
N	6	6	8	8	8	8	10	10	10	10	12	12	12	12	14	14	14	14	16	16	16	16	18	18	18	18	20	20	20
KG	14.5	15.5	16.5	17.5	18.5	19.5	20.5	21.5	22.5	23.5	24.5	25.5	26.5	27.5	28.5	29.5	30.5	31.5	32.5	33.5	34.5	35.5	36.5	37.5	38.5	39.5	40.5	41.5	42.5

BL 马达左折 Left Linear Module

单位(Unit):mm

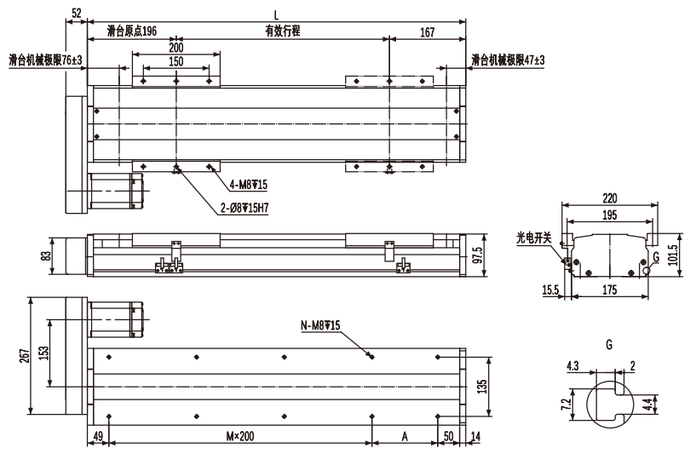

有效行程	100	150	200	250	300	350	400	450	500	550	600	650	700	750	800	850	900	950	1000	1050	1100	1150	1200	1250	1300	1350	1400	1450	1500
L	463	513	563	613	663	713	763	813	863	913	963	1013	1063	1113	1163	1213	1263	1313	1363	1413	1463	1513	1563	1613	1663	1713	1763	1813	1863
A	150	200	50	100	150	200	50	100	150	200	50	100	150	200	50	100	150	200	50	100	150	200	50	100	150	200	50	100	150
M	1	1	2	2	2	2	3	3	3	3	4	4	4	4	5	5	5	5	6	6	6	6	7	7	7	7	8	8	8
N	6	6	8	8	8	8	10	10	10	10	12	12	12	12	14	14	14	14	16	16	16	16	18	18	18	18	20	20	20
KG	14.5	15.5	16.5	17.5	18.5	19.5	20.5	21.5	22.5	23.5	24.5	25.5	26.5	27.5	28.5	29.5	30.5	31.5	32.5	33.5	34.5	35.5	36.5	37.5	38.5	39.5	40.5	41.5	42.5

BM 马达下折 Under Linear Module

单位(Unit):mm

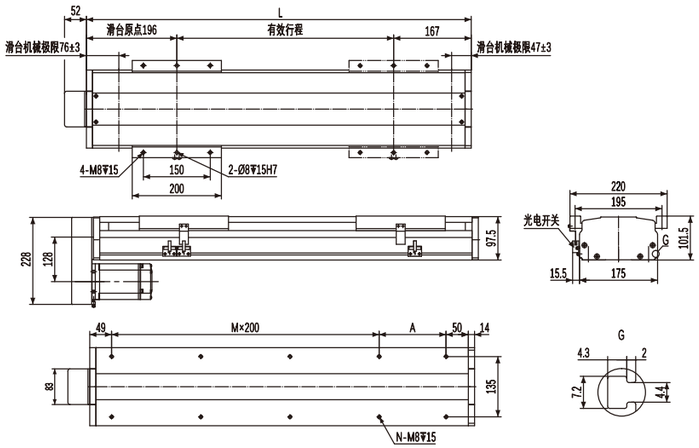

有效行程	100	150	200	250	300	350	400	450	500	550	600	650	700	750	800	850	900	950	1000	1050	1100	1150	1200	1250	1300	1350	1400	1450	1500
L	463	513	563	613	663	713	763	813	863	913	963	1013	1063	1113	1163	1213	1263	1313	1363	1413	1463	1513	1563	1613	1663	1713	1763	1813	1863
A	150	200	50	100	150	200	50	100	150	200	50	100	150	200	50	100	150	200	50	100	150	200	50	100	150	200	50	100	150
M	1	1	2	2	2	2	3	3	3	3	4	4	4	4	5	5	5	5	6	6	6	6	7	7	7	7	8	8	8
N	6	6	8	8	8	8	10	10	10	10	12	12	12	12	14	14	14	14	16	16	16	16	18	18	18	18	20	20	20
KG	14.5	15.5	16.5	17.5	18.5	19.5	20.5	21.5	22.5	23.5	24.5	25.5	26.5	27.5	28.5	29.5	30.5	31.5	32.5	33.5	34.5	35.5	36.5	37.5	38.5	39.5	40.5	41.5	42.5

BR 马达右折 Right Linear Module

单位(Unit):mm

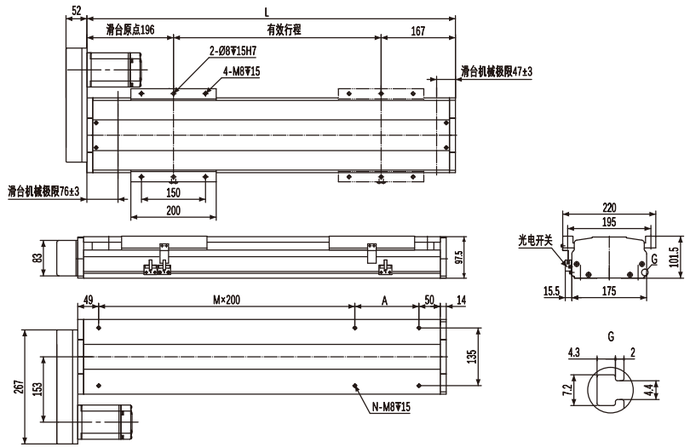

有效行程	100	150	200	250	300	350	400	450	500	550	600	650	700	750	800	850	900	950	1000	1050	1100	1150	1200	1250	1300	1350	1400	1450	1500
L	463	513	563	613	663	713	763	813	863	913	963	1013	1063	1113	1163	1213	1263	1313	1363	1413	1463	1513	1563	1613	1663	1713	1763	1813	1863
A	150	200	50	100	150	200	50	100	150	200	50	100	150	200	50	100	150	200	50	100	150	200	50	100	150	200	50	100	150
M	1	1	2	2	2	2	3	3	3	3	4	4	4	4	5	5	5	5	6	6	6	6	7	7	7	7	8	8	8
N	6	6	8	8	8	8	10	10	10	10	12	12	12	12	14	14	14	14	16	16	16	16	18	18	18	18	20	20	20
KG	14.5	15.5	16.5	17.5	18.5	19.5	20.5	21.5	22.5	23.5	24.5	25.5	26.5	27.5	28.5	29.5	30.5	31.5	32.5	33.5	34.5	35.5	36.5	37.5	38.5	39.5	40.5	41.5	42.5

PSS220 单轴/1-Axis

滚珠丝杆驱动
Ball Screw Drive



此图仅供参考，出货规格详见尺寸规格图
The picture is just for the reference.Please check the actual dimensions on the drawing.

最大行程 Maximum Stroke	最高速度 Maximum Speed	额定扭矩 Maximux Static Torque	滚珠丝杆 Ball Screw	直线导轨 Linear Guide
1500mm	1250mm/s	2.39N·m	ø25mm	23×18-2支

电机马达连接方式 Motor Connection Style


BC


BL

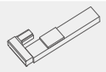
BR


BM


M

型号表示方式
Ordering Method

PSS220 – L05 – S100 – BC – T75B – C 1 – N

本体型号 Ontology Model: PSS220

滚珠丝杆导程 Ball Screw Lead
- 05 5mm
- 10 10mm
- 25 25mm

有效行程 Maximum Stroke
- 标准范围 100 - 1500mm
- 行程间隔 50mm Pitch

马达连接方式 Motor Position
- BC 马达直连外置 Motor Direct Connection
- BM 马达下折 Under Linear Module
- BL 马达左折 Left Linear Module
- BR 马达右折 Right Linear Module
- M 马达内置 Motor Built-In

马达品牌、功率 Motor Brand 、Power Output

T	台达（标准） Delta	10	100w	B	有刹车 With Brake *
P	松下（标准） Panasonic	20	200w		
Y	安川（标准） Yaskawa	40	400w		
C	客户自配 Customer-provided	75	750w		

注： 若无刹车则不表示；
选用步进电机请咨询销售人员。

原点感应器 Origin Sensor
- 外挂型 Out Side
  - C 马达侧 Moter side
  - D 反马达侧 Opposite Motor Side
- 无 No Sensor
  - E 无 No Sensor

端点极限感应器 Limit Sensor
- 1 1只 pcs
- 2 2只 pcs
- 3 3只 pcs
- 无 No Sensor
  - 0 无 No Sensor

非标定制 Non-Standard Model: C 1

基本规格 Specification

性能	重复定位精度 Repeatability (mm)		±0.01		
	滚珠丝杆导程 Ball Screw Lead (mm)		5	10	25
	最高速度 Maximum Speed (mm/s)		250	500	1250
	最大可搬运重量 Maximum Payload	水平使用 Horizontal(kg)	150	150	105
		垂直使用 Vertical(kg)	55	45	20
	额定推力 Rate Thrust (N)		2563	1281	640
	标准行程 Stroke Pitch (mm)		100~1500mm / 间隔 50mm pitch		
配件	驱动功率 AC Servo Motor Output (W)		750		
	滚珠丝杆外径 Ball Screw ø (mm)		C7ø25		
	直线导轨 Linear Guide(mm)		W23×H18		
	联轴器 Couping(mm)		17×19		
	原点感应器 Home Sensor	外挂 Outside	EE-SX672(NPN) EE-SX672P(PNP)		

感应器接线图（原点及端点） Sensor Layout

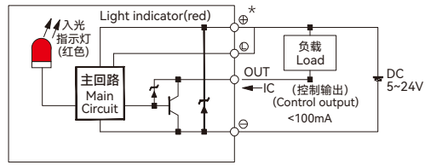

*行程超过900时，会产生滚珠丝杆偏振，此时请降低工作速度。
*When the strtoke is over 900mm,the run-out of the ball screw will occur. We recommend to low down the working speed under this cicumstances.
*马达加减速设定0.2秒。
*Acceleration and deacceleration value is set 0.2 second.
*本产品标准行程工作速度请参照P070页应用。
*Please refer to page P070 for standard stroke working speed.

容许负载力矩表 Allowable Overhang

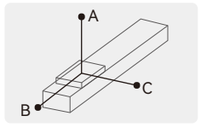

单位(unit): mm

水平安装 Horizontal Installation		A	B	C
导程 5 Lead	100kg	5000	633	557
	125kg	3880	491	431
	150kg	3357	396	347
导程 10 Lead	100kg	3220	563	474
	125kg	2554	434	367
	150kg	2113	349	295
导程 25 Lead	65kg	1522	614	458
	85kg	1136	451	336
	105kg	893	350	262

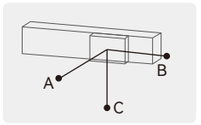

单位(unit): mm

墙壁安装 Wall Installation		A	B	C
导程 5 Lead	110kg	500	569	4500
	130kg	412	469	3711
	150kg	347	396	3357
导程 10 Lead	110kg	427	503	2900
	130kg	351	414	2444
	150kg	295	349	2113
导程 25 Lead	70kg	420	564	1404
	90kg	315	420	1066
	105kg	262	350	893

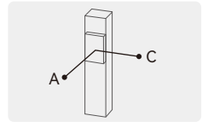

单位(unit): mm

垂直安装 Vertical Installation		A	C
导程 5 Lead	30kg	2355	2355
	40kg	1768	1768
	55kg	1288	1288
导程 10 Lead	25kg	2505	2505
	35kg	1795	1795
	45kg	1396	1396
导程 25 Lead	15kg	2711	2711
	20kg	2033	2033
	—	—	—

静态容许负载惯量 Static Loading Moment

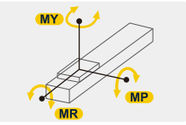

单位(unit): N·m

水平安装 Horizontal Installation	
MY	2052
MP	2052
MR	1810

*力矩所表示的数据，代表重心。
*The torque value in the chart indicate the center of gravity.
*产品在规范的使用条件下,使用寿命为10000公里。
*Operation life is 10,000km when the product is using under the specified conditions.
*倒吊使用无法套用标准规范，如有需求请与我们联系。
*Data information is not for ceiling-mount inverse use, contact us for the details if you want to apply ceiling-mount inverse usage.

推荐搭配伺服电机一览表 Recommended Motor Table

品牌 Brand	特征码 Coding	有无刹车 Whether With Brake	马达功率 Motor Power	电源电压 (AC-voltage)	伺服马达型号 Motor Model	伺服驱动型号 Motor Model
台达 Delta	T	无刹车(水平使用) Without Brake(Horizontal Type)	750W	220V	ECMA-C20807RS	ASD-B2-0721-B
		有刹车(垂直使用) With Brake(Vertical Type)	750W	220V	ECMA-C20807SS	ASD-B2-0721-B
松下 Panasonic	P	无刹车(水平使用) Without Brake(Horizontal Type)	750W	220V	MHMF082L1U2M	MCDLN35SG
		有刹车(垂直使用) With Brake(Vertical Type)	750W	220V	MHMF082L1V2M	MCDLN35SG
安川 Yaskawa	Y	无刹车(水平使用) Without Brake(Horizontal Type)	750W	220V	SGM7J08AFC6S	SGD7S5R5A00A002
		有刹车(垂直使用) With Brake(Vertical Type)	750W	220V	SGM7J08AFC6E	SGD7S5R5A00A002

PSS220 单轴/1-Axis

滚珠丝杆驱动
Ball Screw Drive

BC 马达直连 Motor Direct Connection

单位(Unit):mm

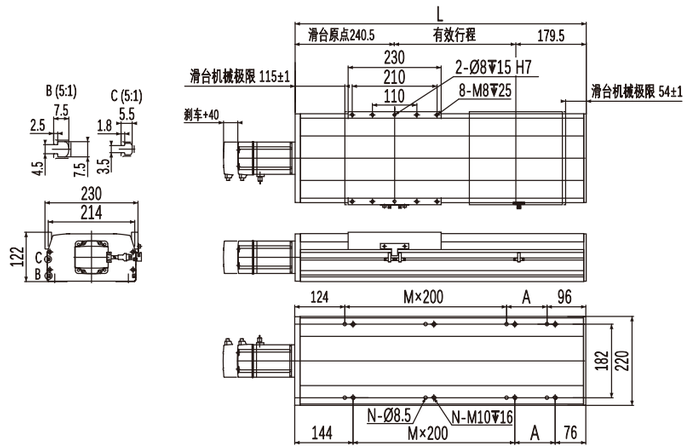

有效行程	100	150	200	250	300	350	400	450	500	550	600	650	700	750	800	850	900	950	1000	1050	1100	1150	1200	1250	1300	1350	1400	1450	1500
L	520	570	620	670	720	770	820	870	920	970	1020	1070	1120	1170	1220	1270	1320	1370	1420	1470	1520	1570	1620	1670	1720	1770	1820	1870	1920
A	100	150	200	50	100	150	200	50	100	150	200	50	100	150	200	50	100	150	200	50	100	150	200	50	100	150	200	50	100
M	1	1	1	2	2	2	2	3	3	3	3	4	4	4	4	5	5	5	5	6	6	6	6	7	7	7	7	8	8
N	6	6	6	8	8	8	8	10	10	10	10	12	12	12	12	14	14	14	14	16	16	16	16	18	18	18	18	20	20
KG	26.86	28.32	29.78	31.24	32.7	34.16	35.62	37.08	38.54	40	41.46	42.92	44.38	45.84	47.3	48.76	50.22	51.68	53.14	54.6	56.06	57.52	58.98	60.44	61.9	63.36	64.82	66.28	67.74

BL 马达左折 Left Linear Module

单位(Unit):mm

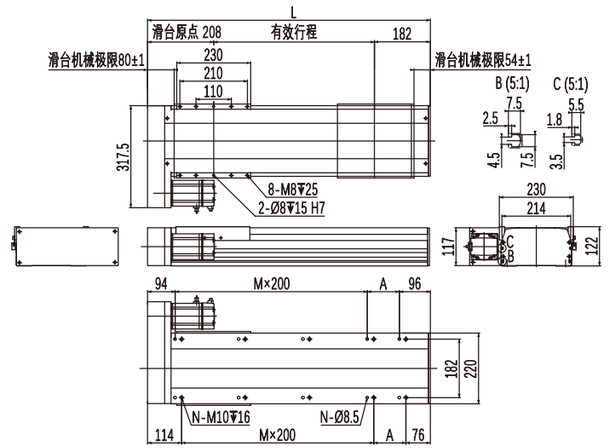

有效行程	100	150	200	250	300	350	400	450	500	550	600	650	700	750	800	850	900	950	1000	1050	1100	1150	1200	1250	1300	1350	1400	1450	1500
L	490	540	590	640	690	740	790	840	890	940	990	1040	1090	1140	1190	1240	1290	1340	1390	1440	1490	1540	1590	1640	1690	1740	1790	1840	1890
A	100	150	200	50	100	150	200	50	100	150	200	50	100	150	200	50	100	150	200	50	100	150	200	50	100	150	200	50	100
M	1	1	1	2	2	2	2	3	3	3	3	4	4	4	4	5	5	5	5	6	6	6	6	7	7	7	7	8	8
N	6	6	6	8	8	8	8	10	10	10	10	12	12	12	12	14	14	14	14	16	16	16	16	18	18	18	18	20	20
KG	25.66	27.12	28.58	30.04	31.5	32.96	34.42	35.88	37.34	38.8	40.26	41.72	43.18	44.64	46.1	47.56	49.02	50.48	51.94	53.4	54.86	56.32	57.78	59.24	60.7	62.16	63.62	65.08	66.54

BM 马达下折 Under Linear Module

单位(Unit):mm

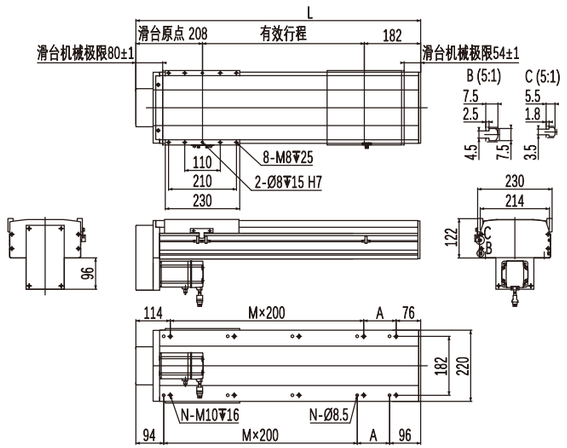

有效行程	100	150	200	250	300	350	400	450	500	550	600	650	700	750	800	850	900	950	1000	1050	1100	1150	1200	1250	1300	1350	1400	1450	1500
L	490	540	590	640	690	740	790	840	890	940	990	1040	1090	1140	1190	1240	1290	1340	1390	1440	1490	1540	1590	1640	1690	1740	1790	1840	1890
A	100	150	200	50	100	150	200	50	100	150	200	50	100	150	200	50	100	150	200	50	100	150	200	50	100	150	200	50	100
M	1	1	1	2	2	2	2	3	3	3	3	4	4	4	4	5	5	5	5	6	6	6	6	7	7	7	7	8	8
N	6	6	6	8	8	8	8	10	10	10	10	12	12	12	12	14	14	14	14	16	16	16	16	18	18	18	18	20	20
KG	25.66	27.12	28.58	30.04	31.5	32.96	34.42	35.88	37.34	38.8	40.26	41.72	43.18	44.64	46.1	47.56	49.02	50.48	51.94	53.4	54.86	56.32	57.78	59.24	60.7	62.16	63.62	65.08	66.54

BR 马达右折 Right Linear Module

单位(Unit):mm

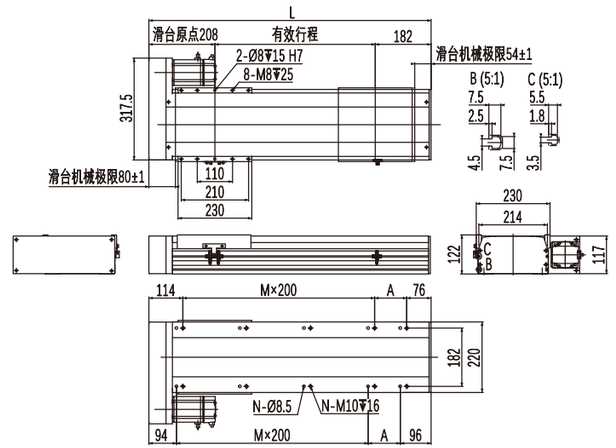

有效行程	100	150	200	250	300	350	400	450	500	550	600	650	700	750	800	850	900	950	1000	1050	1100	1150	1200	1250	1300	1350	1400	1450	1500
L	490	540	590	640	690	740	790	840	890	940	990	1040	1090	1140	1190	1240	1290	1340	1390	1440	1490	1540	1590	1640	1690	1740	1790	1840	1890
A	100	150	200	50	100	150	200	50	100	150	200	50	100	150	200	50	100	150	200	50	100	150	200	50	100	150	200	50	100
M	1	1	1	2	2	2	2	3	3	3	3	4	4	4	4	5	5	5	5	6	6	6	6	7	7	7	7	8	8
N	6	6	6	8	8	8	8	10	10	10	10	12	12	12	12	14	14	14	14	16	16	16	16	18	18	18	18	20	20
KG	25.66	27.12	28.58	30.04	31.5	32.96	34.42	35.88	37.34	38.8	40.26	41.72	43.18	44.64	46.1	47.56	49.02	50.48	51.94	53.4	54.86	56.32	57.78	59.24	60.7	62.16	63.62	65.08	66.54

PSS220 单轴/1-Axis

M 马达内置 Motor Built-In

单位(Unit):mm

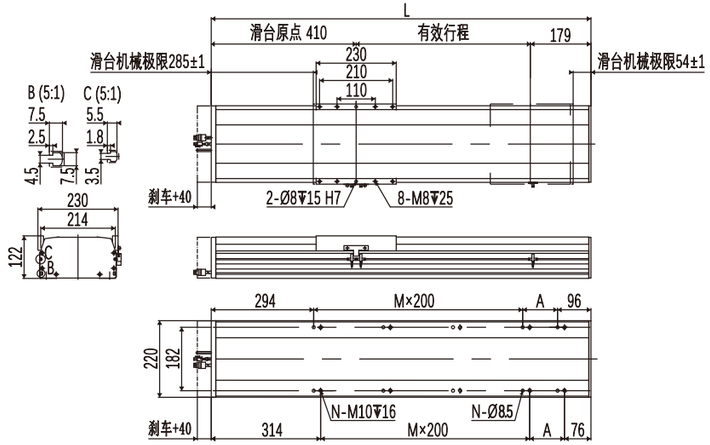

有效行程	100	150	200	250	300	350	400	450	500	550	600	650	700	750	800	850	900	950	1000	1050	1100	1150	1200	1250	1300	1350	1400	1450	1500
L	690	740	790	840	890	940	990	1040	1090	1140	1190	1240	1290	1340	1390	1440	1490	1540	1590	1640	1690	1740	1790	1840	1890	1940	1990	2040	2090
A	100	150	200	50	100	150	200	50	100	150	200	50	100	150	200	50	100	150	200	50	100	150	200	50	100	150	200	50	100
M	1	1	1	2	2	2	2	3	3	3	3	4	4	4	4	5	5	5	5	6	6	6	6	7	7	7	7	8	8
N	6	6	6	8	8	8	8	10	10	10	10	12	12	12	12	14	14	14	14	16	16	16	16	18	18	18	18	20	20
KG	29.32	30.79	32.26	33.73	35.2	36.67	38.14	39.61	41.08	42.55	44.02	45.49	46.96	48.43	49.9	51.37	52.84	54.31	55.78	57.25	58.72	60.19	61.66	63.13	64.6	66.07	67.54	69.01	70.48

企业文化: 五环理念
价值观: 以用户为是，以自己为非；要么不干，要干就干第一；
企业愿景: 成为行业主导，用户首选第一竞争力的机械传动的服务商

查产品资料
询产品价格
扫一扫关注
微信服务号

PSC Series
线性模组系列

精密级/丝杆驱动/无尘环境

PRECISION TYPE/BAII SCREW DRIVE/FULLY-ENCLOSED

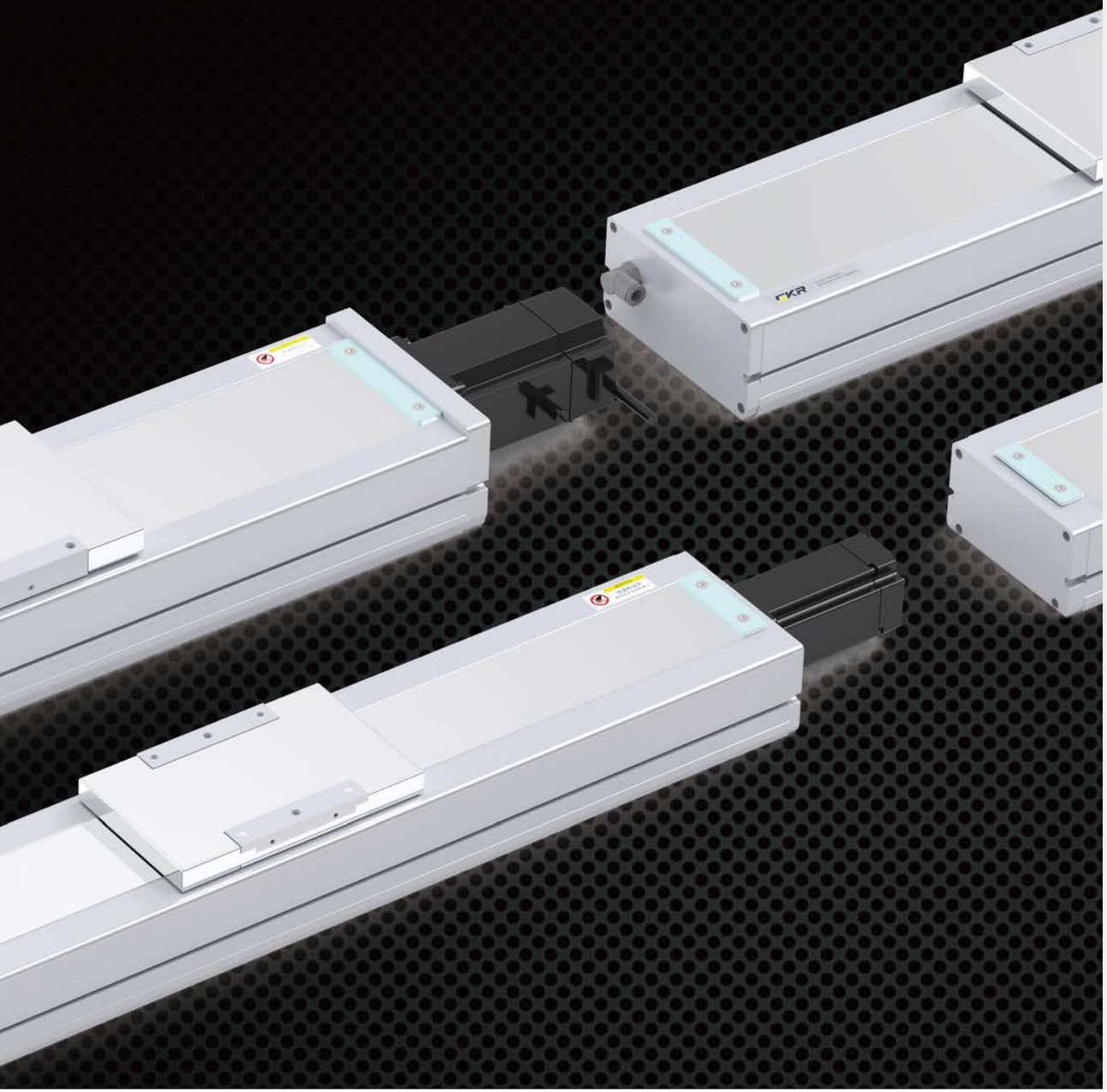

目录

CONTENTS

PSC140

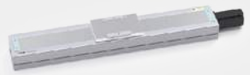

最大行程 1050mm
最大负载 110KG
本体高度 91mm
本体宽度 135mm
..... 105

PSC170



最大行程 1250mm
最大负载 120KG
本体高度 107mm
本体宽度 170mm
..... 109

产品索引 标准滚珠丝杆滑台系列

SPEC INDEX STANDARD BALL SCREW MODULE SERIESR

使用环境 Use Where	传动方式 Driven Mode	产品型号 Model	驱动功率 Motor Power (W)	本体宽幅 Width (mm)	重复定位精度 Positioning Precision (mm)	丝杆规格(C7级) Ball Screw Spec		最大搬运重量"2 Maximum Load Weight		额定速度 Maximum speed"1 (mm/s)
						外径 Diameter (mm)	导程 Lead (mm)	水平使用 Horizontal (kg)	垂直使用 Vertical (kg)	
无尘环境 Fully-enclosed	滚珠丝杆 Ball Screw	PSC140	400	135	±0.01	16	5	110	33	250
							10	88	22	500
							20	40	8	1000
		PSC170	750	170	±0.01	20	5	120	50	250
							10	120	40	500
							20	83	25	1000
							40	50	10	2000

标准行程及最高使用速度"3 Stroke (mm) & Maximum Speed (mm/s) 代表速度 speed																													页码 Page
行程 Stroke	100	150	200	250	300	350	400	450	500	550	600	650	700	750	800	850	900	950	1000	1050	1100	1150	1200	1250	1300	1350	1400	1450	1500	
250															225	200	175	150	125	100										105
500															450	400	350	300	250	200										
1000															900	800	700	600	500	400										
250																	225		200		175		150							109
500																	450		400		350		300							
1000																	900		800		700		600							
2000																	1800		1600		1400		1200							

*注 Notes:

1. 额定速度为电机额定转速（3000r/min）时的速度，或由滚珠丝杠的容许转速限制的速度。
The rated speed is the speed at the motor's rated rotation (3000 r/min), or the speed limited by the ball screw's permissible rotation.

2. 最大可搬运重量为额定转速下加速度0.3G时（导程5mm或以下时为0.15G）的质量。如果在最大搬运重量的范围内，则与搬运重量无关，可以按此速度搬运。但是，随着重量增加，加速、减速曲线趋缓，如果移动距离较短，则不能达到标注的最高速度。
The maximum load weight is the mass at rated rotation when the acceleration is 0.3G (or 0.15G when the ball screw lead is 5mm or less). If within the range of maximum load weight, it can be transported at this speed, regardless of the load weight. However, as the weight increases, the acceleration and deceleration curves become more gradual. If the movement distance is short, the maximum indicated speed may not be reached.

3. 各行程的最高速度为电机转速（3000r/min）时的速度，滚珠螺杆驱动机型的行程较长时，因滚珠丝杆发生共振以最高速度工作时，可能会出现异声、震动等情况。应适当降低运动速度。
The maximum speed for each stroke is the speed when the motor rotation is 3000 r/min. For longer strokes of ball screw driven models, abnormal noise and vibration may occur due to resonance when operating at maximum speed; the movement speed should be appropriately reduced.

4. 行程是指我们标准产品所能达到的最大行程，有特殊要求请咨询销售人员。
Stroke refers to the maximum travel distance that our standard products can achieve. Please consult our sales staff if you have special requirements.

PSC140 单轴/1-Axis

滚珠丝杆驱动
Ball Screw Drive

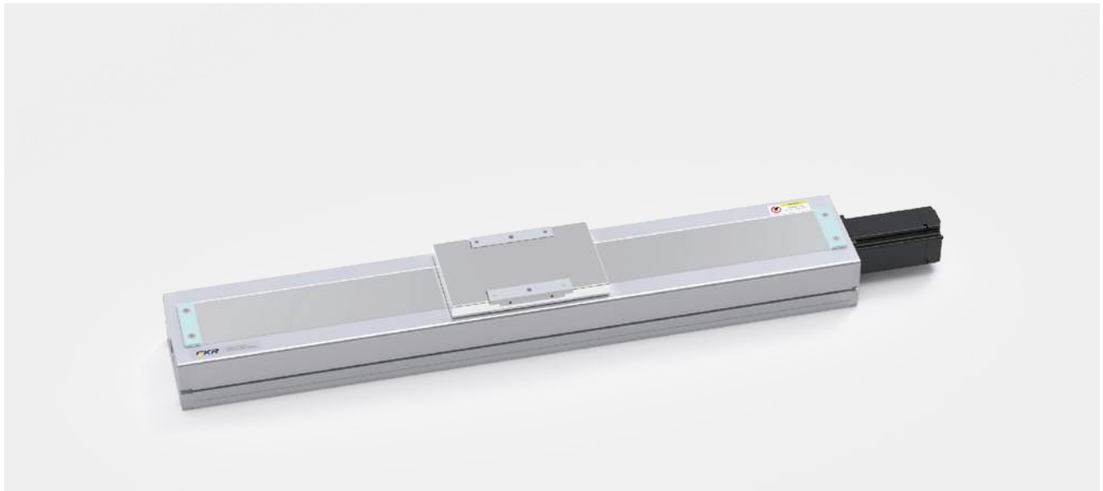

此图仅供参考，出货规格详见尺寸规格图
The picture is just for the reference.Please check the actual dimensions on the drawing.

最大行程 Maximum Stroke	最高速度 Maximum Speed	额定扭矩 Maximux Static Torque	滚珠丝杆 Ball Screw	直线导轨 Linear Guide
1050mm	1000mm/s	1.27N·m	ø16mm	15×12.5-2支

电机马达连接方式 Motor Connection Style

 BC

 BL

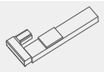 BR

 BM

型号表示方式
Ordering Method

PSC140 – L05 – S100 – BC – T40B – C 1 – N

本体型号 Ontology Model

滚珠丝杆导程 Ball Screw Lead

05	5mm
10	10mm
20	20mm

有效行程 Maximum Stroke

标准范围	100 - 1050mm
行程间隔	50mm Pitch

马达连接方式 Motor Position

BC	马达直连外置 Motor Direct Connection
BM	马达下折 Under Linear Module
BL	马达左折 Left Linear Module
BR	马达右折 Right Linear Module

马达品牌、功率 Motor Brand 、Power Output

T	台达（标准） Delta	10	100w	B	有刹车 With Brake *
P	松下（标准） Panasonic	20	200w		
Y	安川（标准） Yaskawa	40	400w		
C	客户自配 Customer-provided	75	750w		

注： 若无刹车则不表示；
选用步进电机请咨询销售人员。

原点感应器 Origin Sensor

外挂型 Out Side

C	马达侧 Moter side
D	反马达侧 Opposite Motor Side

无 No Sensor

E	无 No Sensor

端点极限感应器 Limit Sensor

1	1只 pcs
2	2只 pcs
3	3只 pcs

无 No Sensor

0	无 No Sensor

非标定制 Non-Standard Model

基本规格 Specification

性能	重复定位精度 Repeatability (mm)		±0.01		
	滚珠丝杆导程 Ball Screw Lead (mm)		5	10	20
	最高速度 Maximum Speed (mm/s)		250	500	1000
	最大可搬运重量 Maximum Payload	水平使用 Horizontal(kg)	110	88	40
		垂直使用 Vertical(kg)	33	22	8
	额定推力 Rate Thrust (N)		1388	694	347
	标准行程 Stroke Pitch (mm)		100~1050mm / 间隔 50mm pitch		
配件	驱动功率 AC Servo Motor Output (W)		400		
	滚珠丝杆外径 Ball Screw ø (mm)		C7ø16		
	直线导轨 Linear Guide(mm)		W15×H12.5		
	联轴器 Couping(mm)		10×14		
	原点感应器 Home Sensor	外挂 Outside	EE-SX672(NPN) EE-SX672P(PNP)		
		内置 Built-in	EE-SX674(NPN) EE-SX674P(PNP)		

感应器接线图（原点及端点） Sensor Layout

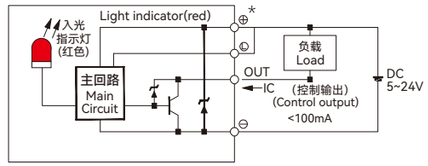

*行程超过750时，会产生滚珠丝杆偏振，此时请降低工作速度。
*When the stroke is over 750mm,the run-out of the ball screw will occur. We recommend to low down the working speed under this cicumstances.
*马达加减速设定0.2秒。
*Acceleration and deacceleration value is set 0.2 second.
*本产品标准行程工作速度请参照P104页应用。
*Please refer to page P104 or standard stroke working speed.

容许负载力矩表 Allowable Overhang

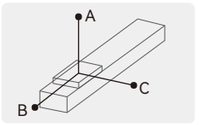

单位(unit): mm

水平安装 Horizontal Installation		A	B	C
导程 5 Lead	60kg	2448	316	322
	80kg	2197	247	257
	110kg	2005	207	219
导程 10 Lead	30kg	1958	370	490
	50kg	1660	370	333
	88kg	1725	247	243
导程 20 Lead	10kg	2263	1672	958
	20kg	1400	852	535
	40kg	1052	448	328

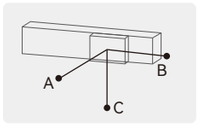

单位(unit): mm

墙壁安装 Wall Installation		A	B	C
导程 5 Lead	60kg	204	112	1394
	80kg	130	57	1115
	110kg	85	24	895
导程 10 Lead	30kg	414	333	1277
	50kg	235	157	929
	88kg	129	57	751
导程 20 Lead	10kg	997	1217	1709
	20kg	513	555	985
	40kg	268	231	640

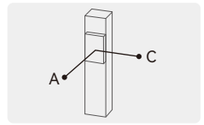

单位(unit): mm

垂直安装 Vertical Installation		A	C
导程 5 Lead	20kg	762	614
	25kg	607	489
	33kg	498	483
导程 10 Lead	10kg	1365	1101
	15kg	901	727
	22kg	674	543
导程 20 Lead	4kg	2402	2018
	6kg	1701	1366
	8kg	1305	1055

静态容许负载惯量 Static Loading Moment

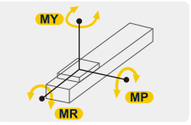

单位(unit): N·m

水平安装 Horizontal Installation	
MY	551
MP	552
MR	485

*力矩所表示的数据，代表重心。
*The torque value in the chart indicate the center of gravity.
*产品在规范的使用条件下,使用寿命为10000公里。
*Operation life is 10,000km when the product is using under the specified conditions.
*倒吊使用无法套用标准规范，如有需求请与我们联系。
*Data information is not for ceiling-mount inverse use, contact us for the details if you want to apply ceiling-mount inverse usage.

推荐搭配伺服电机一览表 Recommended Motor Table

品牌 Brand	特征码 Coding	有无刹车 Whether With Brake	马达功率 Motor Power	电源电压 (AC-voltage)	伺服马达型号 Motor Model	伺服驱动型号 Motor Model
台达 Delta	T	无刹车(水平使用) Without Brake(Horizontal Type)	400W	220V	ECMA-C20604RS	ASD-B2-0421-B
		有刹车(垂直使用) With Brake(Vertical Type)	400W	220V	ECMA-C20604SS	ASD-B2-0421-B
松下 Panasonic	P	无刹车(水平使用) Without Brake(Horizontal Type)	400W	220V	MHMF042L1U2M	MBDLN25SG
		有刹车(垂直使用) With Brake(Vertical Type))	400W	220V	MHMF042L1V2M	MBDLN25SG
安川 Yaskawa	Y	无刹车(水平使用) Without Brake(Horizontal Type)	400W	220V	SGM7J04AFC6S	SGD7S2R8A00A002
		有刹车(垂直使用) With Brake(Vertical Type)	400W	220V	SGM7J04AFC6E	SGD7S2R8A00A002

PSC140 单轴/1-Axis

滚珠丝杆驱动
Ball Screw Drive

BC 马达直连 Motor Direct Connection

单位(Unit):mm

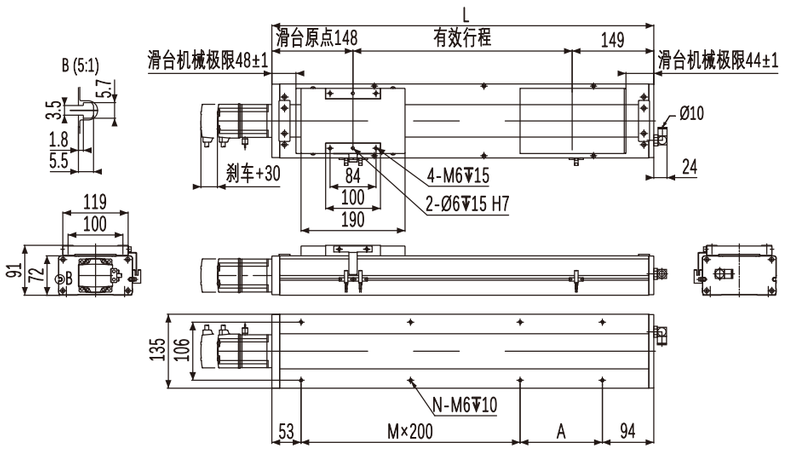

有效行程	100	150	200	250	300	350	400	450	500	550	600	650	700	750	800	850	900	950	1000	1050
L	397	447	497	547	597	647	697	747	797	847	897	947	997	1047	1097	1147	1197	1247	1297	1347
A	50	100	150	200	50	100	150	200	50	100	150	200	50	100	150	200	50	100	150	200
M	1	1	1	1	2	2	2	2	3	3	3	3	4	4	4	4	5	5	5	5
N	6	6	6	6	8	8	8	8	10	10	10	10	12	12	12	12	14	14	14	14
KG	10.6	11	11.5	12	12.5	13	13.4	14	14.4	15	15.4	15.9	16.4	16.9	17.4	17.9	18.4	18.9	19.3	19.9

BM 马达下折 Under Linear Module

单位(Unit):mm

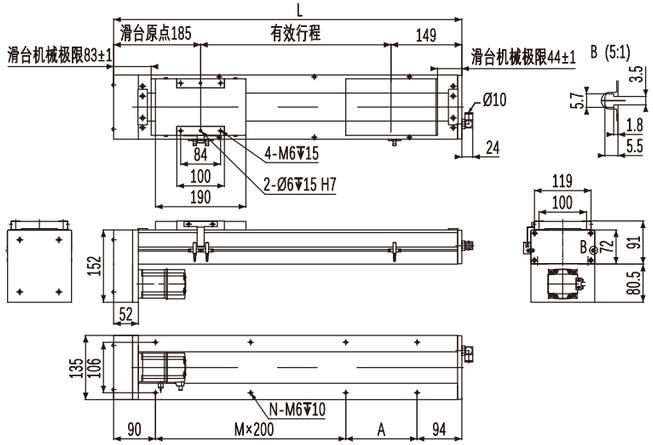

有效行程	100	150	200	250	300	350	400	450	500	550	600	650	700	750	800	850	900	950	1000	1050
L	434	484	534	584	634	684	734	784	834	884	934	984	1034	1084	1134	1184	1234	1284	1334	1384
A	50	100	150	200	50	100	150	200	50	100	150	200	50	100	150	200	50	100	150	200
M	1	1	1	1	2	2	2	2	3	3	3	3	4	4	4	4	5	5	5	5
N	6	6	6	6	8	8	8	8	10	10	10	10	12	12	12	12	14	14	14	14
KG	10.6	11	11.5	12	12.5	13	13.4	14	14.4	15	15.4	15.9	16.4	16.9	17.4	17.9	18.4	18.9	19.3	19.9

BL 马达左折 Left Linear Module

单位(Unit):mm

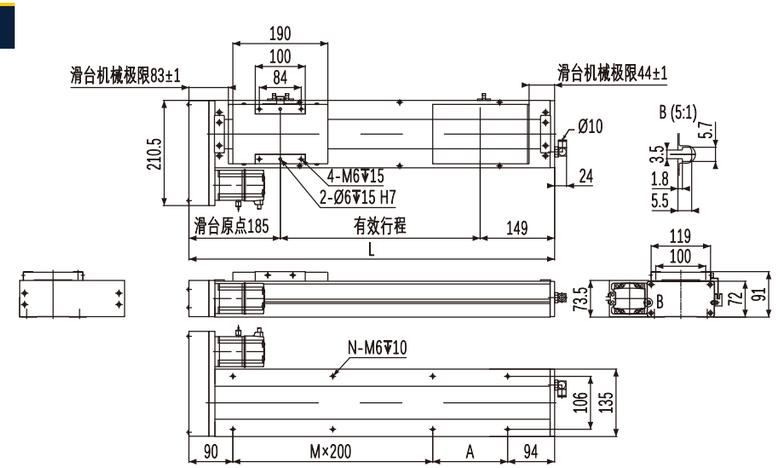

有效行程	100	150	200	250	300	350	400	450	500	550	600	650	700	750	800	850	900	950	1000	1050
L	434	484	534	584	634	684	734	784	834	884	934	984	1034	1084	1134	1184	1234	1284	1334	1384
A	50	100	150	200	50	100	150	200	50	100	150	200	50	100	150	200	50	100	150	200
M	1	1	1	1	2	2	2	2	3	3	3	3	4	4	4	4	5	5	5	5
N	6	6	6	6	8	8	8	8	10	10	10	10	12	12	12	12	14	14	14	14
KG	10.6	11	11.5	12	12.5	13	13.4	14	14.4	15	15.4	15.9	16.4	16.9	17.4	17.9	18.4	18.9	19.3	19.9

BR 马达右折 Right Linear Module

单位(Unit):mm

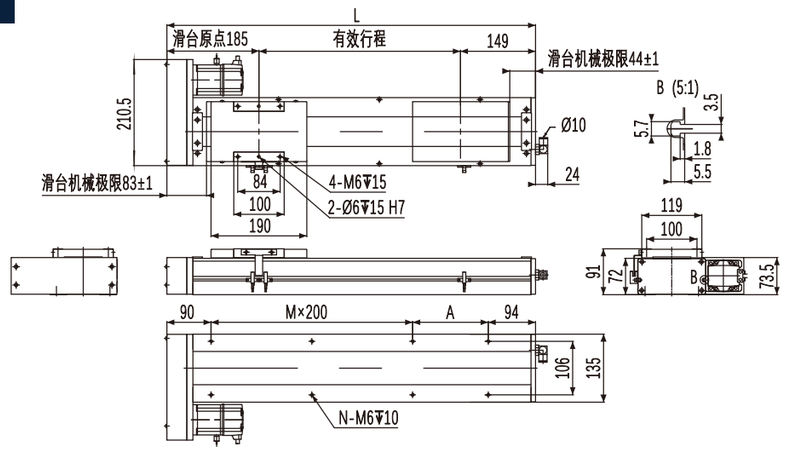

有效行程	100	150	200	250	300	350	400	450	500	550	600	650	700	750	800	850	900	950	1000	1050
L	434	484	534	584	634	684	734	784	834	884	934	984	1034	1084	1134	1184	1234	1284	1334	1384
A	50	100	150	200	50	100	150	200	50	100	150	200	50	100	150	200	50	100	150	200
M	1	1	1	1	2	2	2	2	3	3	3	3	4	4	4	4	5	5	5	5
N	6	6	6	6	8	8	8	8	10	10	10	10	12	12	12	12	14	14	14	14
KG	10.6	11	11.5	12	12.5	13	13.4	14	14.4	15	15.4	15.9	16.4	16.9	17.4	17.9	18.4	18.9	19.3	19.9

PSC170 单轴/1-Axis

滚珠丝杆驱动
Ball Screw Drive

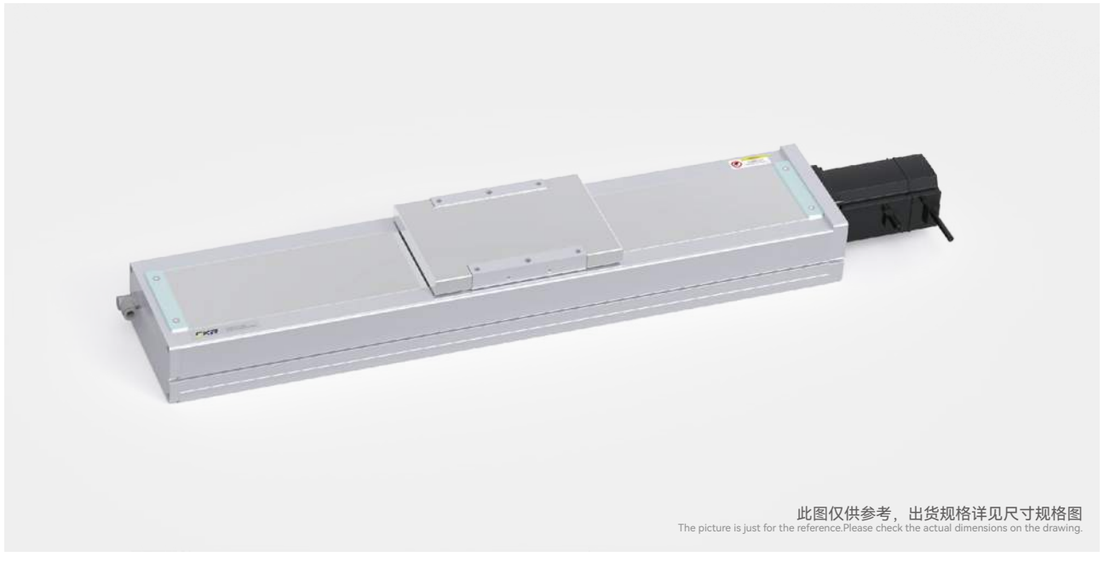

此图仅供参考，出货规格详见尺寸规格图
The picture is just for the reference.Please check the actual dimensions on the drawing.

最大行程 Maximum Stroke	最高速度 Maximum Speed	额定扭矩 Maximux Static Torque	滚珠丝杆 Ball Screw	直线导轨 Linear Guide
1250mm	2000mm/s	2.39N·m	ø20mm	20×15-2支

电机马达连接方式 Motor Connection Style


BC


BL

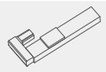
BR


BM

型号表示方式
Ordering Method

PSC170 – L05 – S100 – BC – T75B – C 1 – N

本体型号 Ontology Model

滚珠丝杆导程 Ball Screw Lead

05	5mm
10	10mm
20	20mm
40	40mm

有效行程 Maximum Stroke

标准范围	100 - 1250mm
行程间隔	50mm Pitch

马达连接方式 Motor Position

BC	马达直连外置 Motor Direct Connection
BM	马达下折 Under Linear Module
BL	马达左折 Left Linear Module
BR	马达右折 Right Linear Module

马达品牌、功率 Motor Brand 、Power Output

T	台达（标准） Delta	10	100w	B	有刹车 With Brake *
P	松下（标准） Panasonic	20	200w		
Y	安川（标准） Yaskawa	40	400w		
C	客户自配 Customer-provided	75	750w		

注： 若无刹车则不表示；
选用步进电机请咨询销售人员。

原点感应器 Origin Sensor

外挂型 Out Side

C	马达侧 Moter side
D	反马达侧 Opposite Motor Side

无 No Sensor

E	无 No Sensor

端点极限感应器 Limit Sensor

1	1只 pcs
2	2只 pcs
3	3只 pcs

无 No Sensor

0	无 No Sensor

非标定制 Non-Standard Model

基本规格 Specification

性能	重复定位精度 Repeatability (mm)		±0.01			
	滚珠丝杆导程 Ball Screw Lead (mm)		5	10	20	40
	最高速度 Maximum Speed (mm/s)		250	500	1000	2000
	最大可搬运重量 Maximum Payload	水平使用 Horizontal(kg)	120	120	83	43
		垂直使用 Vertical(kg)	40	30	14	12
	额定推力 Rate Thrust (N)		2563	1281	640	320
	标准行程 Stroke Pitch (mm)		100~1250mm / 间隔 50mm pitch			
配件	驱动功率 AC Servo Motor Output (W)		750			
	滚珠丝杆外径 Ball Screw ø (mm)		C7ø20			
	直线导轨 Linear Guide(mm)		W20×H15			
	联轴器 Couping(mm)		12×19			
	原点感应器 Home Sensor	外挂 Outside	EE-SX672(NPN) EE-SX672P(PNP)			
		内置 Built-in	EE-SX674(NPN) EE-SX674P(PNP)			

感应器接线图（原点及端点） Sensor Layout

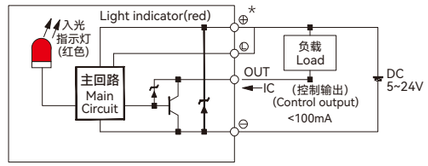

*行程超过850时，会产生滚珠丝杆偏振，此时请降低工作速度。
*When the srtoke is over 850mm,the run-out of the ball screw will occur. We recommend to low down the working speed under this cicumstances.
*马达加减速设定0.2秒。
*Acceleration and deacceleration value is set 0.2 second.
*本产品标准行程工作速度请参照P104页应用。
*Please refer to page P104 for standard stroke working speed.

容许负载力矩表 Allowable Overhang

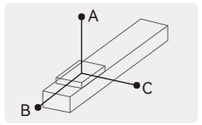

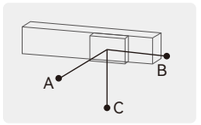

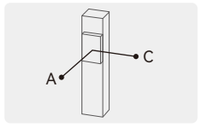

单位(unit): mm

水平安装 Horizontal Installation		A	B	C
导程 5 Lead	70kg	3235	349	408
	90kg	2482	263	306
	120kg	1861	187	218
导程 10 Lead	65kg	1911	338	373
	85kg	1445	248	276
	120kg	1000	164	182
导程 20 Lead	35kg	1666	547	538
	55kg	1030	331	328
	83kg	654	206	204
导程 40 Lead	15kg	1126	740	577
	22kg	755	491	384
	43kg	366	231	183

单位(unit): mm

墙壁安装 Wall Installation		A	B	C
导程 5 Lead	75kg	377	322	2988
	95kg	288	246	2333
	120kg	218	187	1850
导程 10 Lead	65kg	408	368	2092
	80kg	296	266	1554
	120kg	182	164	1002
导程 20 Lead	30kg	633	644	1961
	50kg	365	369	1143
	83kg	204	206	656
导程 40 Lead	12kg	729	936	1417
	22kg	384	491	755
	43kg	183	231	366

单位(unit): mm

垂直安装 Vertical Installation		A	C
导程 5 Lead	20kg	1368	1368
	30kg	911	911
	40kg	546	546
导程 10 Lead	15kg	1618	1618
	25kg	970	970
	30kg	607	607
导程 20 Lead	5kg	1922	1922
	10kg	1377	1377
	14kg	769	769
导程 40 Lead	7kg	1356	1356
	12kg	790	790
	—	—	—

静态容许负载惯量 Static Loading Moment

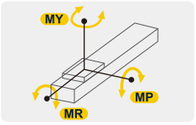

单位(unit): N·m

水平安装 Horizontal Installation	
MY	1032
MP	1034
MR	908

*力矩所表示的数据，代表重心。
*The torque value in the chart indicate the center of gravity.
*产品在规范的使用条件下,使用寿命为10000公里。
*Operation life is 10,000km when the product is using under the specified conditions.
*倒吊使用无法套用标准规范，如有需求请与我们联系。
*Data information is not for ceiling-mount inverse use, contact us for the details if you want to apply ceiling-mount inverse usage.

推荐搭配伺服电机一览表 Recommended Motor Table

品牌 Brand	特征码 Coding	有无刹车 Whether With Brake	马达功率 Motor Power	电源电压 (AC-voltage)	伺服马达型号 Motor Model	伺服驱动型号 Motor Model
台达 Delta	T	无刹车(水平使用) Without Brake(Horizontal Type)	750W	220V	ECMA-C20807RS	ASD-B2-0721-B
		有刹车(垂直使用) With Brake(Vertical Type)	750W	220V	ECMA-C20807SS	ASD-B2-0721-B
松下 Panasonic	P	无刹车(水平使用) Without Brake(Horizontal Type)	750W	220V	MHMF082L1U2M	MCDLN35SG
		有刹车(垂直使用) With Brake(Vertical Type)	750W	220V	MHMF082L1V2M	MCDLN35SG
安川 Yaskawa	Y	无刹车(水平使用) Without Brake(Horizontal Type)	750W	220V	SGM7J08AFC6S	SGD7S5R5A00A002
		有刹车(垂直使用) With Brake(Vertical Type)	750W	220V	SGM7J08AFC6E	SGD7S5R5A00A002

PSC170 单轴/1-Axis

滚珠丝杆驱动
Ball Screw Drive

BC 马达直连
Motor Direct Connection

单位(Unit):mm

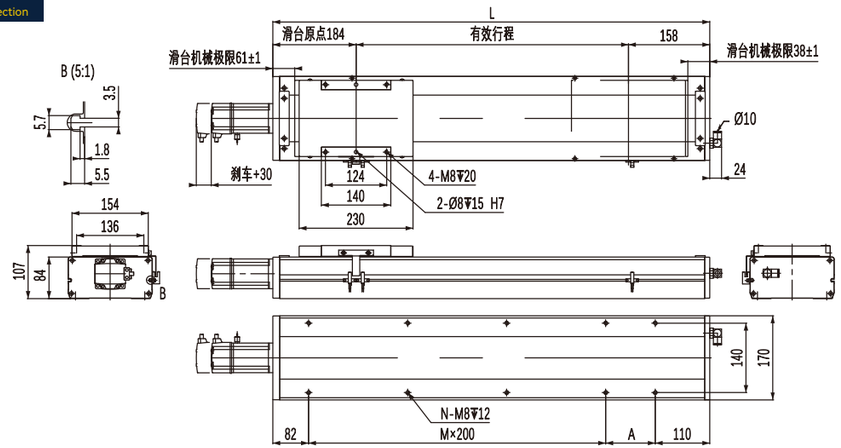

有效行程	100	150	200	250	300	350	400	450	500	550	600	650	700	750	800	850	900	950	1000	1050	1100	1150	1200	1250
L	442	492	542	592	642	692	742	792	842	892	942	992	1042	1092	1142	1192	1242	1292	1342	1392	1442	1492	1542	1592
A	50	100	150	200	50	100	150	200	50	100	150	200	50	100	150	200	50	100	150	200	50	100	150	200
M	1	1	1	1	2	2	2	2	3	3	3	3	4	4	4	4	5	5	5	5	6	6	6	6
N	6	6	6	6	8	8	8	8	10	10	10	10	12	12	12	12	14	14	14	14	16	16	16	16
KG	14.8	15.6	16.4	17.2	17.9	18.7	19.5	20.3	21	21.8	22.6	23.4	24.1	24.9	25.7	26.5	27.2	28	28.8	29.6	30.4	31.2	32	32.8

BL 马达左折
Left Linear Module

单位(Unit):mm

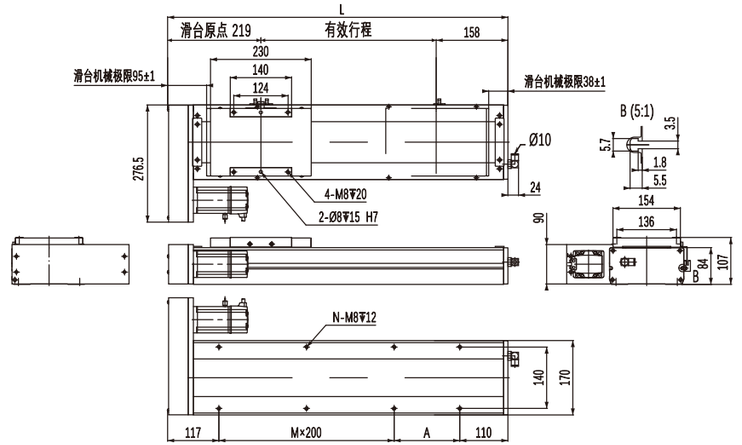

有效行程	100	150	200	250	300	350	400	450	500	550	600	650	700	750	800	850	900	950	1000	1050	1100	1150	1200	1250
L	477	527	577	627	677	727	777	827	877	927	977	1027	1077	1127	1177	1227	1277	1327	1377	1427	1477	1527	1577	1627
A	50	100	150	200	50	100	150	200	50	100	150	200	50	100	150	200	50	100	150	200	50	100	150	200
M	1	1	1	1	2	2	2	2	3	3	3	3	4	4	4	4	5	5	5	5	6	6	6	6
N	6	6	6	6	8	8	8	8	10	10	10	10	12	12	12	12	14	14	14	14	16	16	16	16
KG	14.8	15.6	16.4	17.2	17.9	18.7	19.5	20.3	21	21.8	22.6	23.4	24.1	24.9	25.7	26.5	27.2	28	28.8	29.6	30.4	31.2	32	32.8

BM 马达下折
Under Linear Module

单位(Unit):mm

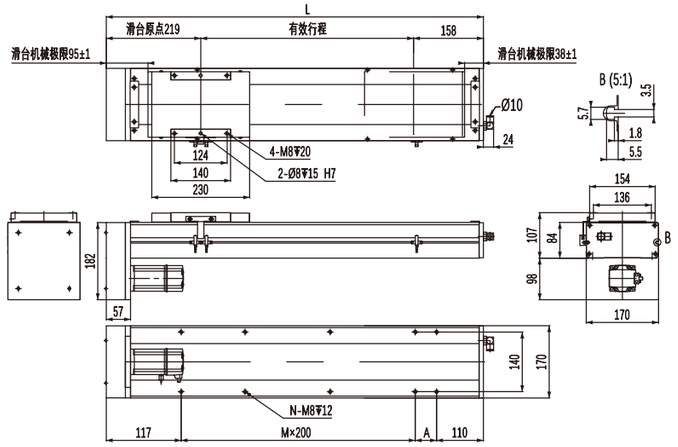

有效行程	100	150	200	250	300	350	400	450	500	550	600	650	700	750	800	850	900	950	1000	1050	1100	1150	1200	1250
L	477	527	577	627	677	727	777	827	877	927	977	1027	1077	1127	1177	1227	1277	1327	1377	1427	1477	1527	1577	1627
A	50	100	150	200	50	100	150	200	50	100	150	200	50	100	150	200	50	100	150	200	50	100	150	200
M	1	1	1	1	2	2	2	2	3	3	3	3	4	4	4	4	5	5	5	5	6	6	6	6
N	6	6	6	6	8	8	8	8	10	10	10	10	12	12	12	12	14	14	14	14	16	16	16	16
KG	14.8	15.6	16.4	17.2	17.9	18.7	19.5	20.3	21	21.8	22.6	23.4	24.1	24.9	25.7	26.5	27.2	28	28.8	29.6	30.4	31.2	32	32.8

BR 马达右折
Right Linear Module

单位(Unit):mm

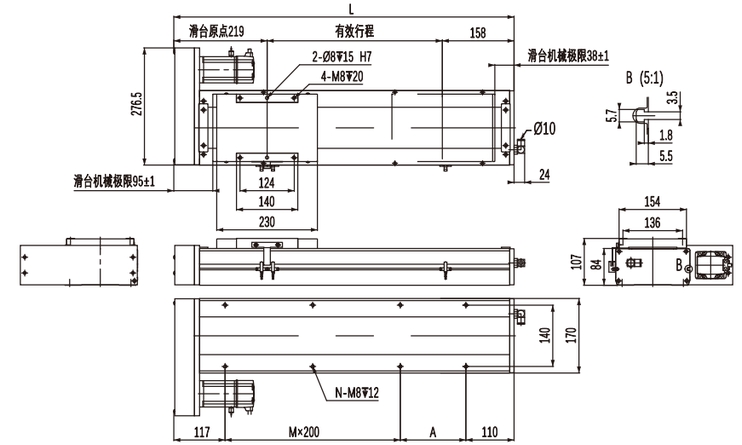

有效行程	100	150	200	250	300	350	400	450	500	550	600	650	700	750	800	850	900	950	1000	1050	1100	1150	1200	1250
L	477	527	577	627	677	727	777	827	877	927	977	1027	1077	1127	1177	1227	1277	1327	1377	1427	1477	1527	1577	1627
A	50	100	150	200	50	100	150	200	50	100	150	200	50	100	150	200	50	100	150	200	50	100	150	200
M	1	1	1	1	2	2	2	2	3	3	3	3	4	4	4	4	5	5	5	5	6	6	6	6
N	6	6	6	6	8	8	8	8	10	10	10	10	12	12	12	12	14	14	14	14	16	16	16	16
KG	14.8	15.6	16.4	17.2	17.9	18.7	19.5	20.3	21	21.8	22.6	23.4	24.1	24.9	25.7	26.5	27.2	28	28.8	29.6	30.4	31.2	32	32.8

PSM Series
线性模组系列
精密级/丝杆驱动/一般环境
PRECISION TYPE/BALL SCREW DRIVE/SEMI-ENCLOSED



目录
CONTENTS

PSM100



最大行程　1050mm
最大负载　50KG
本体高度　65mm
本体宽度　102mm
..... 117

PSM140



最大行程　1050mm
最大负载　110KG
本体高度　74mm
本体宽度　135mm
..... 121

PSM170



最大行程　1250mm
最大负载　120KG
本体高度　92mm
本体宽度　170mm
..... 125

产品索引 标准滚珠丝杆滑台系列

SPEC INDEX STANDARD BALL SCREW MODULE SERIESR

使用环境 Use Where	传动方式 Driven Mode	产品型号 Model	驱动功率 Motor Power (W)	本体宽幅 Width (mm)	重复定位精度 Positioning Precision (mm)	丝杆规格(C7级) Ball Screw Spec		最大搬运重量"2 Maximum Load Weight		额定速度 Maximum speed"1 (mm/s)
						外径 Diameter (mm)	导程 Lead (mm)	水平使用 Horizontal (kg)	垂直使用 Vertical (kg)	
一般环境 Semi-enclosed	滚珠丝杆 Ball Screw	PSM100	200	102	±0.01	16	5	50	12	250
							10	30	8	500
							20	18	3	1000
							32	5	—	1600
		PSM140	400	135	±0.01	16	5	110	33	250
							10	88	22	500
							20	40	10	1000
							32	30	8	1600
		PSM170	750	170	±0.01	20	5	120	50	250
							10	120	40	500
							20	83	25	1000
							40	43	12	2000

标准行程及最高使用速度"3 Stroke (mm) & Maximum Speed (mm/s)	代表速度 speed	页码 Page
行程 Stroke: 100 150 200 250 300 350 400 450 500 550 600 650 700 750 800 850 900 950 1000 1050 1100 1150 1200 1250 1300 1350 1400 1450 1500		
250	225 200 175 150 125 100	097
500	450 400 350 300 250 200	
1000	900 800 700 600 500 400	
1600	1440 1280 1120 960 800 640	
250	225 200 175 150 125 100	101
500	450 400 350 300 250 200	
1000	900 800 700 600 500 400	
1600	1440 1280 1120 960 800 640	
250	225 200 175 150	105
500	450 400 350 300	
1000	900 800 700 600	
2000	1800 1600 1400 1200	

*注 Notes:

1. 额定速度为电机额定转速（3000r/min）时的速度，或由滚珠丝杠的容许转速限制的速度。
The rated speed is the speed at the motor's rated rotation (3000 r/min), or the speed limited by the ball screw's permissible rotation.

2. 最大可搬运重量为额定转速下加速度0.3G时（导程5mm或以下时为0.15G）的质量。如果在最大搬运重量的范围内，则与搬运重量无关，可以按此速度搬运。但是，随着重量增加，加速、减速曲线趋缓，如果移动距离较短，则不能达到标注的最高速度。
The maximum load weight is the mass at rated rotation when the acceleration is 0.3G (or 0.15G when the ball screw lead is 5mm or less). If within the range of maximum load weight, it can be transported at this speed, regardless of the load weight. However, as the weight increases, the acceleration and deceleration curves become more gradual. If the movement distance is short, the maximum indicated speed may not be reached.

3. 各行程的最高速度为电机转速（3000r/min）时的速度，滚珠螺杆驱动机型的行程较长时，因滚珠丝杆发生共振以最高速度工作时，可能会出现异声、震动等情况。应适当降低运动速度。
The maximum speed for each stroke is the speed when the motor rotation is 3000 r/min. For longer strokes of ball screw driven models, abnormal noise and vibration may occur due to resonance when operating at maximum speed; the movement speed should be appropriately reduced.

4. 行程是指我们标准产品所能达到的最大行程，有特殊要求请咨询销售人员。
Stroke refers to the maximum travel distance that our standard products can achieve. Please consult our sales staff if you have special requirements.

PSM100 单轴/1-Axis

滚珠丝杆驱动
Ball Screw Drive

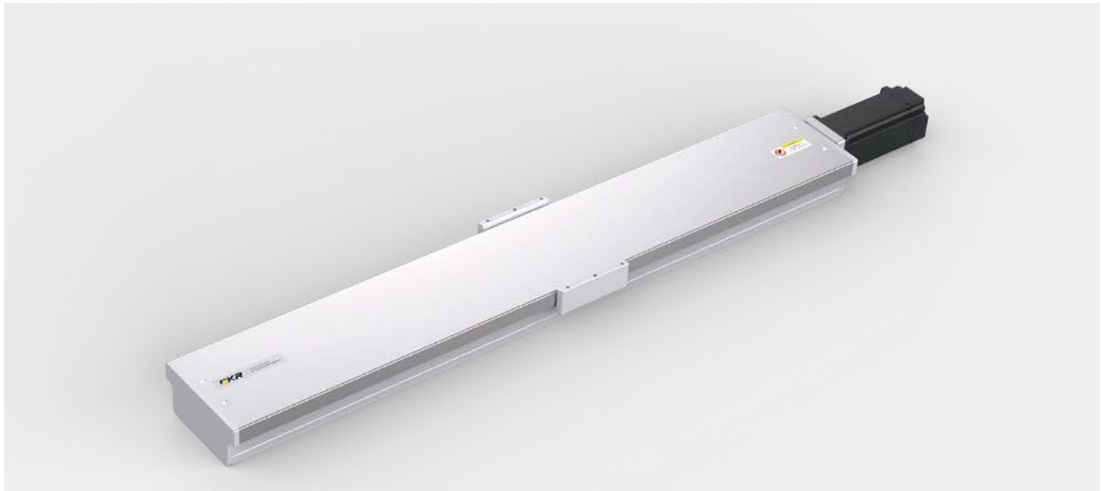

此图仅供参考，出货规格详见尺寸规格图
The picture is just for the reference.Please check the actual dimensions on the drawing.

最大行程 Maximum Stroke	最高速度 Maximum Stroke	额定扭矩 Maximux Static Torque	滚珠丝杆 Ball Screw	直线导轨 Linear Guide
1050mm	1600mm/s	0.64N·m	ø16mm	12×7.5-2支

电机马达连接方式 Motor Connection Style	
	BC

型号表示方式
Ordering Method

PSM100 – L05 – S100 – BC – T20B – C 1 – N

本体型号 Ontology Model

滚珠丝杆导程 Ball Screw Lead

05	5mm
10	10mm
20	20mm
32	32mm

有效行程 Maximum Stroke

标准范围	100 - 1050mm
行程间隔	50mm Pitch

马达连接方式 Motor Position

BC	马达直连外置 Motor Direct Connection

马达品牌、功率 Motor Brand 、Power Output

T	台达（标准） Delta	10	100w	B	有刹车 With Brake *
P	松下（标准） Panasonic	20	200w		
Y	安川（标准） Yaskawa	40	400w		
C	客户自配 Customer-provided	75	750w		

注： 若无刹车则不表示；
选用步进电机请咨询销售人员。

原点感应器 Origin Sensor

外挂型 Out Side	
C	马达侧 Moter side
D	反马达侧 Opposite Motor Side
无 No Sensor	
E	无 No Sensor

端点极限感应器 Limit Sensor

1	1只 pcs
2	2只 pcs
3	3只 pcs
无 No Sensor	
0	无 No Sensor

非标定制 Non-Standard Model

基本规格 Specification

性能	重复定位精度 Repeatability (mm)		±0.01			
	滚珠丝杆导程 Ball Screw Lead (mm)		5	10	20	32
	最高速度 Maximum Speed (mm/s)		250	500	1000	1600
	最大可搬运重量 Maximum Payload	水平使用 Horizontal(kg)	50	30	18	5
		垂直使用 Vertical(kg)	12	8	3	—
	额定推力 Rate Thrust (N)		683	341	174	108
	标准行程 Stroke Pitch (mm)		100~1050mm / 间隔 50mm pitch			
配件	驱动功率 AC Servo Motor Output (W)		200			
	滚珠丝杆外径 Ball Screw ø (mm)		C7ø16			
	直线导轨 Linear Guide(mm)		W12×H7.5			
	联轴器 Couping(mm)		10×14			
	原点感应器 Home Sensor	外挂 Outside	EE-SX672(NPN) EE-SX672P(PNP)			

感应器接线图（原点及端点） Sensor Layout

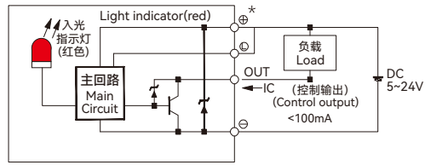

*行程超过750时，会产生滚珠丝杆偏振，此时请降低工作速度。
*When the srtoke is over 750mm,the run-out of the ball screw will occur. We recommend to low down the working speed under this cicumstances.
*马达加减速设定0.2秒。
*Acceleration and deacceleration value is set 0.2 second.
*本产品标准行程工作速度请参照P116页应用。
*Please refer to page P116 for standard stroke working speed.

容许负载力矩表 Allowable Overhang

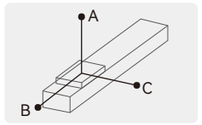

单位(unit): mm

水平安装 Horizontal Installation		A	B	C
导程 5 Lead	30kg	882	65	78
	40kg	606	43	51
	50kg	437	29	35
导程 10 Lead	15kg	875	138	157
	25kg	485	73	83
	30kg	386	56	64
导程 20 Lead	5kg	1160	384	386
	10kg	561	180	181
	18kg	288	88	89
导程 32 Lead	3kg	822	444	385
	5kg	492	255	224
	—	—	—	—

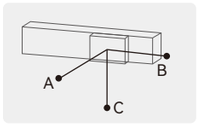

单位(unit): mm

墙壁安装 Wall Installation		A	B	C
导程 5 Lead	25kg	100	84	1102
	35kg	63	52	725
	50kg	35	29	433
导程 10 Lead	10kg	250	221	1311
	20kg	110	97	633
	30kg	64	56	385
导程 20 Lead	6kg	317	316	955
	12kg	147	144	455
	18kg	89	88	288
导程 32 Lead	2kg	591	682	1256
	5kg	224	255	488
	—	—	—	—

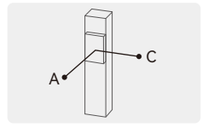

单位(unit): mm

垂直安装 Vertical Installation		A	C
导程 5 Lead	5kg	544	544
	8kg	341	341
	12kg	227	227
导程 10 Lead	4kg	606	606
	8kg	303	303
	—	—	—
导程 20 Lead	2kg	961	961
	3kg	639	639
	—	—	—

静态容许负载惯量 Static Loading Moment

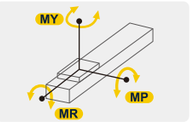

单位(unit): N·m

水平安装 Horizontal Installation	
MY	150
MP	130
MR	130

*力矩所表示的数据，代表重心。
*The torque value in the chart indicate the center of gravity.
*产品在规范的使用条件下,使用寿命为10000公里。
*Operation life is 10,000km when the product is using under the specified conditions.
*倒吊使用无法套用标准规范，如有需求请与我们联系。
*Data information is not for ceiling-mount inverse use, contact us for the details if you want to apply ceiling-mount inverse usage.

推荐搭配伺服电机一览表 Recommended Motor Table

品牌 Brand	特征码 Coding	有无刹车 Whether With Brake	马达功率 Motor Power	电源电压 (Ac-voltage)	伺服马达型号 Motor Model	伺服驱动型号 Motor Model
台达 Delta	T	无刹车(水平使用) Without Brake(Horizontal Type)	200W	220V	ECMA-C20602RS	ASD-B2-0221-B
		有刹车(垂直使用) With Brake(Vertical Type)	200W	220V	ECMA-C20602SS	ASD-B2-0221-B
松下 Panasonic	P	无刹车(水平使用) Without Brake(Horizontal Type)	200W	220V	MHMF022L1U2M	MADLN15SG
		有刹车(垂直使用) With Brake(Vertical Type)	200W	220V	MHMF022L1V2M	MADLN15SG
安川 Yaskawa	Y	无刹车(水平使用) Without Brake(Horizontal Type)	200W	220V	SGM7J02AFC6S	SGD7S1R6A00A002
		有刹车(垂直使用) With Brake(Vertical Type)	200W	220V	SGM7J02AFC6E	SGD7S1R6A00A002

PSM100 单轴/1-Axis

BC 马达直连 Motor Direct Connection

单位(Unit):mm

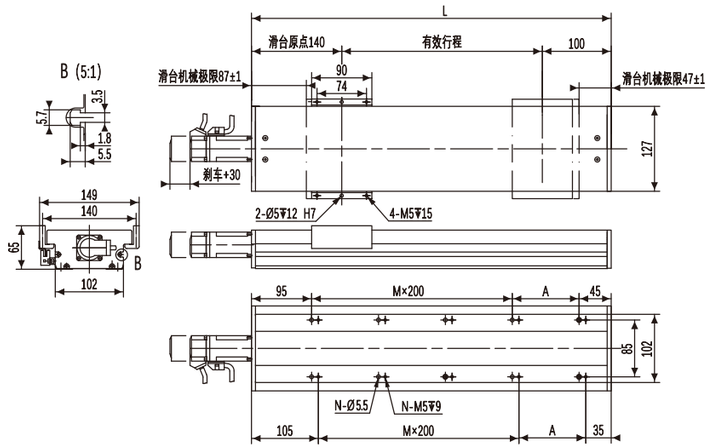

有效行程	100	150	200	250	300	350	400	450	500	550	600	650	700	750	800	850	900	950	1000	1050
L	340	390	440	490	540	590	640	690	740	790	840	890	940	990	1040	1090	1140	1190	1240	1290
A	200	50	100	150	200	50	100	150	200	50	100	150	200	50	100	150	200	50	100	150
M	0	1	1	1	1	2	2	2	2	3	3	3	3	4	4	4	4	5	5	5
N	4	6	6	6	6	8	8	8	8	10	10	10	10	12	12	12	12	14	14	14
KG	5.67	6.06	6.45	6.84	7.23	7.63	8.01	8.4	8.79	9.18	9.57	9.96	10.35	10.74	11.13	11.52	11.91	12.3	12.69	13.08

企业文化: 五环理念

价值观: 以用户为是，以自己为非；要么不干，要干就干第一；

企业愿景: 成为行业主导，用户首选第一竞争力的机械传动的服务商

查产品资料
询产品价格
扫一扫关注
微信服务号

PSM140 单轴/1-Axis

滚珠丝杆驱动
Ball Screw Drive



此图仅供参考，出货规格详见尺寸规格图
The picture is just for the reference.Please check the actual dimensions on the drawing.

最大行程 Maximum Stroke	最高速度 Maximum Speed	额定扭矩 Maximux Static Torque	滚珠丝杆 Ball Screw	直线导轨 Linear Guide
1050mm	1600mm/s	1.27N·m	ø16mm	15×12.5-2支

电机马达连接方式 Motor Connection Style	
	BC

型号表示方式
Ordering Method

PSM140 – L05 – S100 – BC – T40B – C 1 – N

- PSM140 本体型号 Ontology Model
- L05 滚珠丝杆导程 Ball Screw Lead
  - 05 5mm
  - 10 10mm
  - 20 20mm
  - 32 32mm
- S100 有效行程 Maximum Stroke
  - 标准范围 100 - 1050mm
  - 行程间隔 50mm Pitch
- BC 马达连接方式 Motor Position
  - BC 马达直连外置 Motor Direct Connection
- T40B 马达品牌、功率 Motor Brand 、Power Output
  - T 台达（标准） Delta
  - P 松下（标准） Panasonic
  - Y 安川（标准） Yaskawa
  - C 客户自配 Customer-provided
  - 10 100w
  - 20 200w
  - 40 400w
  - 75 750w
  - B 有刹车 With Brake *
  - 注： 若无刹车则不表示；选用步进电机请咨询销售人员。
- C 原点感应器 Origin Sensor
  - 外挂型 Out Side
    - C 马达侧 Moter side
    - D 反马达侧 Opposite Motor Side
  - 无 No Sensor
    - E 无 No Sensor
- 1 端点极限感应器 Limit Sensor
  - 1 1只 pcs
  - 2 2只 pcs
  - 3 3只 pcs
  - 无 No Sensor
    - 0 无 No Sensor
- N 非标定制 Non-Standard Model

基本规格 Specification

性能	重复定位精度 Repeatability (mm)		±0.01		
	滚珠丝杆导程 Ball Screw Lead (mm)		5	10	20	32
	最高速度 Maximum Speed (mm/s)		250	500	1000	1600
	最大可搬运重量 Maximum Payload	水平使用 Horizontal(kg)	110	80	40	30
		垂直使用 Vertical(kg)	33	22	10	8
	额定推力 Rate Thrust (N)		1388	694	347	218
	标准行程 Stroke Pitch (mm)		100~1050mm / 间隔 50mm pitch			
配件	驱动功率 AC Servo Motor Output (W)		400			
	滚珠丝杆外径 Ball Screw ø (mm)		C7ø16			
	直线导轨 Linear Guide(mm)		W15×H12.5			
	联轴器 Couping(mm)		10×14			
	原点感应器 Home Sensor	外挂 Outside	EE-SX672(NPN) EE-SX672P(PNP)			

感应器接线图（原点及端点） Sensor Layout

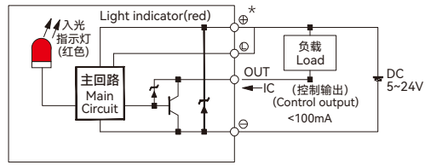

*行程超过750时，会产生滚珠丝杆偏振，此时请降低工作速度。
*When the srtoke is over 750mm,the run-out of the ball screw will occur. We recommend to low down the working speed under this cicumstances.
*马达加减速设定0.2秒。
*Acceleration and deacceleration value is set 0.2 second.
*本产品标准行程工作速度请参照P116页应用。
*Please refer to page P116 for standard stroke working speed.

容许负载力矩表 Allowable Overhang

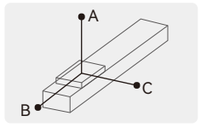

单位(unit): mm

水平安装 Horizontal Installation		A	B	C
导程 5 Lead	60kg	2512	242	232
	80kg	1811	172	164
	110kg	1284	114	108
导程 10 Lead	30kg	2727	470	430
	50kg	1577	266	242
	88kg	854	134	122
导程 20 Lead	10kg	2304	1222	1028
	22kg	1443	540	451
	40kg	860	277	233
导程 32 Lead	15kg	1033	545	405
	25kg	604	311	233
	30kg	495	251	188

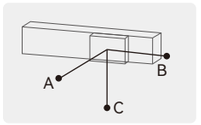

单位(unit): mm

墙壁安装 Wall Installation		A	B	C
导程 5 Lead	55kg	257	269	2883
	75kg	178	186	2000
	110kg	108	114	1284
导程 10 Lead	35kg	363	395	2368
	55kg	218	238	1445
	88kg	123	134	854
导程 20 Lead	12kg	854	1019	2552
	20kg	500	596	1588
	40kg	233	277	860
导程 32 Lead	15kg	405	545	1033
	30kg	188	251	495
	—	—	—	—

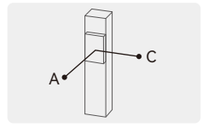

单位(unit): mm

垂直安装 Vertical Installation		A	C
导程 5 Lead	15kg	1118	1118
	22kg	770	770
	33kg	513	513
导程 10 Lead	10kg	1500	1500
	14kg	1072	1072
	22kg	682	682
导程 20 Lead	7kg	1700	1700
	10kg	1188	1188
	—	—	—
导程 32 Lead	5kg	1503	1503
	8kg	944	944
	—	—	—

静态容许负载惯量 Static Loading Moment

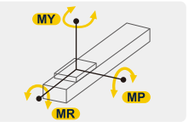

单位(unit): N·m

水平安装 Horizontal Installation	
MY	551
MP	552
MR	485

*力矩所表示的数据，代表重心。
*The torque value in the chart indicate the center of gravity.
*产品在规范的使用条件下,使用寿命为10000公里。
*Operation life is 10,000km when the product is using under the specified conditions.
*倒吊使用无法套用标准规范，如有需求请与我们联系。
*Data information is not for ceiling-mount inverse use, contact us for the details if you want to apply ceiling-mount inverse usage.

推荐搭配伺服电机一览表 Recommended Motor Table

品牌 Brand	特征码 Coding	有无刹车 Whether With Brake	马达功率 Motor Power	电源电压 (AC-voltage)	伺服马达型号 Motor Model	伺服驱动型号 Motor Model
台达 Delta	T	无刹车(水平使用) Without Brake(Horizontal Type)	400W	220V	ECMA-C20604RS	ASD-B2-0421-B
		有刹车(垂直使用) With Brake(Vertical Type)	400W	220V	ECMA-C20604SS	ASD-B2-0421-B
松下 Panasonic	P	无刹车(水平使用) Without Brake(Horizontal Type)	400W	220V	MHMF042L1U2M	MBDLN25SG
		有刹车(垂直使用) With Brake(Vertical Type))	400W	220V	MHMF042L1V2M	MBDLN25SG
安川 Yaskawa	Y	无刹车(水平使用) Without Brake(Horizontal Type)	400W	220V	SGM7J04AFC6S	SGD7S2R8A00A002
		有刹车(垂直使用) With Brake(Vertical Type)	400W	220V	SGM7J04AFC6E	SGD7S2R8A00A002

PSM140 单轴/1-Axis

BC 马达直连 Motor Direct Connection

单位(Unit):mm

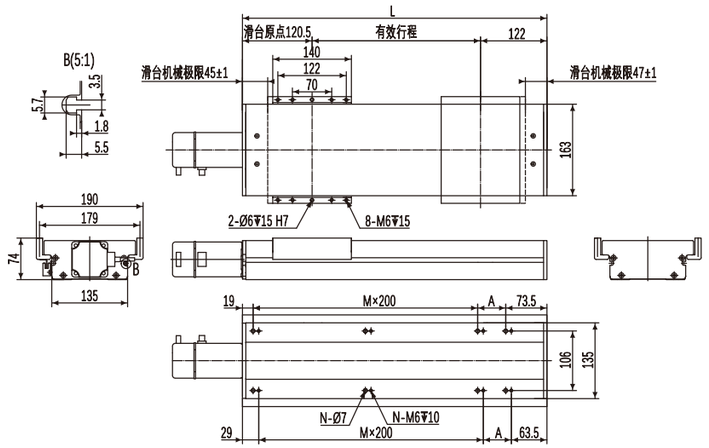

有效行程	100	150	200	250	300	350	400	450	500	550	600	650	700	750	800	850	900	950	1000	1050
L	342.5	392.5	442.5	492.5	542.5	592.5	642.5	692.5	742.5	792.5	842.5	892.5	942.5	992.5	1042.5	1092.5	1142.5	1192.5	1242.5	1292.5
A	50	100	150	200	50	100	150	200	50	100	150	200	50	100	150	200	50	100	150	200
M	1	1	1	1	2	2	2	2	3	3	3	3	4	4	4	4	5	5	5	5
N	6	6	6	6	8	8	8	8	10	10	10	10	12	12	12	12	14	14	14	14
KG	9.3	9.85	10.4	10.95	11.5	12.05	12.6	13.15	13.7	14.25	14.8	15.35	15.9	16.45	17	17.55	18.1	18.65	19.2	19.75

企业文化: 五环理念

价值观: 以用户为是，以自己为非；要么不干，要干就干第一；

企业愿景: 成为行业主导，用户首选第一竞争力的机械传动的服务商

查产品资料
询产品价格
扫一扫关注
微信服务号

PSM170 单轴/1-Axis

滚珠丝杆驱动
Ball Screw Drive



此图仅供参考，出货规格详见尺寸规格图
The picture is just for the reference.Please check the actual dimensions on the drawing.

最大行程 Maximum Stroke	最高速度 Maximum Speed	额定扭矩 Maximux Static Torque	滚珠丝杆 Ball Screw	直线导轨 Linear Guide
1250mm	2000mm/s	2.39N·m	ø20mm	20×15-2支

电机马达连接方式 Motor Connection Style	
	BC

型号表示方式
Ordering Method

PSM170 – L05 – S100 – BC – T75B – C 1 – N

- 本体型号 Ontology Model
- 滚珠丝杆导程 Ball Screw Lead
  - 05 5mm
  - 10 10mm
  - 20 20mm
  - 40 40mm
- 有效行程 Maximum Stroke
  - 标准范围 100 - 1250mm
  - 行程间隔 50mm Pitch
- 马达连接方式 Motor Position
  - BC 马达直连外置 Motor Direct Connection
- 马达品牌、功率 Motor Brand 、Power Output
  - T 台达（标准）Delta
  - P 松下（标准）Panasonic
  - Y 安川（标准）Yaskawa
  - C 客户自配 Customer-provided
  - 10 100w
  - 20 200w
  - 40 400w
  - 75 750w
  - B 有刹车 With Brake *
  - 注： 若无刹车则不表示；选用步进电机请咨询销售人员。
- 原点感应器 Origin Sensor
  - 外挂型 Out Side
    - C 马达侧 Moter side
    - D 反马达侧 Opposite Motor Side
  - 无 No Sensor
    - E 无 No Sensor
- 端点极限感应器 Limit Sensor
  - 1 1只 pcs
  - 2 2只 pcs
  - 3 3只 pcs
  - 无 No Sensor
    - 0 无 No Sensor
- 非标定制 Non-Standard Model

基本规格 Specification

性能	重复定位精度 Repeatability (mm)		±0.01		
	滚珠丝杆导程 Ball Screw Lead (mm)		5	10	20	40
	最高速度 Maximum Speed (mm/s)		250	500	1000	2000
	最大可搬运重量 Maximum Payload	水平使用 Horizontal(kg)	120	120	83	43
		垂直使用 Vertical(kg)	50	40	25	12
	额定推力 Rate Thrust (N)		2563	1281	640	320
	标准行程 Stroke Pitch (mm)		100~1250mm / 间隔 50mm pitch			
配件	驱动功率 AC Servo Motor Output (W)		750			
	滚珠丝杆外径 Ball Screw ø (mm)		C7ø20			
	直线导轨 Linear Guide(mm)		W20×H15			
	联轴器 Couping(mm)		12×19			
	原点感应器 Home Sensor	外挂 Outside	EE-SX672(NPN) EE-SX672P(PNP)			

感应器接线图（原点及端点） Sensor Layout

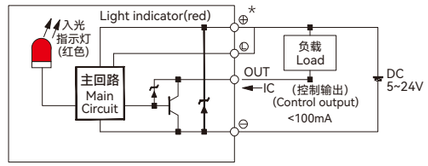

*行程超过850时，会产生滚珠丝杆偏振，此时请降低工作速度。
*When the stroke is over 850mm,the run-out of the ball screw will occur. We recommend to low down the working speed under this cicumstances.
*马达加减速设定0.2秒。
*Acceleration and deacceleration value is set 0.2 second.
*本产品标准行程工作速度请参照P116页应用。
*Please refer to page P116 for standard stroke working speed.

容许负载力矩表 Allowable Overhang

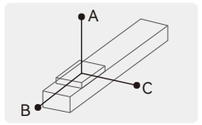

单位(unit): mm

水平安装 Horizontal Installation		A	B	C
导程 5 Lead	70kg	3235	349	408
	90kg	2482	263	306
	120kg	1861	187	218
导程 10 Lead	65kg	1911	338	373
	85kg	1445	248	276
	120kg	1000	164	182
导程 20 Lead	35kg	1666	547	538
	55kg	1030	331	328
	83kg	654	206	204
导程 40 Lead	15kg	1126	740	577
	22kg	755	491	384
	43kg	366	231	183

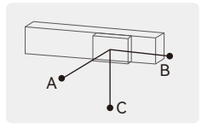

单位(unit): mm

墙壁安装 Wall Installation		A	B	C
导程 5 Lead	75kg	377	322	2988
	95kg	288	246	2333
	120kg	218	187	1850
导程 10 Lead	60kg	408	368	2092
	80kg	296	266	1554
	120kg	182	164	1002
导程 20 Lead	30kg	633	644	1961
	50kg	365	369	1143
	83kg	204	206	656
导程 40 Lead	12kg	729	936	1417
	22kg	384	491	755
	43kg	183	231	366

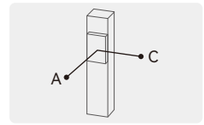

单位(unit): mm

垂直安装 Vertical Installation		A	C
导程 5 Lead	20kg	1368	1368
	30kg	911	911
	50kg	546	546
导程 10 Lead	15kg	1618	1618
	25kg	970	970
	40kg	607	607
导程 20 Lead	10kg	1922	1922
	14kg	1377	1377
	25kg	769	769
导程 40 Lead	7kg	1356	1356
	12kg	790	790
	—	—	—

静态容许负载惯量 Static Loading Moment

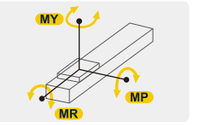

单位(unit): N·m

水平安装 Horizontal Installation	
MY	1032
MP	1034
MR	908

*力矩所表示的数据，代表重心。
*The torque value in the chart indicate the center of gravity.
*产品在规范的使用条件下,使用寿命为10000公里。
*Operation life is 10,000km when the product is using under the specified conditions.
*倒吊使用无法套用标准规范，如有需求请与我们联系。
*Data information is not for ceiling-mount inverse use, contact us for the details if you want to apply ceiling-mount inverse usage.

推荐搭配伺服电机一览表 Recommended Motor Table

品牌 Brand	特征码 Coding	有无刹车 Whether With Brake	马达功率 Motor Power	电源电压 (AC-voltage)	伺服马达型号 Motor Model	伺服驱动型号 Motor Model
台达 Delta	T	无刹车(水平使用) Without Brake(Horizontal Type)	750W	220V	ECMA-C20807RS	ASD-B2-0721-B
		有刹车(垂直使用) With Brake(Vertical Type)	750W	220V	ECMA-C20807SS	ASD-B2-0721-B
松下 Panasonic	P	无刹车(水平使用) Without Brake(Horizontal Type)	750W	220V	MHMF082L1U2M	MCDLN35SG
		有刹车(垂直使用) With Brake(Vertical Type)	750W	220V	MHMF082L1V2M	MCDLN35SG
安川 Yaskawa	Y	无刹车(水平使用) Without Brake(Horizontal Type)	750W	220V	SGM7J08AFC6S	SGD7S5R5A00A002
		有刹车(垂直使用) With Brake(Vertical Type)	750W	220V	SGM7J08AFC6E	SGD7S5R5A00A002

PSM170 单轴/1-Axis

BC 马达直连 Motor Direct Connection

单位(Unit):mm

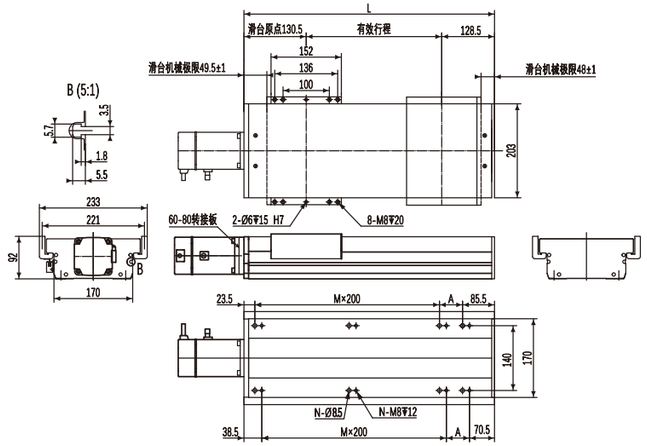

有效行程	100	150	200	250	300	350	400	450	500	550	600	650	700	750	800	850	900	950	1000	1050	1100	1150	1200	1250
L	359	409	459	509	559	609	659	709	759	809	859	909	959	1009	1059	1109	1159	1209	1259	1309	1359	1409	1459	1509
A	50	100	150	200	50	100	150	200	50	100	150	200	50	100	150	200	50	100	150	200	50	100	150	200
M	1	1	1	1	2	2	2	2	3	3	3	3	4	4	4	4	5	5	5	5	6	6	6	6
N	6	6	6	6	8	8	8	8	10	10	10	10	12	12	12	12	14	14	14	14	16	16	16	16
KG	10.02	10.79	11.57	12.34	13.11	13.88	14.65	15.42	16.19	16.96	17.73	18.5	19.28	20.05	20.82	21.59	22.36	23.13	23.9	24.67	25.44	26.21	26.98	27.75

企业文化: 五环理念
价值观: 以用户为是，以自己为非；要么不干，要干就干第一；
企业愿景: 成为行业主导，用户首选第一竞争力的机械传动的服务商

查产品资料
询产品价格
扫一扫关注
微信服务号

SK Series
线性模组系列
普通级/皮带驱动/一般环境
ECONOMIC TYPE/BELT DRIVE/SEMI-ENCLOSED



目录
CONTENTS

SK60



最大行程 3000mm
最大负载 32KG 133
本体高度 90mm
本体宽度 63mm

SK80



最大行程 3550mm
最大负载 60KG 139
本体高度 104mm
本体宽度 84mm

产品索引 标准同步皮带滑台系列

SPEC INDEX STANDARD BELT MODULE SERIESR

使用环境 Use Where	传动方式 Driven Mode	产品型号 Model	驱动功率 Motor Power (W)	本体宽幅 Width (mm)	重复定位精度 Positioning Precision (mm)	传动规格 Drive Spec		最大搬运重量"2 Maximum Load Weight		额定速度 Maximum speed"1 (mm/s)
						皮带宽度 Belt Width (mm)	导程 Lead (mm)	水平使用 Horizontal (kg)	垂直使用 Vertical (kg)	
一般环境 Semi-enclosed	同步皮带 Belt	SK60	400	63	±0.05	25	13	32	—	650
							26	14	—	1300
							43	10	5	2160
							65	8	4	2000
							130	5	2	2000
		SK80	750	84	±0.05	35	15	60	—	750
							30	45	—	1500
							50	30	12	2000
							75	20	8	2000
							150	10	3	2000

*注 Notes:

1. 额定速度为电机额定转速（3000r/min）时的速度。
The rated speed is the speed at the motor's rated rotation (3000 r/min).

2. 最大可搬运重量为额定转速下加速度0.3G时（导程5mm或以下时为0.15G）的质量。如果在最大搬运重量的范围内，则与搬运重量无关，可以按此速度搬运。但是，随着重量增加，加速、减速曲线趋缓，如果移动距离较短，则不能达到标注的最高速度。
The maximum load weight is the mass at rated rotation when the acceleration is 0.3G (or 0.15G when the ball screw lead is 5mm or less). If within the range of maximum load weight, it can be transported at this speed, regardless of the load weight. However, as the weight increases, the acceleration and deceleration curves become more gradual. If the movement distance is short, the maximum indicated speed may not be reached.



页码 Page
133
139

3.除了带星标的导程，其它导程的最高速度对应的是电机转速为3000r/min时的速度；对于带有星标的导程，应根据上述表格中的数据来限制电机转数，此时的运行速度即为最高安全速度。如果超过这个限定值，滑台可能会产生严重的共振。
Except for the leads marked with a star, the maximum speed for other leads corresponds to the speed when the motor's rotation is 3000 r/min. For the leads marked with a star, the motor's rotation should be limited according to the data in the above table, with the operating speed at this time being the highest safe speed. If this limit is exceeded, severe resonance may occur in the slide table.

4. 行程是指我们标准产品所能达到的最大行程，有特殊要求请咨询销售人员。
Stroke refers to the maximum travel distance that our standard products can achieve. Please consult our sales staff if you have special requirements.

SK60 单轴/1-Axis

同步皮带驱动
Timing Belt Drive



此图仅供参考，出货规格详见尺寸规格图
The picture is just for the reference.Please check the actual dimensions on the drawing.

最大行程 Maximum Stroke	最高速度 Maximum Speed	额定扭矩 Maximux Static Torque	皮带宽度 Belt Width	直线导轨 Linear Guide
3000mm	2160mm/s	1.27N·m	25mm	15×12.5-1支

电机马达连接方式 Motor Connection Style



型号表示方式
Ordering Method

SK60 – P65 – S450 – L – T40B – C 1 – N

- SK60 本体型号 Ontology Model
- P65 同步皮带 Timing Belt
  - P 聚氨酯 polyurethane
  - 导程 lead: 13 13mm; 26 26mm; 43 43mm; 65 65mm; 130 130mm
- S450 有效行程 Maximum Stroke
  - 标准范围 450 - 3000mm
  - 行程间隔 50mm Pitch
- L 马达连接方式 Motor Position
  - BL 马达左折 Left Linear Module
  - BR 马达右折 Right Linear Module
  - L 马达左折 Left Linear Module
  - R 马达右折 Right Linear Module
  - LD 马达左下折 Motor Lower Left
  - LU 马达左上折 Motor Upper Left
  - RD 马达右下折 Motor Lower Right
  - RU 马达右上折 Motor Upper Right
- T40B 马达品牌、功率 Motor Brand 、Power Output
  - T 台达（标准）Delta
  - P 松下（标准）Panasonic
  - Y 安川（标准）Yaskawa
  - C 客户自配 Customer-provided
  - 10 100w; 20 200w; 40 400w; 75 750w
  - B 有刹车 With Brake *
  - 注： 若无刹车则不表示；选用步进电机请咨询销售人员。
- C 原点感应器 Origin Sensor
  - 外挂型 Out Side
  - C 马达侧 Moter side
  - D 反马达侧 Opposite Motor Side
  - 无 No Sensor
  - E 无 No Sensor
- 1 端点极限感应器 Limit Sensor
  - 1 1只 pcs
  - 2 2只 pcs
  - 3 3只 pcs
  - 无 No Sensor
  - 0 无 No Sensor
- N 非标定制 Non-Standard Model

基本规格 Specification

性能	重复定位精度 Repeatability (mm)		±0.05			
	导程 Lead (mm)		13	26	43 *	65	130
	最高速度 Maximum Speed (mm/s)		650	1300	2160	2000	2000
	最大可搬运重量 Maximum Payload	水平使用 Horizontal(kg)	32	14	10	8	5
		垂直使用 Vertical(kg)	—	—	5	4	2
	减速比 Reduction Ratio		1/10	1/5	1/3	1/2	1/1
	额定推力 Rate Thrust (N)		600	300	180	120	60
	标准行程 Stroke Pitch (mm)		450~3000mm / 间隔 50mm pitch				
配件	驱动功率 AC Servo Motor Output (W)		400				
	直线导轨 Linear Guide(mm)		W15×H12.5				
	原点感应器 Home Sensor	外挂 Outside	EE-SX672(NPN) EE-SX672P(PNP)				

※齿轮转一圈实际导程130mm，正确的计算方式为 导程÷减速比×电机转速＝实际速度。

感应器接线图（原点及端点） Sensor Layout

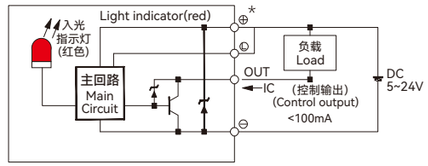

*马达加减速设定0.4秒。
*Acceleration and deacceleration value is set 0.4 second.
*最高工作速度的有效行程必须要≥800mm
*The maximum working speed needs to meet the effective stroke to be greater than or equal to 800mm
*本产品标准行程工作速度请参照P132页应用。
*Please refer to page P132 for standard stroke working speed.

容许负载力矩表 Allowable Overhang

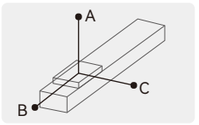

单位(unit): mm

水平安装 Horizontal Installation		A	B	C
导程 13 Lead	32kg	400	20	15
导程 26 Lead	14kg	400	40	20
导程 43 Lead	10kg	400	40	30
导程 65 Lead	8kg	430	50	35
导程 130 Lead	5kg	500	80	50

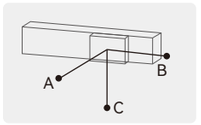

单位(unit): mm

墙壁安装 Wall Installation		A	B	C
导程 13 Lead	—	—	—	—
导程 26 Lead	—	—	—	—
导程 43 Lead	9kg	70	35	230
导程 65 Lead	8kg	80	50	270
导程 130 Lead	5kg	100	75	350

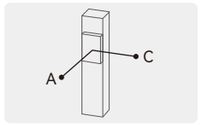

单位(unit): mm

垂直安装 Vertical Installation		A	C
导程 13 Lead	—	—	—
导程 26 Lead	—	—	—
导程 43 Lead	5kg	80	50
导程 65 Lead	4kg	100	60
导程 130 Lead	2kg	150	80

静态容许负载惯量 Static Loading Moment

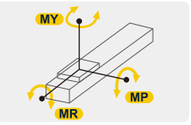

单位(unit): N·m

水平安装 Horizontal Installation	
MY	280
MP	280
MR	60

*力矩所表示的数据，代表重心。
*The torque value in the chart indicate the center of gravity.
*产品在规范的使用条件下,使用寿命为7000公里。
*Operation life is 7,000km when the product is using under the specified conditions.
*倒吊使用无法套用标准规范，如有需求请与我们联系。
*Data information is not for ceiling-mount inverse use, contact us for the details if you want to apply ceiling-mount inverse usage.

推荐搭配伺服电机一览表 Recommended Motor Table

品牌 Brand	特征码 Coding	有无刹车 Whether With Brake	马达功率 Motor Power	电源电压 (AC-voltage)	伺服马达型号 Motor Model	伺服驱动型号 Motor Model
台达 Delta	T	无刹车(水平使用) Without Brake(Horizontal Type)	400W	220V	ECMA-C20604RS	ASD-B2-0421-B
		有刹车(垂直使用) With Brake(Vertical Type)	400W	220V	ECMA-C20604SS	ASD-B2-0421-B
松下 Panasonic	P	无刹车(水平使用) Without Brake(Horizontal Type)	400W	220V	MHMF042L1U2M	MBDLN25SG
		有刹车(垂直使用) With Brake(Vertical Type))	400W	220V	MHMF042L1V2M	MBDLN25SG
安川 Yaskawa	Y	无刹车(水平使用) Without Brake(Horizontal Type)	400W	220V	SGM7J04AFC6S	SGD7S2R8A00A002
		有刹车(垂直使用) With Brake(Vertical Type)	400W	220V	SGM7J04AFC6E	SGD7S2R8A00A002

SK60 单轴/1-Axis

同步皮带驱动
Timing Belt Drive

BL 马达左折 Left Linear Module

联轴器直连，可选外置减速机↘
单位(Unit):mm

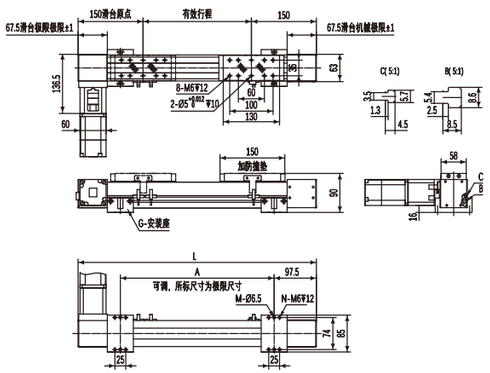

有效行程	450	500	550	600	650	700	750	800	850	900	950	1000	1050	1100	1150	1200	1250	1300	1350	1400	1450	1500	1550	1600	1650	1700
L	750	800	850	900	950	1000	1050	1100	1150	1200	1250	1300	1350	1400	1450	1500	1550	1600	1650	1700	1750	1800	1850	1900	1950	2000
A	555	605	655	705	755	805	855	905	955	1005	1055	1105	1155	1205	1255	1305	1355	1405	1455	1505	1555	1605	1655	1705	1755	1805
M	4	4	4	4	4	4	4	4	4	4	4	6	6	6	6	6	6	6	6	6	6	8	8	8	8	8
N	8	8	8	8	8	8	8	8	8	8	8	12	12	12	12	12	12	12	12	12	12	16	16	16	16	16
G	2	2	2	2	2	2	2	2	2	2	2	3	3	3	3	3	3	3	3	3	3	4	4	4	4	4
KG	6.85	7.1	7.35	7.6	7.85	8.1	8.35	8.6	8.85	9.1	9.35	9.6	9.85	10.1	10.4	10.6	10.9	11.1	11.4	11.6	11.9	12.1	12.4	12.6	12.9	13.1

有效行程	1750	1800	1850	1900	1950	2000	2050	2100	2150	2200	2250	2300	2350	2400	2450	2500	2550	2600	2650	2700	2750	2800	2850	2900	2950	3000
L	2050	2100	2150	2200	2250	2300	2350	2400	2450	2500	2550	2600	2650	2700	2750	2800	2850	2900	2950	3000	3050	3100	3150	3200	3250	3300
A	1855	1905	1955	2005	2055	2105	2155	2205	2255	2305	2355	2405	2455	2505	2555	2605	2655	2705	2755	2805	2855	2905	2955	3005	3055	3105
M	8	8	8	8	8	10	10	10	10	10	10	10	10	10	10	12	12	12	12	12	12	12	12	12	12	12
N	16	16	16	16	16	20	20	20	20	20	20	20	20	20	20	24	24	24	24	24	24	24	24	24	24	24
G	4	4	4	4	4	5	5	5	5	5	5	5	5	5	5	6	6	6	6	6	6	6	6	6	6	6
KG	13.4	13.6	13.9	14.1	14.4	14.6	14.9	15.1	15.4	15.6	15.9	16.1	16.4	16.6	16.9	17.1	17.4	17.6	17.9	18.1	18.4	18.6	18.9	19.1	19.4	19.6

BR 马达右折 Right Linear Module

联轴器直连，可选外置减速机↘
单位(Unit):mm

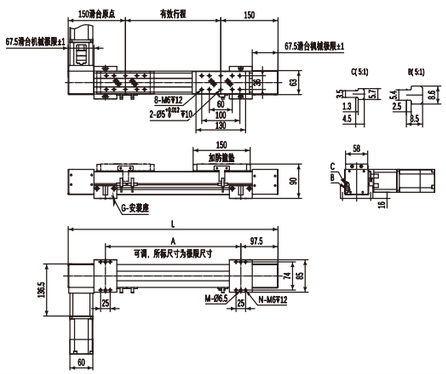

有效行程	450	500	550	600	650	700	750	800	850	900	950	1000	1050	1100	1150	1200	1250	1300	1350	1400	1450	1500	1550	1600	1650	1700
L	750	800	850	900	950	1000	1050	1100	1150	1200	1250	1300	1350	1400	1450	1500	1550	1600	1650	1700	1750	1800	1850	1900	1950	2000
A	555	605	655	705	755	805	855	905	955	1005	1055	1105	1155	1205	1255	1305	1355	1405	1455	1505	1555	1605	1655	1705	1755	1805
M	4	4	4	4	4	4	4	4	4	4	4	6	6	6	6	6	6	6	6	6	6	8	8	8	8	8
N	8	8	8	8	8	8	8	8	8	8	8	12	12	12	12	12	12	12	12	12	12	16	16	16	16	16
G	2	2	2	2	2	2	2	2	2	2	2	3	3	3	3	3	3	3	3	3	3	4	4	4	4	4
KG	6.85	7.1	7.35	7.6	7.85	8.1	8.35	8.6	8.85	9.1	9.35	9.6	9.85	10.1	10.4	10.6	10.9	11.1	11.4	11.6	11.9	12.1	12.4	12.6	12.9	13.1

有效行程	1750	1800	1850	1900	1950	2000	2050	2100	2150	2200	2250	2300	2350	2400	2450	2500	2550	2600	2650	2700	2750	2800	2850	2900	2950	3000
L	2050	2100	2150	2200	2250	2300	2350	2400	2450	2500	2550	2600	2650	2700	2750	2800	2850	2900	2950	3000	3050	3100	3150	3200	3250	3300
A	1855	1905	1955	2005	2055	2105	2155	2205	2255	2305	2355	2405	2455	2505	2555	2605	2655	2705	2755	2805	2855	2905	2955	3005	3055	3105
M	8	8	8	8	8	10	10	10	10	10	10	10	10	10	10	12	12	12	12	12	12	12	12	12	12	12
N	16	16	16	16	16	20	20	20	20	20	20	20	20	20	20	24	24	24	24	24	24	24	24	24	24	24
G	4	4	4	4	4	5	5	5	5	5	5	5	5	5	5	6	6	6	6	6	6	6	6	6	6	6
KG	13.4	13.6	13.9	14.1	14.4	14.6	14.9	15.1	15.4	15.6	15.9	16.1	16.4	16.6	16.9	17.1	17.4	17.6	17.9	18.1	18.4	18.6	18.9	19.1	19.4	19.6

L 马达左折 Left Linear Module

使用1:2同步带轮减速箱机构↘
单位(Unit):mm

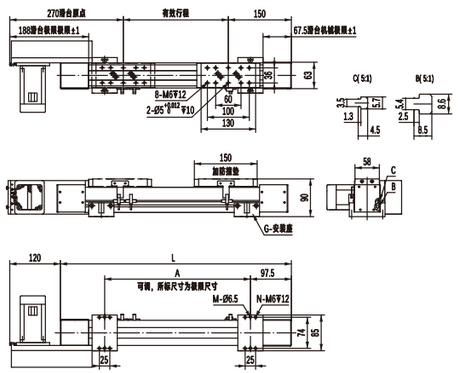

有效行程	450	500	550	600	650	700	750	800	850	900	950	1000	1050	1100	1150	1200	1250	1300	1350	1400	1450	1500	1550	1600	1650	1700
L	750	800	850	900	950	1000	1050	1100	1150	1200	1250	1300	1350	1400	1450	1500	1550	1600	1650	1700	1750	1800	1850	1900	1950	2000
A	547	597	647	697	747	797	847	897	947	997	1047	1097	1147	1197	1247	1297	1347	1397	1447	1497	1547	1597	1647	1697	1747	1797
M	4	4	4	4	4	4	4	4	4	4	4	6	6	6	6	6	6	6	6	6	6	8	8	8	8	8
N	8	8	8	8	8	8	8	8	8	8	8	12	12	12	12	12	12	12	12	12	12	16	16	16	16	16
G	2	2	2	2	2	2	2	2	2	2	2	3	3	3	3	3	3	3	3	3	3	4	4	4	4	4
KG	7.1	7.35	7.6	7.85	8.1	8.35	8.6	8.85	9.1	9.35	9.6	9.85	10.1	10.35	10.6	10.85	11.1	11.35	11.6	11.85	12.1	12.35	12.6	12.85	13.1	13.35

有效行程	1750	1800	1850	1900	1950	2000	2050	2100	2150	2200	2250	2300	2350	2400	2450	2500	2550	2600	2650	2700	2750	2800	2850	2900	2950	3000
L	2050	2100	2150	2200	2250	2300	2350	2400	2450	2500	2550	2600	2650	2700	2750	2800	2850	2900	2950	3000	3050	3100	3150	3200	3250	3300
A	1847	1897	1947	1997	2047	2097	2147	2197	2247	2297	2347	2397	2447	2497	2547	2597	2647	2697	2747	2797	2847	2897	2947	2997	3047	3097
M	8	8	8	8	8	10	10	10	10	10	10	10	10	10	10	12	12	12	12	12	12	12	12	12	12	12
N	16	16	16	16	16	20	20	20	20	20	20	20	20	20	20	24	24	24	24	24	24	24	24	24	24	24
G	4	4	4	4	4	5	5	5	5	5	5	5	5	5	5	6	6	6	6	6	6	6	6	6	6	6
KG	13.6	13.85	14.1	14.35	14.6	14.85	15.1	15.35	15.6	15.85	16.1	16.35	16.6	16.85	17.1	17.35	17.6	17.85	18.1	18.35	18.6	18.85	19.1	19.35	19.6	19.85

R 马达右折 Right Linear Module

使用1:2同步带轮减速箱机构↘
单位(Unit):mm

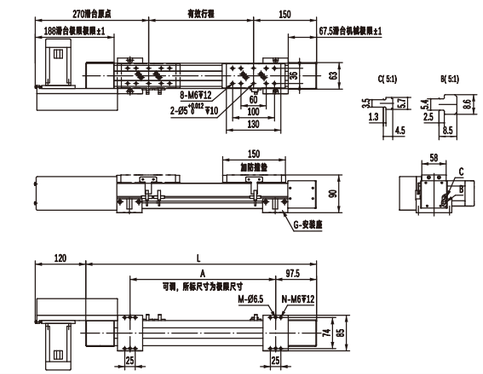

有效行程	450	500	550	600	650	700	750	800	850	900	950	1000	1050	1100	1150	1200	1250	1300	1350	1400	1450	1500	1550	1600	1650	1700
L	750	800	850	900	950	1000	1050	1100	1150	1200	1250	1300	1350	1400	1450	1500	1550	1600	1650	1700	1750	1800	1850	1900	1950	2000
A	547	597	647	697	747	797	847	897	947	997	1047	1097	1147	1197	1247	1297	1347	1397	1447	1497	1547	1597	1647	1697	1747	1797
M	4	4	4	4	4	4	4	4	4	4	4	6	6	6	6	6	6	6	6	6	6	8	8	8	8	8
N	8	8	8	8	8	8	8	8	8	8	8	12	12	12	12	12	12	12	12	12	12	16	16	16	16	16
G	2	2	2	2	2	2	2	2	2	2	2	3	3	3	3	3	3	3	3	3	3	4	4	4	4	4
KG	7.1	7.35	7.6	7.85	8.1	8.35	8.6	8.85	9.1	9.35	9.6	9.85	10.1	10.35	10.6	10.85	11.1	11.35	11.6	11.85	12.1	12.35	12.6	12.85	13.1	13.35

有效行程	1750	1800	1850	1900	1950	2000	2050	2100	2150	2200	2250	2300	2350	2400	2450	2500	2550	2600	2650	2700	2750	2800	2850	2900	2950	3000
L	2050	2100	2150	2200	2250	2300	2350	2400	2450	2500	2550	2600	2650	2700	2750	2800	2850	2900	2950	3000	3050	3100	3150	3200	3250	3300
A	1847	1897	1947	1997	2047	2097	2147	2197	2247	2297	2347	2397	2447	2497	2547	2597	2647	2697	2747	2797	2847	2897	2947	2997	3047	3097
M	8	8	8	8	8	10	10	10	10	10	10	10	10	10	10	12	12	12	12	12	12	12	12	12	12	12
N	16	16	16	16	16	20	20	20	20	20	20	20	20	20	20	24	24	24	24	24	24	24	24	24	24	24
G	4	4	4	4	4	5	5	5	5	5	5	5	5	5	5	6	6	6	6	6	6	6	6	6	6	6
KG	13.6	13.85	14.1	14.35	14.6	14.85	15.1	15.35	15.6	15.85	16.1	16.35	16.6	16.85	17.1	17.35	17.6	17.85	18.1	18.35	18.6	18.85	19.1	19.35	19.6	19.85

SK60 单轴/1-Axis

同步皮带驱动
Timing Belt Drive

LD 马达下折 Motor Lower Left

使用1:2同步带轮减速箱机构↘
单位(Unit):mm

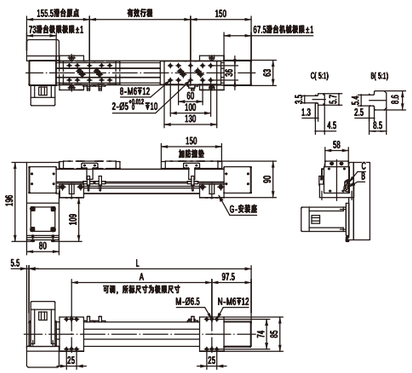

有效行程	450	500	550	600	650	700	750	800	850	900	950	1000	1050	1100	1150	1200	1250	1300	1350	1400	1450	1500	1550	1600	1650	1700
L	750	800	850	900	950	1000	1050	1100	1150	1200	1250	1300	1350	1400	1450	1500	1550	1600	1650	1700	1750	1800	1850	1900	1950	2000
A	547	597	647	697	747	797	847	897	947	997	1047	1097	1147	1197	1247	1297	1347	1397	1447	1497	1547	1597	1647	1697	1747	1797
M	4	4	4	4	4	4	4	4	4	4	4	6	6	6	6	6	6	6	6	6	6	8	8	8	8	8
N	8	8	8	8	8	8	8	8	8	8	8	12	12	12	12	12	12	12	12	12	12	16	16	16	16	16
G	2	2	2	2	2	2	2	2	2	2	2	3	3	3	3	3	3	3	3	3	3	4	4	4	4	4
KG	7.1	7.35	7.6	7.85	8.1	8.35	8.6	8.85	9.1	9.35	9.6	9.85	10.1	10.35	10.6	10.85	11.1	11.35	11.6	11.85	12.1	12.35	12.6	12.85	13.1	13.35

有效行程	1750	1800	1850	1900	1950	2000	2050	2100	2150	2200	2250	2300	2350	2400	2450	2500	2550	2600	2650	2700	2750	2800	2850	2900	2950	3000
L	2050	2100	2150	2200	2250	2300	2350	2400	2450	2500	2550	2600	2650	2700	2750	2800	2850	2900	2950	3000	3050	3100	3150	3200	3250	3300
A	1847	1897	1947	1997	2047	2097	2147	2197	2247	2297	2347	2397	2447	2497	2547	2597	2647	2697	2747	2797	2847	2897	2947	2997	3047	3097
M	8	8	8	8	8	10	10	10	10	10	10	10	10	10	10	12	12	12	12	12	12	12	12	12	12	12
N	16	16	16	16	16	20	20	20	20	20	20	20	20	20	20	24	24	24	24	24	24	24	24	24	24	24
G	4	4	4	4	4	5	5	5	5	5	5	5	5	5	5	6	6	6	6	6	6	6	6	6	6	6
KG	13.6	13.85	14.1	14.35	14.6	14.85	15.1	15.35	15.6	15.85	16.1	16.35	16.6	16.85	17.1	17.35	17.6	17.85	18.1	18.35	18.6	18.85	19.1	19.35	19.6	19.85

LU 马达上折 Motor Upper Left

使用1:2同步带轮减速箱机构↘
单位(Unit):mm

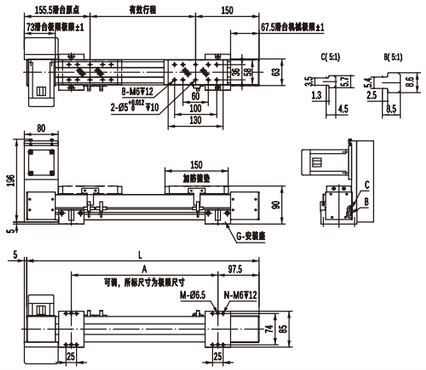

有效行程	450	500	550	600	650	700	750	800	850	900	950	1000	1050	1100	1150	1200	1250	1300	1350	1400	1450	1500	1550	1600	1650	1700
L	750	800	850	900	950	1000	1050	1100	1150	1200	1250	1300	1350	1400	1450	1500	1550	1600	1650	1700	1750	1800	1850	1900	1950	2000
A	547	597	647	697	747	797	847	897	947	997	1047	1097	1147	1197	1247	1297	1347	1397	1447	1497	1547	1597	1647	1697	1747	1797
M	4	4	4	4	4	4	4	4	4	4	4	6	6	6	6	6	6	6	6	6	6	8	8	8	8	8
N	8	8	8	8	8	8	8	8	8	8	8	12	12	12	12	12	12	12	12	12	12	16	16	16	16	16
G	2	2	2	2	2	2	2	2	2	2	2	3	3	3	3	3	3	3	3	3	3	4	4	4	4	4
KG	7.1	7.35	7.6	7.85	8.1	8.35	8.6	8.85	9.1	9.35	9.6	9.85	10.1	10.35	10.6	10.85	11.1	11.35	11.6	11.85	12.1	12.35	12.6	12.85	13.1	13.35

有效行程	1750	1800	1850	1900	1950	2000	2050	2100	2150	2200	2250	2300	2350	2400	2450	2500	2550	2600	2650	2700	2750	2800	2850	2900	2950	3000
L	2050	2100	2150	2200	2250	2300	2350	2400	2450	2500	2550	2600	2650	2700	2750	2800	2850	2900	2950	3000	3050	3100	3150	3200	3250	3300
A	1847	1897	1947	1997	2047	2097	2147	2197	2247	2297	2347	2397	2447	2497	2547	2597	2647	2697	2747	2797	2847	2897	2947	2997	3047	3097
M	8	8	8	8	8	10	10	10	10	10	10	10	10	10	10	12	12	12	12	12	12	12	12	12	12	12
N	16	16	16	16	16	20	20	20	20	20	20	20	20	20	20	24	24	24	24	24	24	24	24	24	24	24
G	4	4	4	4	4	5	5	5	5	5	5	5	5	5	5	6	6	6	6	6	6	6	6	6	6	6
KG	13.6	13.85	14.1	14.35	14.6	14.85	15.1	15.35	15.6	15.85	16.1	16.35	16.6	16.85	17.1	17.35	17.6	17.85	18.1	18.35	18.6	18.85	19.1	19.35	19.6	19.85

RD 马达下折 Motor Lower Right

使用1:2同步带轮减速箱机构↘
单位(Unit):mm

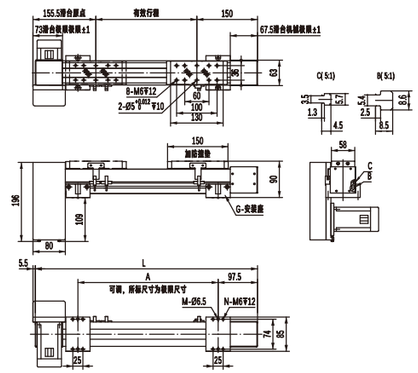

有效行程	450	500	550	600	650	700	750	800	850	900	950	1000	1050	1100	1150	1200	1250	1300	1350	1400	1450	1500	1550	1600	1650	1700
L	750	800	850	900	950	1000	1050	1100	1150	1200	1250	1300	1350	1400	1450	1500	1550	1600	1650	1700	1750	1800	1850	1900	1950	2000
A	547	597	647	697	747	797	847	897	947	997	1047	1097	1147	1197	1247	1297	1347	1397	1447	1497	1547	1597	1647	1697	1747	1797
M	4	4	4	4	4	4	4	4	4	4	4	6	6	6	6	6	6	6	6	6	6	8	8	8	8	8
N	8	8	8	8	8	8	8	8	8	8	8	12	12	12	12	12	12	12	12	12	12	16	16	16	16	16
G	2	2	2	2	2	2	2	2	2	2	2	3	3	3	3	3	3	3	3	3	3	4	4	4	4	4
KG	7.1	7.35	7.6	7.85	8.1	8.35	8.6	8.85	9.1	9.35	9.6	9.85	10.1	10.35	10.6	10.85	11.1	11.35	11.6	11.85	12.1	12.35	12.6	12.85	13.1	13.35

有效行程	1750	1800	1850	1900	1950	2000	2050	2100	2150	2200	2250	2300	2350	2400	2450	2500	2550	2600	2650	2700	2750	2800	2850	2900	2950	3000
L	2050	2100	2150	2200	2250	2300	2350	2400	2450	2500	2550	2600	2650	2700	2750	2800	2850	2900	2950	3000	3050	3100	3150	3200	3250	3300
A	1847	1897	1947	1997	2047	2097	2147	2197	2247	2297	2347	2397	2447	2497	2547	2597	2647	2697	2747	2797	2847	2897	2947	2997	3047	3097
M	8	8	8	8	8	10	10	10	10	10	10	10	10	10	10	12	12	12	12	12	12	12	12	12	12	12
N	16	16	16	16	16	20	20	20	20	20	20	20	20	20	20	24	24	24	24	24	24	24	24	24	24	24
G	4	4	4	4	4	5	5	5	5	5	5	5	5	5	5	6	6	6	6	6	6	6	6	6	6	6
KG	13.6	13.85	14.1	14.35	14.6	14.85	15.1	15.35	15.6	15.85	16.1	16.35	16.6	16.85	17.1	17.35	17.6	17.85	18.1	18.35	18.6	18.85	19.1	19.35	19.6	19.85

RU 马达上折 Motor Upper Right

使用1:2同步带轮减速箱机构↘
单位(Unit):mm

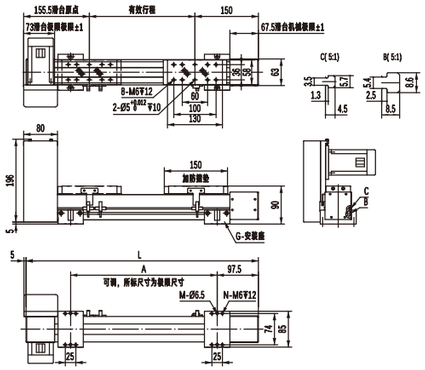

有效行程	450	500	550	600	650	700	750	800	850	900	950	1000	1050	1100	1150	1200	1250	1300	1350	1400	1450	1500	1550	1600	1650	1700
L	750	800	850	900	950	1000	1050	1100	1150	1200	1250	1300	1350	1400	1450	1500	1550	1600	1650	1700	1750	1800	1850	1900	1950	2000
A	547	597	647	697	747	797	847	897	947	997	1047	1097	1147	1197	1247	1297	1347	1397	1447	1497	1547	1597	1647	1697	1747	1797
M	4	4	4	4	4	4	4	4	4	4	4	6	6	6	6	6	6	6	6	6	6	8	8	8	8	8
N	8	8	8	8	8	8	8	8	8	8	8	12	12	12	12	12	12	12	12	12	12	16	16	16	16	16
G	2	2	2	2	2	2	2	2	2	2	2	3	3	3	3	3	3	3	3	3	3	4	4	4	4	4
KG	7.1	7.35	7.6	7.85	8.1	8.35	8.6	8.85	9.1	9.35	9.6	9.85	10.1	10.35	10.6	10.85	11.1	11.35	11.6	11.85	12.1	12.35	12.6	12.85	13.1	13.35

有效行程	1750	1800	1850	1900	1950	2000	2050	2100	2150	2200	2250	2300	2350	2400	2450	2500	2550	2600	2650	2700	2750	2800	2850	2900	2950	3000
L	2050	2100	2150	2200	2250	2300	2350	2400	2450	2500	2550	2600	2650	2700	2750	2800	2850	2900	2950	3000	3050	3100	3150	3200	3250	3300
A	1847	1897	1947	1997	2047	2097	2147	2197	2247	2297	2347	2397	2447	2497	2547	2597	2647	2697	2747	2797	2847	2897	2947	2997	3047	3097
M	8	8	8	8	8	10	10	10	10	10	10	10	10	10	10	12	12	12	12	12	12	12	12	12	12	12
N	16	16	16	16	16	20	20	20	20	20	20	20	20	20	20	24	24	24	24	24	24	24	24	24	24	24
G	4	4	4	4	4	5	5	5	5	5	5	5	5	5	5	6	6	6	6	6	6	6	6	6	6	6
KG	13.6	13.85	14.1	14.35	14.6	14.85	15.1	15.35	15.6	15.85	16.1	16.35	16.6	16.85	17.1	17.35	17.6	17.85	18.1	18.35	18.6	18.85	19.1	19.35	19.6	19.85

SK80 单轴/1-Axis

同步皮带驱动
Timing Belt Drive



此图仅供参考，出货规格详见尺寸规格图
The picture is just for the reference.Please check the actual dimensions on the drawing.

最大行程 Maximum Stroke	3550mm	最高速度 Maximum Speed	2000mm/s	额定扭矩 Maximux Static Torque	2.37N·m	皮带宽度 Belt Width	30mm	直线导轨 Linear Guide	20×15-1支

电机马达连接方式 Motor Connection Style



型号表示方式
Ordering Method

SK80 – P75 – S100 – L – T75B – C 1 – N

本体型号 Ontology Model: SK80

同步皮带 Timing Belt
- P 聚氨酯 polyurethane

导程 lead
- 15 15mm
- 25 25mm
- 50 50mm
- 75 75mm
- 150 150mm

有效行程 Maximum Stroke

标准范围 500 - 3550mm
行程间隔 50mm Pitch

马达连接方式 Motor Position
- BL 马达左折 Left Linear Module
- BR 马达右折 Right Linear Module
- L 马达左折 Left Linear Module
- R 马达右折 Right Linear Module
- LD 马达左下折 Motor Lower Left
- LU 马达左上折 Motor Upper Left
- RD 马达右下折 Motor Lower Right
- RU 马达右上折 Motor Upper Right

马达品牌、功率 Motor Brand 、Power Output

T	台达（标准） Delta	10	100w	B	有刹车 With Brake *
P	松下（标准） Panasonic	20	200w		
Y	安川（标准） Yaskawa	40	400w		
C	客户自配 Customer-provided	75	750w		

注： 若无刹车则不表示；
选用步进电机请咨询销售人员。

原点感应器 Origin Sensor

外挂型 Out Side
- C 马达侧 Moter side
- D 反马达侧 Opposite Motor Side

无 No Sensor
- E 无 No Sensor

端点极限感应器 Limit Sensor
- 1 1只 pcs
- 2 2只 pcs
- 3 3只 pcs

无 No Sensor
- 0 无 No Sensor

非标定制 Non-Standard Model

基本规格 Specification

性能	重复定位精度 Repeatability (mm)		±0.05			
	导程 Lead (mm)		15	30	50	75	150
	最高速度 Maximum Speed (mm/s)		750	1500	2000	2000	2000
	最大可搬运重量 Maximum Payload	水平使用 Horizontal(kg)	60	45	30	20	10
		垂直使用 Vertical(kg)	—	—	12	8	3
	减速比 Reduction Ratio		1/10	1/5	1/3	1/2	1/1
	额定推力 Rate Thrust (N)		972	486	291	194	98
	标准行程 Stroke Pitch (mm)		500~3550mm / 间隔 50mm pitch				
配件	驱动功率 AC Servo Motor Output (W)		750				
	直线导轨 Linear Guide(mm)		W20×H15				
	原点感应器 Home Sensor	外挂 Outside	EE-SX672(NPN) EE-SX672P(PNP)				

感应器接线图（原点及端点） Sensor Layout

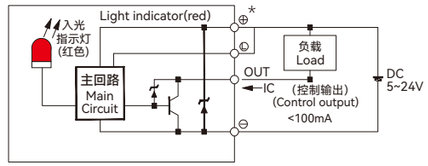

*马达加减速设定0.4秒。
*Acceleration and deacceleration value is set 0.4 second.
*最高工作速度的有效行程必须要≥800mm
*The maximum working speed needs to meet the effective stroke to be greater than or equal to 800mm
*本产品标准行程工作速度请参照P132页应用。
*Please refer to page P132 for standard stroke working speed.

容许负载力矩表 Allowable Overhang

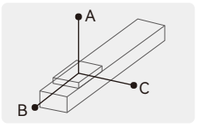

单位(unit): mm

水平安装 Horizontal Installation		A	B	C
导程 15 Lead	60kg	700	80	15
导程 30 Lead	45kg	600	100	20
导程 50 Lead	30kg	600	160	30
导程 75 Lead	20kg	600	260	40
导程 150 Lead	10kg	600	300	50

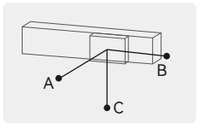

单位(unit): mm

墙壁安装 Wall Installation		A	B	C
导程 15 Lead	60kg	15	80	450
导程 30 Lead	45kg	20	100	500
导程 50 Lead	30kg	25	160	500
导程 75 Lead	20kg	30	240	600
导程 150 Lead	10kg	35	320	600

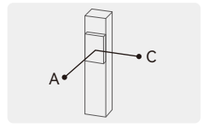

单位(unit): mm

垂直安装 Vertical Installation		A	C
导程 15 Lead	—	—	—
导程 30 Lead	—	—	—
导程 50 Lead	12kg	350	350
导程 75 Lead	8kg	400	400
导程 150 Lead	3kg	450	450

静态容许负载惯量 Static Loading Moment

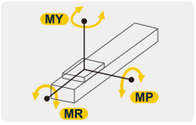

单位(unit): N·m

水平安装 Horizontal Installation	
MY	384
MP	384
MR	130

*力矩所表示的数据，代表重心。
*The torque value in the chart indicate the center of gravity.
*产品在规范的使用条件下,使用寿命为7000公里。
*Operation life is 7,000km when the product is using under the specified conditions.
*倒吊使用无法套用标准规范，如有需求请与我们联系。
*Data information is not for ceiling-mount inverse use, contact us for the details if you want to apply ceiling-mount inverse usage.

推荐搭配伺服电机一览表 Recommended Motor Table

品牌 Brand	特征码 Coding	有无刹车 Whether With Brake	马达功率 Motor Power	电源电压 (AC-voltage)	伺服马达型号 Motor Model	伺服驱动型号 Motor Model
台达 Delta	T	无刹车(水平使用) Without Brake(Horizontal Type)	750W	220V	ECMA-C20807RS	ASD-B2-0721-B
		有刹车(垂直使用) With Brake(Vertical Type)	750W	220V	ECMA-C20807SS	ASD-B2-0721-B
松下 Panasonic	P	无刹车(水平使用) Without Brake(Horizontal Type)	750W	220V	MHMF082L1U2M	MCDLN35SG
		有刹车(垂直使用) With Brake(Vertical Type)	750W	220V	MHMF082L1V2M	MCDLN35SG
安川 Yaskawa	Y	无刹车(水平使用) Without Brake(Horizontal Type)	750W	220V	SGM7J08AFC6S	SGD7S5R5A00A002
		有刹车(垂直使用) With Brake(Vertical Type)	750W	220V	SGM7J08AFC6E	SGD7S5R5A00A002

SK80 单轴/1-Axis

同步皮带驱动
Timing Belt Drive

BL 马达左折 Left Linear Module

联轴器直连，可选外置减速机↘
单位(Unit):mm

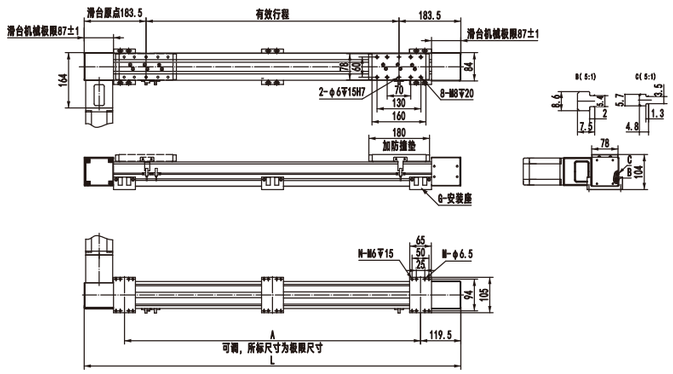

有效行程	500	550	600	650	700	750	800	850	900	950	1000	1050	1100	1150	1200	1250	1300	1350	1400	1450	1500	1550	1600	1650	1700	1750	1800	1850	1900	1950	2000
L	867	917	967	1017	1067	1117	1167	1217	1267	1317	1367	1417	1467	1517	1567	1617	1667	1717	1767	1817	1867	1917	1967	2017	2067	2117	2167	2217	2267	2317	2367
A	628	678	728	778	828	878	928	978	1028	1078	1128	1178	1228	1278	1328	1378	1428	1478	1528	1578	1628	1678	1728	1778	1828	1878	1928	1978	2028	2078	2128
M	8	8	8	8	8	8	8	8	8	8	12	12	12	12	12	12	12	12	12	12	16	16	16	16	16	16	16	16	16	16	20
N	8	8	8	8	8	8	8	8	8	8	12	12	12	12	12	12	12	12	12	12	16	16	16	16	16	16	16	16	16	16	20
G	2	2	2	2	2	2	2	2	2	2	3	3	3	3	3	3	3	3	3	3	4	4	4	4	4	4	4	4	4	4	5
KG	12.6	13	13.4	13.8	14.2	14.6	15	15.4	15.8	16.2	16.9	17.3	17.7	18.1	18.5	18.9	19.3	19.7	20.1	20.5	21.2	21.4	21.6	21.8	22	22.2	22.4	22.6	22.8	23	23.7

有效行程	2050	2100	2150	2200	2250	2300	2350	2400	2450	2500	2550	2600	2650	2700	2750	2800	2850	2900	2950	3000	3050	3100	3150	3200	3250	3300	3350	3400	3450	3500	3550
L	2417	2467	2517	2567	2617	2667	2717	2767	2817	2867	2917	2967	3017	3067	3117	3167	3217	3267	3317	3367	3417	3467	3517	3567	3617	3667	3717	3767	3817	3867	3917
A	2178	2228	2278	2328	2378	2428	2478	2528	2578	2628	2678	2728	2778	2828	2878	2928	2978	3028	3078	3128	3178	3228	3278	3328	3378	3428	3478	3528	3578	3628	3678
M	20	20	20	20	20	20	20	20	20	24	24	24	24	24	24	24	24	24	24	28	28	28	28	28	28	28	28	28	28	32	32
N	20	20	20	20	20	20	20	20	20	24	24	24	24	24	24	24	24	24	24	28	28	28	28	28	28	28	28	28	28	32	32
G	5	5	5	5	5	5	5	5	5	6	6	6	6	6	6	6	6	6	6	7	7	7	7	7	7	7	7	7	7	8	8
KG	24.1	24.5	24.9	25.3	25.7	26.1	26.5	26.9	27.3	28	28.4	28.8	29.2	29.6	30	30.4	30.8	31.2	31.6	32.3	32.7	33.1	33.5	33.9	34.3	34.7	35.1	35.5	35.9	36.6	40

BR 马达右折 Right Linear Module

联轴器直连，可选外置减速机↘
单位(Unit):mm

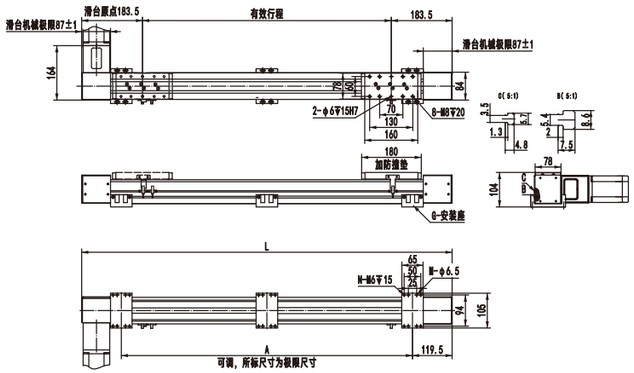

有效行程	500	550	600	650	700	750	800	850	900	950	1000	1050	1100	1150	1200	1250	1300	1350	1400	1450	1500	1550	1600	1650	1700	1750	1800	1850	1900	1950	2000
L	867	917	967	1017	1067	1117	1167	1217	1267	1317	1367	1417	1467	1517	1567	1617	1667	1717	1767	1817	1867	1917	1967	2017	2067	2117	2167	2217	2267	2317	2367
A	628	678	728	778	828	878	928	978	1028	1078	1128	1178	1228	1278	1328	1378	1428	1478	1528	1578	1628	1678	1728	1778	1828	1878	1928	1978	2028	2078	2128
M	8	8	8	8	8	8	8	8	8	8	12	12	12	12	12	12	12	12	12	12	16	16	16	16	16	16	16	16	16	16	20
N	8	8	8	8	8	8	8	8	8	8	12	12	12	12	12	12	12	12	12	12	16	16	16	16	16	16	16	16	16	16	20
G	2	2	2	2	2	2	2	2	2	2	3	3	3	3	3	3	3	3	3	3	4	4	4	4	4	4	4	4	4	4	5
KG	12.6	13	13.4	13.8	14.2	14.6	15	15.4	15.8	16.2	16.9	17.3	17.7	18.1	18.5	18.9	19.3	19.7	20.1	20.5	21.2	21.4	21.6	21.8	22	22.2	22.4	22.6	22.8	23	23.7

有效行程	2050	2100	2150	2200	2250	2300	2350	2400	2450	2500	2550	2600	2650	2700	2750	2800	2850	2900	2950	3000	3050	3100	3150	3200	3250	3300	3350	3400	3450	3500	3550
L	2417	2467	2517	2567	2617	2667	2717	2767	2817	2867	2917	2967	3017	3067	3117	3167	3217	3267	3317	3367	3417	3467	3517	3567	3617	3667	3717	3767	3817	3867	3917
A	2178	2228	2278	2328	2378	2428	2478	2528	2578	2628	2678	2728	2778	2828	2878	2928	2978	3028	3078	3128	3178	3228	3278	3328	3378	3428	3478	3528	3578	3628	3678
M	20	20	20	20	20	20	20	20	20	24	24	24	24	24	24	24	24	24	24	28	28	28	28	28	28	28	28	28	28	32	32
N	20	20	20	20	20	20	20	20	20	24	24	24	24	24	24	24	24	24	24	28	28	28	28	28	28	28	28	28	28	32	32
G	5	5	5	5	5	5	5	5	5	6	6	6	6	6	6	6	6	6	6	7	7	7	7	7	7	7	7	7	7	8	8
KG	24.1	24.5	24.9	25.3	25.7	26.1	26.5	26.9	27.3	28	28.4	28.8	29.2	29.6	30	30.4	30.8	31.2	31.6	32.3	32.7	33.1	33.5	33.9	34.3	34.7	35.1	35.5	35.9	36.6	40

L 马达左折 Left Linear Module

单位(Unit):mm

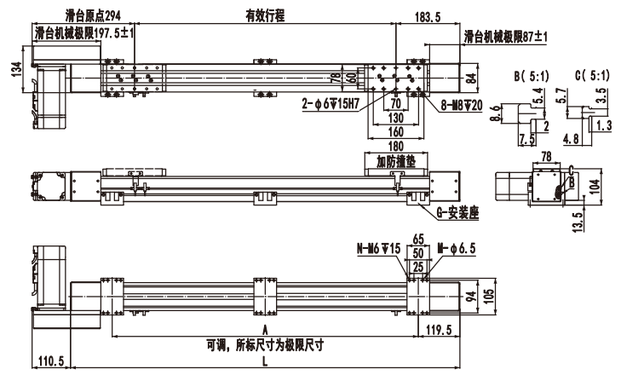

有效行程	500	550	600	650	700	750	800	850	900	950	1000	1050	1100	1150	1200	1250	1300	1350	1400	1450	1500	1550	1600	1650	1700	1750	1800	1850	1900	1950	2000
L	867	917	967	1017	1067	1117	1167	1217	1267	1317	1367	1417	1467	1517	1567	1617	1667	1717	1767	1817	1867	1917	1967	2017	2067	2117	2167	2217	2267	2317	2367
A	628	678	728	778	828	878	928	978	1028	1078	1128	1178	1228	1278	1328	1378	1428	1478	1528	1578	1628	1678	1728	1778	1828	1878	1928	1978	2028	2078	2128
M	8	8	8	8	8	8	8	8	8	8	12	12	12	12	12	12	12	12	12	12	16	16	16	16	16	16	16	16	16	16	20
N	8	8	8	8	8	8	8	8	8	8	12	12	12	12	12	12	12	12	12	12	16	16	16	16	16	16	16	16	16	16	20
G	2	2	2	2	2	2	2	2	2	2	3	3	3	3	3	3	3	3	3	3	4	4	4	4	4	4	4	4	4	4	5
KG	12.6	13	13.4	13.8	14.2	14.6	15	15.4	15.8	16.2	16.9	17.3	17.7	18.1	18.5	18.9	19.3	19.7	20.1	20.5	21.2	21.4	21.6	21.8	22	22.2	22.4	22.6	22.8	23	23.7

有效行程	2050	2100	2150	2200	2250	2300	2350	2400	2450	2500	2550	2600	2650	2700	2750	2800	2850	2900	2950	3000	3050	3100	3150	3200	3250	3300	3350	3400	3450	3500	3550
L	2417	2467	2517	2567	2617	2667	2717	2767	2817	2867	2917	2967	3017	3067	3117	3167	3217	3267	3317	3367	3417	3467	3517	3567	3617	3667	3717	3767	3817	3867	3917
A	2178	2228	2278	2328	2378	2428	2478	2528	2578	2628	2678	2728	2778	2828	2878	2928	2978	3028	3078	3128	3178	3228	3278	3328	3378	3428	3478	3528	3578	3628	3678
M	20	20	20	20	20	20	20	20	20	24	24	24	24	24	24	24	24	24	24	28	28	28	28	28	28	28	28	28	28	32	32
N	20	20	20	20	20	20	20	20	20	24	24	24	24	24	24	24	24	24	24	28	28	28	28	28	28	28	28	28	28	32	32
G	5	5	5	5	5	5	5	5	5	6	6	6	6	6	6	6	6	6	6	7	7	7	7	7	7	7	7	7	7	8	8
KG	24.1	24.5	24.9	25.3	25.7	26.1	26.5	26.9	27.3	28	28.4	28.8	29.2	29.6	30	30.4	30.8	31.2	31.6	32.3	32.7	33.1	33.5	33.9	34.3	34.7	35.1	35.5	35.9	36.6	40

R 马达右折 Right Linear Module

单位(Unit):mm

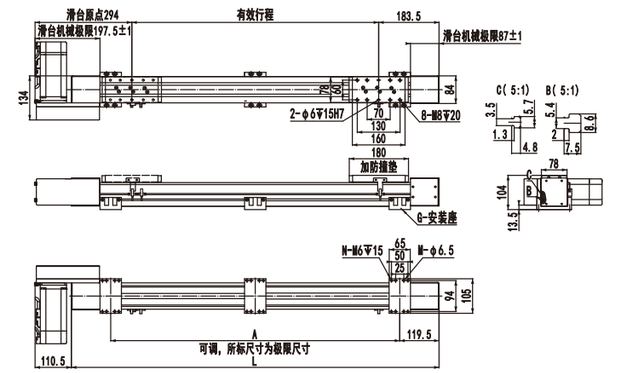

有效行程	500	550	600	650	700	750	800	850	900	950	1000	1050	1100	1150	1200	1250	1300	1350	1400	1450	1500	1550	1600	1650	1700	1750	1800	1850	1900	1950	2000
L	867	917	967	1017	1067	1117	1167	1217	1267	1317	1367	1417	1467	1517	1567	1617	1667	1717	1767	1817	1867	1917	1967	2017	2067	2117	2167	2217	2267	2317	2367
A	628	678	728	778	828	878	928	978	1028	1078	1128	1178	1228	1278	1328	1378	1428	1478	1528	1578	1628	1678	1728	1778	1828	1878	1928	1978	2028	2078	2128
M	8	8	8	8	8	8	8	8	8	8	12	12	12	12	12	12	12	12	12	12	16	16	16	16	16	16	16	16	16	16	20
N	8	8	8	8	8	8	8	8	8	8	12	12	12	12	12	12	12	12	12	12	16	16	16	16	16	16	16	16	16	16	20
G	2	2	2	2	2	2	2	2	2	2	3	3	3	3	3	3	3	3	3	3	4	4	4	4	4	4	4	4	4	4	5
KG	12.6	13	13.4	13.8	14.2	14.6	15	15.4	15.8	16.2	16.9	17.3	17.7	18.1	18.5	18.9	19.3	19.7	20.1	20.5	21.2	21.4	21.6	21.8	22	22.2	22.4	22.6	22.8	23	23.7

有效行程	2050	2100	2150	2200	2250	2300	2350	2400	2450	2500	2550	2600	2650	2700	2750	2800	2850	2900	2950	3000	3050	3100	3150	3200	3250	3300	3350	3400	3450	3500	3550
L	2417	2467	2517	2567	2617	2667	2717	2767	2817	2867	2917	2967	3017	3067	3117	3167	3217	3267	3317	3367	3417	3467	3517	3567	3617	3667	3717	3767	3817	3867	3917
A	2178	2228	2278	2328	2378	2428	2478	2528	2578	2628	2678	2728	2778	2828	2878	2928	2978	3028	3078	3128	3178	3228	3278	3328	3378	3428	3478	3528	3578	3628	3678
M	20	20	20	20	20	20	20	20	20	24	24	24	24	24	24	24	24	24	24	28	28	28	28	28	28	28	28	28	28	32	32
N	20	20	20	20	20	20	20	20	20	24	24	24	24	24	24	24	24	24	24	28	28	28	28	28	28	28	28	28	28	32	32
G	5	5	5	5	5	5	5	5	5	6	6	6	6	6	6	6	6	6	6	7	7	7	7	7	7	7	7	7	7	8	8
KG	24.1	24.5	24.9	25.3	25.7	26.1	26.5	26.9	27.3	28	28.4	28.8	29.2	29.6	30	30.4	30.8	31.2	31.6	32.3	32.7	33.1	33.5	33.9	34.3	34.7	35.1	35.5	35.9	36.6	40

SK80 单轴/1-Axis

同步皮带驱动
Timing Belt Drive

LD 马达下折
Motor Lower Left

单位(Unit):mm

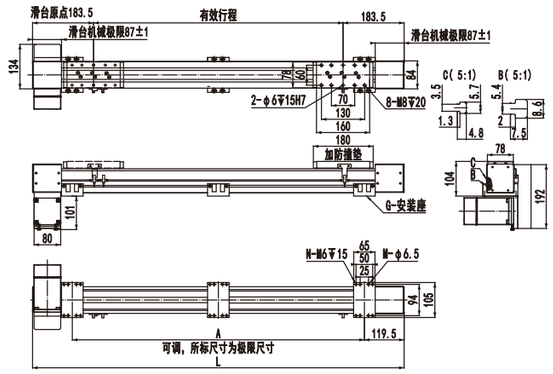

有效行程	500	550	600	650	700	750	800	850	900	950	1000	1050	1100	1150	1200	1250	1300	1350	1400	1450	1500	1550	1600	1650	1700	1750	1800	1850	1900	1950	2000
L	867	917	967	1017	1067	1117	1167	1217	1267	1317	1367	1417	1467	1517	1567	1617	1667	1717	1767	1817	1867	1917	1967	2017	2067	2117	2167	2217	2267	2317	2367
A	628	678	728	778	828	878	928	978	1028	1078	1128	1178	1228	1278	1328	1378	1428	1478	1528	1578	1628	1678	1728	1778	1828	1878	1928	1978	2028	2078	2128
M	8	8	8	8	8	8	8	8	8	8	12	12	12	12	12	12	12	12	12	12	16	16	16	16	16	16	16	16	16	16	20
N	8	8	8	8	8	8	8	8	8	8	12	12	12	12	12	12	12	12	12	12	16	16	16	16	16	16	16	16	16	16	20
G	2	2	2	2	2	2	2	2	2	2	3	3	3	3	3	3	3	3	3	3	4	4	4	4	4	4	4	4	4	4	5
KG	12.6	13	13.4	13.8	14.2	14.6	15	15.4	15.8	16.2	16.9	17.3	17.7	18.1	18.5	18.9	19.3	19.7	20.1	20.5	21.2	21.4	21.6	21.8	22	22.2	22.4	22.6	22.8	23	23.7

有效行程	2050	2100	2150	2200	2250	2300	2350	2400	2450	2500	2550	2600	2650	2700	2750	2800	2850	2900	2950	3000	3050	3100	3150	3200	3250	3300	3350	3400	3450	3500	3550
L	2417	2467	2517	2567	2617	2667	2717	2767	2817	2867	2917	2967	3017	3067	3117	3167	3217	3267	3317	3367	3417	3467	3517	3567	3617	3667	3717	3767	3817	3867	3917
A	2178	2228	2278	2328	2378	2428	2478	2528	2578	2628	2678	2728	2778	2828	2878	2928	2978	3028	3078	3128	3178	3228	3278	3328	3378	3428	3478	3528	3578	3628	3678
M	20	20	20	20	20	20	20	20	20	24	24	24	24	24	24	24	24	24	24	24	28	28	28	28	28	28	28	28	28	32	32
N	20	20	20	20	20	20	20	20	20	24	24	24	24	24	24	24	24	24	24	24	28	28	28	28	28	28	28	28	28	32	32
G	5	5	5	5	5	5	5	5	5	6	6	6	6	6	6	6	6	6	6	6	7	7	7	7	7	7	7	7	7	8	8
KG	24.1	24.5	24.9	25.3	25.7	26.1	26.5	26.9	27.3	28	28.4	28.8	29.2	29.6	30	30.4	30.8	31.2	31.6	32.3	32.7	33.1	33.5	33.9	34.3	34.7	35.1	35.5	35.9	36.6	40

LU 马达上折
Motor Upper Left

单位(Unit):mm

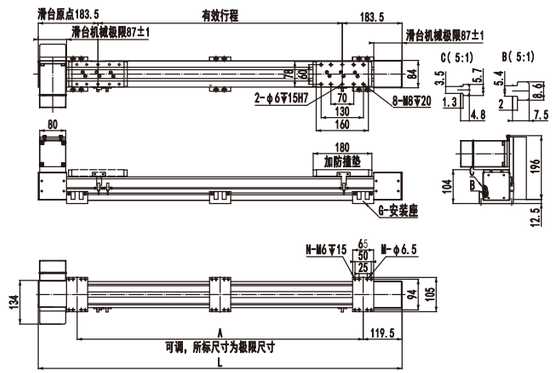

有效行程	500	550	600	650	700	750	800	850	900	950	1000	1050	1100	1150	1200	1250	1300	1350	1400	1450	1500	1550	1600	1650	1700	1750	1800	1850	1900	1950	2000
L	867	917	967	1017	1067	1117	1167	1217	1267	1317	1367	1417	1467	1517	1567	1617	1667	1717	1767	1817	1867	1917	1967	2017	2067	2117	2167	2217	2267	2317	2367
A	628	678	728	778	828	878	928	978	1028	1078	1128	1178	1228	1278	1328	1378	1428	1478	1528	1578	1628	1678	1728	1778	1828	1878	1928	1978	2028	2078	2128
M	8	8	8	8	8	8	8	8	8	8	12	12	12	12	12	12	12	12	12	12	16	16	16	16	16	16	16	16	16	16	20
N	8	8	8	8	8	8	8	8	8	8	12	12	12	12	12	12	12	12	12	12	16	16	16	16	16	16	16	16	16	16	20
G	2	2	2	2	2	2	2	2	2	2	3	3	3	3	3	3	3	3	3	3	4	4	4	4	4	4	4	4	4	4	5
KG	12.6	13	13.4	13.8	14.2	14.6	15	15.4	15.8	16.2	16.9	17.3	17.7	18.1	18.5	18.9	19.3	19.7	20.1	20.5	21.2	21.4	21.6	21.8	22	22.2	22.4	22.6	22.8	23	23.7

有效行程	2050	2100	2150	2200	2250	2300	2350	2400	2450	2500	2550	2600	2650	2700	2750	2800	2850	2900	2950	3000	3050	3100	3150	3200	3250	3300	3350	3400	3450	3500	3550
L	2417	2467	2517	2567	2617	2667	2717	2767	2817	2867	2917	2967	3017	3067	3117	3167	3217	3267	3317	3367	3417	3467	3517	3567	3617	3667	3717	3767	3817	3867	3917
A	2178	2228	2278	2328	2378	2428	2478	2528	2578	2628	2678	2728	2778	2828	2878	2928	2978	3028	3078	3128	3178	3228	3278	3328	3378	3428	3478	3528	3578	3628	3678
M	20	20	20	20	20	20	20	20	20	24	24	24	24	24	24	24	24	24	24	24	28	28	28	28	28	28	28	28	28	32	32
N	20	20	20	20	20	20	20	20	20	24	24	24	24	24	24	24	24	24	24	24	28	28	28	28	28	28	28	28	28	32	32
G	5	5	5	5	5	5	5	5	5	6	6	6	6	6	6	6	6	6	6	6	7	7	7	7	7	7	7	7	7	8	8
KG	24.1	24.5	24.9	25.3	25.7	26.1	26.5	26.9	27.3	28	28.4	28.8	29.2	29.6	30	30.4	30.8	31.2	31.6	32.3	32.7	33.1	33.5	33.9	34.3	34.7	35.1	35.5	35.9	36.6	40

RD 马达下折
Motor Lower Right

单位(Unit):mm

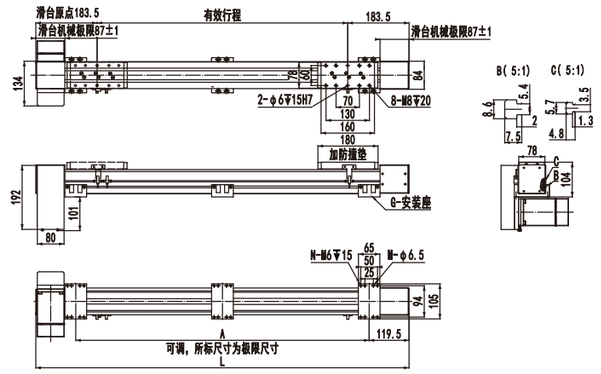

有效行程	500	550	600	650	700	750	800	850	900	950	1000	1050	1100	1150	1200	1250	1300	1350	1400	1450	1500	1550	1600	1650	1700	1750	1800	1850	1900	1950	2000
L	867	917	967	1017	1067	1117	1167	1217	1267	1317	1367	1417	1467	1517	1567	1617	1667	1717	1767	1817	1867	1917	1967	2017	2067	2117	2167	2217	2267	2317	2367
A	628	678	728	778	828	878	928	978	1028	1078	1128	1178	1228	1278	1328	1378	1428	1478	1528	1578	1628	1678	1728	1778	1828	1878	1928	1978	2028	2078	2128
M	8	8	8	8	8	8	8	8	8	8	12	12	12	12	12	12	12	12	12	12	16	16	16	16	16	16	16	16	16	16	20
N	8	8	8	8	8	8	8	8	8	8	12	12	12	12	12	12	12	12	12	12	16	16	16	16	16	16	16	16	16	16	20
G	2	2	2	2	2	2	2	2	2	2	3	3	3	3	3	3	3	3	3	3	4	4	4	4	4	4	4	4	4	4	5
KG	12.6	13	13.4	13.8	14.2	14.6	15	15.4	15.8	16.2	16.9	17.3	17.7	18.1	18.5	18.9	19.3	19.7	20.1	20.5	21.2	21.4	21.6	21.8	22	22.2	22.4	22.6	22.8	23	23.7

有效行程	2050	2100	2150	2200	2250	2300	2350	2400	2450	2500	2550	2600	2650	2700	2750	2800	2850	2900	2950	3000	3050	3100	3150	3200	3250	3300	3350	3400	3450	3500	3550
L	2417	2467	2517	2567	2617	2667	2717	2767	2817	2867	2917	2967	3017	3067	3117	3167	3217	3267	3317	3367	3417	3467	3517	3567	3617	3667	3717	3767	3817	3867	3917
A	2178	2228	2278	2328	2378	2428	2478	2528	2578	2628	2678	2728	2778	2828	2878	2928	2978	3028	3078	3128	3178	3228	3278	3328	3378	3428	3478	3528	3578	3628	3678
M	20	20	20	20	20	20	20	20	20	24	24	24	24	24	24	24	24	24	24	24	28	28	28	28	28	28	28	28	28	32	32
N	20	20	20	20	20	20	20	20	20	24	24	24	24	24	24	24	24	24	24	24	28	28	28	28	28	28	28	28	28	32	32
G	5	5	5	5	5	5	5	5	5	6	6	6	6	6	6	6	6	6	6	6	7	1	7	1	7	7	7	7	7	8	8
KG	24.1	24.5	24.9	25.3	25.7	26.1	26.5	26.9	27.3	28	28.4	28.8	29.2	29.6	30	30.4	30.8	31.2	31.6	32.3	32.7	33.1	33.5	33.9	34.3	34.7	35.1	35.5	35.9	36.6	40

RU 马达上折
Motor Upper Right

单位(Unit):mm

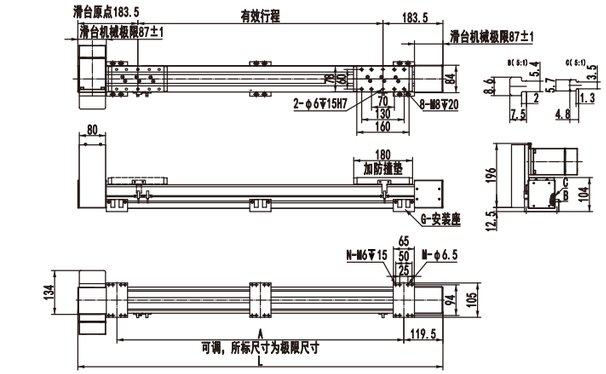

有效行程	500	550	600	650	700	750	800	850	900	950	1000	1050	1100	1150	1200	1250	1300	1350	1400	1450	1500	1550	1600	1650	1700	1750	1800	1850	1900	1950	2000
L	867	917	967	1017	1067	1117	1167	1217	1267	1317	1367	1417	1467	1517	1567	1617	1667	1717	1767	1817	1867	1917	1967	2017	2067	2117	2167	2217	2267	2317	2367
A	628	678	728	778	828	878	928	978	1028	1078	1128	1178	1228	1278	1328	1378	1428	1478	1528	1578	1628	1678	1728	1778	1828	1878	1928	1978	2028	2078	2128
M	8	8	8	8	8	8	8	8	8	8	12	12	12	12	12	12	12	12	12	12	16	16	16	16	16	16	16	16	16	16	20
N	8	8	8	8	8	8	8	8	8	8	12	12	12	12	12	12	12	12	12	12	16	16	16	16	16	16	16	16	16	16	20
G	2	2	2	2	2	2	2	2	2	2	3	3	3	3	3	3	3	3	3	3	4	4	4	4	4	4	4	4	4	4	5
KG	12.6	13	13.4	13.8	14.2	14.6	15	15.4	15.8	16.2	16.9	17.3	17.7	18.1	18.5	18.9	19.3	19.7	20.1	20.5	21.2	21.4	21.6	21.8	22	22.2	22.4	22.6	22.8	23	23.7

有效行程	2050	2100	2150	2200	2250	2300	2350	2400	2450	2500	2550	2600	2650	2700	2750	2800	2850	2900	2950	3000	3050	3100	3150	3200	3250	3300	3350	3400	3450	3500	3550
L	2417	2467	2517	2567	2617	2667	2717	2767	2817	2867	2917	2967	3017	3067	3117	3167	3217	3267	3317	3367	3417	3467	3517	3567	3617	3667	3717	3767	3817	3867	3917
A	2178	2228	2278	2328	2378	2428	2478	2528	2578	2628	2678	2728	2778	2828	2878	2928	2978	3028	3078	3128	3178	3228	3278	3328	3378	3428	3478	3528	3578	3628	3678
M	20	20	20	20	20	20	20	20	20	24	24	24	24	24	24	24	24	24	24	24	28	28	28	28	28	28	28	28	28	32	32
N	20	20	20	20	20	20	20	20	20	24	24	24	24	24	24	24	24	24	24	24	28	28	28	28	28	28	28	28	28	32	32
G	5	5	5	5	5	5	5	5	5	6	6	6	6	6	6	6	6	6	6	6	7	1	7	1	7	7	7	7	7	8	8
KG	24.1	24.5	24.9	25.3	25.7	26.1	26.5	26.9	27.3	28	28.4	28.8	29.2	29.6	30	30.4	30.8	31.2	31.6	32.3	32.7	33.1	33.5	33.9	34.3	34.7	35.1	35.5	35.9	36.6	40

PBS Series
线性模组系列
普通级/皮带驱动/一般环境
ECONOMIC TYPE/BELT DRIVE/SEMI-ENCLOSED



目录
CONTENTS

PBS120



最大行程 3050mm
最大负载 30KG 149
本体高度 83mm
本体宽度 120mm

PBS140



最大行程 3050mm
最大负载 35KG 155
本体高度 78mm
本体宽度 135mm

PBS140S



最大行程 3050mm
最大负载 35KG 161
本体高度 93mm
本体宽度 135mm

PBS170



最大行程 3050mm
最大负载 65KG 167
本体高度 97mm
本体宽度 170mm

PBS170S



最大行程 3050mm
最大负载 65KG 173
本体高度 108mm
本体宽度 170mm

PBS200



最大行程 3050mm
最大负载 75KG 179
本体高度 101.5mm
本体宽度 175mm

PBS220

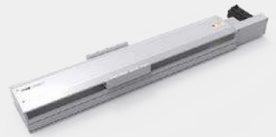

最大行程 3050mm
最大负载 85KG 185
本体高度 134mm
本体宽度 220mm

产品索引 标准同步皮带滑台系列

SPEC INDEX STANDARD BELT MODULE SERIESR

使用环境 Use Where	传动方式 Driven Mode	产品型号 Model	驱动功率 Motor Power (W)	本体宽幅 Width (mm)	重复定位精度 Positioning Precision (mm)	皮带规格 Belt Spec		最大搬运重量"2 Maximum Load Weight		额定速度 Maximum speed"1 (mm/s)
						宽度 Belt Width (mm)	导程 Lead (mm)	水平使用 Horizontal (kg)	垂直使用 Vertical (kg)	
一般环境 Semi-enclosed	同步皮带 Belt	PBS120	400	120	±0.04	20	40	30	不支持 Disable	2000
		PBS140	400	135	±0.04	20	40	35	不支持 Disable	2000
		PBS140S	750	135	±0.04	20	40	35	不支持 Disable	2000
		PBS170	750	170	±0.04	35	40	65	不支持 Disable	2000
		PBS170S	750	170	±0.04	35	40	65	不支持 Disable	2000
		PBS200	750	175	±0.04	35	40	75	不支持 Disable	2000
		PBS220	750	220	±0.04	50	40	85	不支持 Disable	2000

标准行程及最高使用速度"3
Stroke (mm) & Maximum Speed (mm/s)

代表速度 speed

行程 Stroke	100	200	300	400	500	600	700	800	900	1000	1100	1200	1300	1400	1500	1600	1700	1800	1900	2000	2150	2300	2450	2600	2750	2900	3050	3200	3350	页码 Page
PBS120																				2000										149
PBS140																				2000										155
PBS140S																				2000										161
PBS170																				2000										167
PBS170S																				2000										173
PBS200																				2000										179
PBS220																				2000										185

*注 Notes:

1. 额定速度为电机额定转速（3000r/min）时的速度。
The rated speed is the speed at the motor's rated rotation (3000 r/min).

2. 最大可搬运重量为额定转速下加速度0.3G时（导程5mm或以下时为0.15G）的质量。如果在最大搬运重量的范围内，则与搬运重量无关，可以按此速度搬运。但是，随着重量增加，加速、减速曲线趋缓，如果移动距离较短，则不能达到标注的最高速度。
The maximum load weight is the mass at rated rotation when the acceleration is 0.3G (or 0.15G when the ball screw lead is 5mm or less). If within the range of maximum load weight, it can be transported at this speed, regardless of the load weight. However, as the weight increases, the acceleration and deceleration curves become more gradual. If the movement distance is short, the maximum indicated speed may not be reached.

3.各行程的最高速度为电机转速（3000r/min）时的速度，此速度为最高安全速度。若超过此速度，滑台可能会有严重的共振产生。
The maximum speed for each stroke is the speed at the electric rotation rate (3000 r/min), which represents the highest safe speed. If this speed is exceeded, severe resonance may occur in the slide table.

4. 行程是指我们标准产品所能达到的最大行程，有特殊要求请咨询销售人员。
Stroke refers to the maximum travel distance that our standard products can achieve. Please consult our sales staff if you have special requirements.

PBS120 单轴/1-Axis

同步皮带驱动
Timing Belt Drive



此图仅供参考，出货规格详见尺寸规格图
The picture is just for the reference.Please check the actual dimensions on the drawing.

最大行程 Maximum Stroke	最高速度 Maximum Speed	额定扭矩 Maximux Static Torque	皮带宽度 Belt Width	直线导轨 Linear Guide
3050mm	2000mm/s	1.27N·m	20mm	15×12.5-2支

电机马达连接方式 Motor Connection Style



型号表示方式
Ordering Method

PBS120 – P40 – S100 – L – T40B – C 1 – N

- 本体型号 Ontology Model: PBS120
- 同步皮带 Timing Belt: P 聚氨酯 polyurethane; R 橡胶 rubber
- 导程 lead: 40 40mm
- 有效行程 Maximum Stroke: 标准范围 100 - 3050mm; 行程间隔 50mm Pitch
- 马达连接方式 Motor Position: L 马达左折 Left Linear Module; R 马达右折 Right Linear Module; LD 马达左下折 Motor Lower Left; LU 马达左上折 Motor Upper Left; RD 马达右下折 Motor Lower Right; RU 马达右上折 Motor Upper Right
- 马达品牌、功率 Motor Brand 、Power Output: T 台达（标准）Delta; P 松下（标准）Panasonic; Y 安川（标准）Yaskawa; C 客户自配 Customer-provided; 10 100w; 20 200w; 40 400w; 75 750w; B 有刹车 With Brake *
  注： 若无刹车则不表示；选用步进电机请咨询销售人员。
- 原点感应器 Origin Sensor: 外挂型 Out Side; C 马达侧 Moter side; D 反马达侧 Opposite Motor Side; 无 No Sensor; E 无 No Sensor
- 端点极限感应器 Limit Sensor: 1 1只 pcs; 2 2只 pcs; 3 3只 pcs; 无 No Sensor; 0 无 No Sensor
- 非标定制 Non-Standard Model

基本规格 Specification

性能	重复定位精度 Repeatability (mm)		±0.04
	导程 Lead (mm)		40
	最高速度 Maximum Speed (mm/s)		2000
	最大可搬运重量 Maximum Payload	水平使用 Horizontal(kg)	30
		垂直使用 Vertical(kg)	不支持 Disable
	额定推力 Rate Thrust (N)		195
	标准行程 Stroke Pitch (mm)		100~3050mm / 间隔 50mm pitch
配件	驱动功率 AC Servo Motor Output (W)		400
	同步皮带宽度 Timing Belt Width (mm)		20
	直线导轨 Linear Guide(mm)		W15×H12.5
	原点感应器 Home Sensor	外挂 Outside	EE-SX672(NPN) EE-SX672P(PNP)

感应器接线图（原点及端点） Sensor Layout

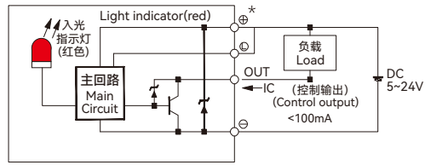

*马达加减速设定0.4秒。
*Acceleration and deacceleration value is set 0.4 second.
*本产品标准行程工作速度请参照P148页应用。
*Please refer to page P148 for standard stroke working speed.

容许负载力矩表 Allowable Overhang

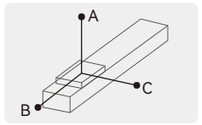

单位(unit): mm

水平安装 Horizontal Installation		A	B	C
导程 40 Lead	10kg	1794	688	538
	20kg	858	324	253
	30kg	670	251	197

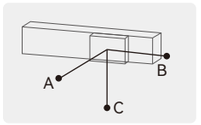

单位(unit): mm

墙壁安装 Wall Installation		A	B	C
导程 40 Lead	15kg	348	446	1170
	18kg	285	365	961
	30kg	197	251	670

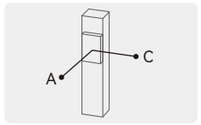

单位(unit): mm

垂直安装 Vertical Installation	A	C
导程 40 Lead	不支持 Disable	

静态容许负载惯量 Static Loading Moment

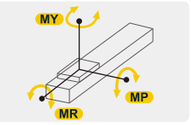

单位(unit): N·m

水平安装 Horizontal Installation	
MY	551
MP	552
MR	485

*力矩所表示的数据，代表重心。
*The torque value in the chart indicate the center of gravity.
*产品在规范的使用条件下,使用寿命为7000公里。
*Operation life is 7,000km when the product is using under the specified conditions.
*倒吊使用无法套用标准规范，如有需求请与我们联系。
*Data information is not for ceiling-mount inverse use, contact us for the details if you want to apply ceiling-mount inverse usage.

推荐搭配伺服电机一览表 Recommended Motor Table

品牌 Brand	特征码 Coding	有无刹车 Whether With Brake	马达功率 Motor Power	电源电压 (AC-voltage)	伺服马达型号 Motor Model	伺服驱动型号 Motor Model
台达 Delta	T	无刹车(水平使用) Without Brake(Horizontal Type)	400W	220V	ECMA-C20604RS	ASD-B2-0421-B
		有刹车(垂直使用) With Brake(Vertical Type)	400W	220V	ECMA-C20604SS	ASD-B2-0421-B
松下 Panasonic	P	无刹车(水平使用) Without Brake(Horizontal Type)	400W	220V	MHMF042L1U2M	MBDLN25SG
		有刹车(垂直使用) With Brake(Vertical Type))	400W	220V	MHMF042L1V2M	MBDLN25SG
安川 Yaskawa	Y	无刹车(水平使用) Without Brake(Horizontal Type)	400W	220V	SGM7J04AFC6S	SGD7S2R8A00A002
		有刹车(垂直使用) With Brake(Vertical Type)	400W	220V	SGM7J04AFC6E	SGD7S2R8A00A002

PBS120 单轴/1-Axis

同步皮带驱动
Timing Belt Drive

L 马达左折
Left Linear Module

单位(Unit):mm

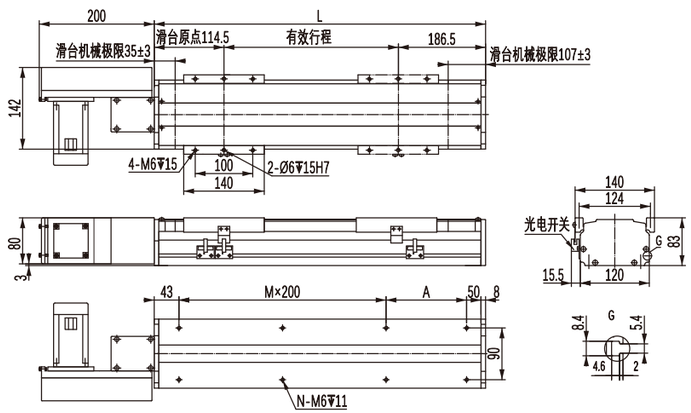

有效行程	100	150	200	250	300	350	400	450	500	550	600	650	700	750	800	850	900	950	1000	1050	1100	1150	1200	1250	1300	1350	1400	1450	1500	1550
L	401	451	501	551	601	651	701	751	801	851	901	951	1001	1051	1101	1151	1201	1251	1301	1351	1401	1451	1501	1551	1601	1651	1701	1751	1801	1851
A	100	150	200	50	100	150	200	50	100	150	200	50	100	150	200	50	100	150	200	50	100	150	200	50	100	150	200	50	100	150
M	1	1	1	2	2	2	2	3	3	3	3	4	4	4	4	5	5	5	5	6	6	6	6	7	7	7	7	8	8	8
N	6	6	6	8	8	8	8	10	10	10	10	12	12	12	12	14	14	14	14	16	16	16	16	18	18	18	18	20	20	20
KG	7.5	8.1	8.7	9.3	9.9	10.5	11.1	11.7	12.3	12.9	13.5	14.1	14.7	15.3	15.9	16.5	17.1	17.7	18.3	18.9	19.5	20.1	20.7	21.3	21.9	22.5	23.1	23.7	24.3	24.9

有效行程	1600	1650	1700	1750	1800	1850	1900	1950	2000	2050	2100	2150	2200	2250	2300	2350	2400	2450	2500	2550	2600	2650	2700	2750	2800	2850	2900	2950	3000	3050
L	1901	1951	2001	2051	2101	2151	2201	2251	2301	2351	2401	2451	2501	2551	2601	2651	2701	2751	2801	2851	2901	2951	3001	3051	3101	3151	3201	3251	3301	3351
A	200	50	100	150	200	50	100	150	200	50	100	150	200	50	100	150	200	50	100	150	200	50	100	150	200	50	100	150	200	50
M	8	9	9	9	9	10	10	10	10	11	11	11	11	12	12	12	12	13	13	13	13	14	14	14	14	15	15	15	15	16
N	20	22	22	22	22	24	24	24	24	26	26	26	26	28	28	28	28	30	30	30	30	32	32	32	32	34	34	34	34	36
KG	25.5	26.1	26.7	27.3	27.9	28.5	29.1	29.7	30.3	30.9	31.5	32.1	32.7	33.3	33.9	34.5	35.1	35.7	36.3	36.9	37.5	38.1	38.7	39.3	39.9	40.5	41.1	41.7	42.3	42.9

R 马达右折
Right Linear Module

单位(Unit):mm

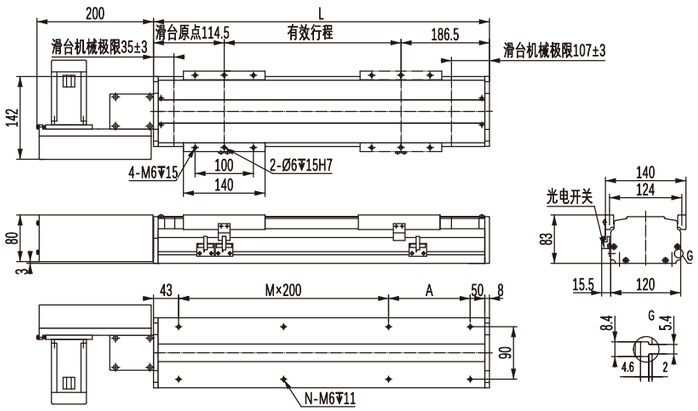

有效行程	100	150	200	250	300	350	400	450	500	550	600	650	700	750	800	850	900	950	1000	1050	1100	1150	1200	1250	1300	1350	1400	1450	1500	1550
L	401	451	501	551	601	651	701	751	801	851	901	951	1001	1051	1101	1151	1201	1251	1301	1351	1401	1451	1501	1551	1601	1651	1701	1751	1801	1851
A	100	150	200	50	100	150	200	50	100	150	200	50	100	150	200	50	100	150	200	50	100	150	200	50	100	150	200	50	100	150
M	1	1	1	2	2	2	2	3	3	3	3	4	4	4	4	5	5	5	5	6	6	6	6	7	7	7	7	8	8	8
N	6	6	6	8	8	8	8	10	10	10	10	12	12	12	12	14	14	14	14	16	16	16	16	18	18	18	18	20	20	20
KG	7.5	8.1	8.7	9.3	9.9	10.5	11.1	11.7	12.3	12.9	13.5	14.1	14.7	15.3	15.9	16.5	17.1	17.7	18.3	18.9	19.5	20.1	20.7	21.3	21.9	22.5	23.1	23.7	24.3	24.9

有效行程	1600	1650	1700	1750	1800	1850	1900	1950	2000	2050	2100	2150	2200	2250	2300	2350	2400	2450	2500	2550	2600	2650	2700	2750	2800	2850	2900	2950	3000	3050
L	1901	1951	2001	2051	2101	2151	2201	2251	2301	2351	2401	2451	2501	2551	2601	2651	2701	2751	2801	2851	2901	2951	3001	3051	3101	3151	3201	3251	3301	3351
A	200	50	100	150	200	50	100	150	200	50	100	150	200	50	100	150	200	50	100	150	200	50	100	150	200	50	100	150	200	50
M	8	9	9	9	9	10	10	10	10	11	11	11	11	12	12	12	12	13	13	13	13	14	14	14	14	15	15	15	15	16
N	20	22	22	22	22	24	24	24	24	26	26	26	26	28	28	28	28	30	30	30	30	32	32	32	32	34	34	34	34	36
KG	25.5	26.1	26.7	27.3	27.9	28.5	29.1	29.7	30.3	30.9	31.5	32.1	32.7	33.3	33.9	34.5	35.1	35.7	36.3	36.9	37.5	38.1	38.7	39.3	39.9	40.5	41.1	41.7	42.3	42.9

LD 马达下折
Motor Lower Left

单位(Unit):mm

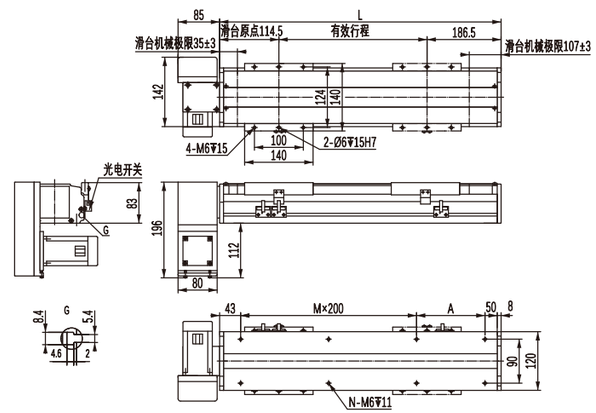

有效行程	100	150	200	250	300	350	400	450	500	550	600	650	700	750	800	850	900	950	1000	1050	1100	1150	1200	1250	1300	1350	1400	1450	1500	1550
L	401	451	501	551	601	651	701	751	801	851	901	951	1001	1051	1101	1151	1201	1251	1301	1351	1401	1451	1501	1551	1601	1651	1701	1751	1801	1851
A	100	150	200	50	100	150	200	50	100	150	200	50	100	150	200	50	100	150	200	50	100	150	200	50	100	150	200	50	100	150
M	1	1	1	2	2	2	2	3	3	3	3	4	4	4	4	5	5	5	5	6	6	6	6	7	7	7	7	8	8	8
N	6	6	6	8	8	8	8	10	10	10	10	12	12	12	12	14	14	14	14	16	16	16	16	18	18	18	18	20	20	20
KG	7.5	8.1	8.7	9.3	9.9	10.5	11.1	11.7	12.3	12.9	13.5	14.1	14.7	15.3	15.9	16.5	17.1	17.7	18.3	18.9	19.5	20.1	20.7	21.3	21.9	22.5	23.1	23.7	24.3	24.9

有效行程	1600	1650	1700	1750	1800	1850	1900	1950	2000	2050	2100	2150	2200	2250	2300	2350	2400	2450	2500	2550	2600	2650	2700	2750	2800	2850	2900	2950	3000	3050
L	1901	1951	2001	2051	2101	2151	2201	2251	2301	2351	2401	2451	2501	2551	2601	2651	2701	2751	2801	2851	2901	2951	3001	3051	3101	3151	3201	3251	3301	3351
A	200	50	100	150	200	50	100	150	200	50	100	150	200	50	100	150	200	50	100	150	200	50	100	150	200	50	100	150	200	50
M	8	9	9	9	9	10	10	10	10	11	11	11	11	12	12	12	12	13	13	13	13	14	14	14	14	15	15	15	15	16
N	20	22	22	22	22	24	24	24	24	26	26	26	26	28	28	28	28	30	30	30	30	32	32	32	32	34	34	34	34	36
KG	25.5	26.1	26.7	27.3	27.9	28.5	29.1	29.7	30.3	30.9	31.5	32.1	32.7	33.3	33.9	34.5	35.1	35.7	36.3	36.9	37.5	38.1	38.7	39.3	39.9	40.5	41.1	41.7	42.3	42.9

LU 马达上折
Motor Upper Left

单位(Unit):mm

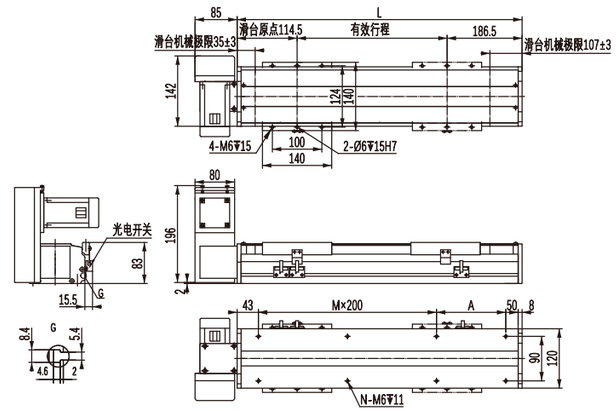

有效行程	100	150	200	250	300	350	400	450	500	550	600	650	700	750	800	850	900	950	1000	1050	1100	1150	1200	1250	1300	1350	1400	1450	1500	1550
L	401	451	501	551	601	651	701	751	801	851	901	951	1001	1051	1101	1151	1201	1251	1301	1351	1401	1451	1501	1551	1601	1651	1701	1751	1801	1851
A	100	150	200	50	100	150	200	50	100	150	200	50	100	150	200	50	100	150	200	50	100	150	200	50	100	150	200	50	100	150
M	1	1	1	2	2	2	2	3	3	3	3	4	4	4	4	5	5	5	5	6	6	6	6	7	7	7	7	8	8	8
N	6	6	6	8	8	8	8	10	10	10	10	12	12	12	12	14	14	14	14	16	16	16	16	18	18	18	18	20	20	20
KG	7.5	8.1	8.7	9.3	9.9	10.5	11.1	11.7	12.3	12.9	13.5	14.1	14.7	15.3	15.9	16.5	17.1	17.7	18.3	18.9	19.5	20.1	20.7	21.3	21.9	22.5	23.1	23.7	24.3	24.9

有效行程	1600	1650	1700	1750	1800	1850	1900	1950	2000	2050	2100	2150	2200	2250	2300	2350	2400	2450	2500	2550	2600	2650	2700	2750	2800	2850	2900	2950	3000	3050
L	1901	1951	2001	2051	2101	2151	2201	2251	2301	2351	2401	2451	2501	2551	2601	2651	2701	2751	2801	2851	2901	2951	3001	3051	3101	3151	3201	3251	3301	3351
A	200	50	100	150	200	50	100	150	200	50	100	150	200	50	100	150	200	50	100	150	200	50	100	150	200	50	100	150	200	50
M	8	9	9	9	9	10	10	10	10	11	11	11	11	12	12	12	12	13	13	13	13	14	14	14	14	15	15	15	15	16
N	20	22	22	22	22	24	24	24	24	26	26	26	26	28	28	28	28	30	30	30	30	32	32	32	32	34	34	34	34	36
KG	25.5	26.1	26.7	27.3	27.9	28.5	29.1	29.7	30.3	30.9	31.5	32.1	32.7	33.3	33.9	34.5	35.1	35.7	36.3	36.9	37.5	38.1	38.7	39.3	39.9	40.5	41.1	41.7	42.3	42.9

PBS120 单轴/1-Axis

RD 马达下折 Motor Lower Right

单位(Unit):mm

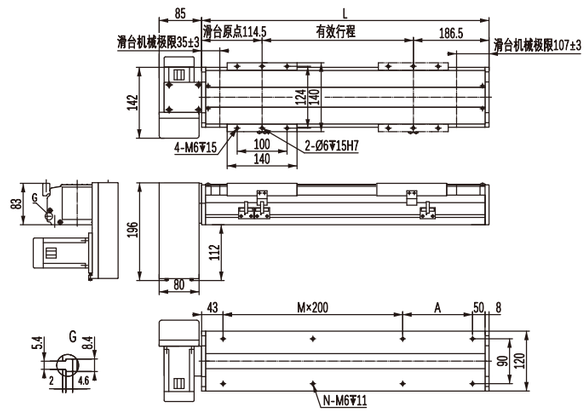

有效行程	100	150	200	250	300	350	400	450	500	550	600	650	700	750	800	850	900	950	1000	1050	1100	1150	1200	1250	1300	1350	1400	1450	1500	1550
L	401	451	501	551	601	651	701	751	801	851	901	951	1001	1051	1101	1151	1201	1251	1301	1351	1401	1451	1501	1551	1601	1651	1701	1751	1801	1851
A	100	150	200	50	100	150	200	50	100	150	200	50	100	150	200	50	100	150	200	50	100	150	200	50	100	150	200	50	100	150
M	1	1	1	2	2	2	2	3	3	3	3	4	4	4	4	5	5	5	5	6	6	6	6	7	7	7	7	8	8	8
N	6	6	6	8	8	8	8	10	10	10	10	12	12	12	12	14	14	14	14	16	16	16	16	18	18	18	18	20	20	20
KG	7.5	8.1	8.7	9.3	9.9	10.5	11.1	11.7	12.3	12.9	13.5	14.1	14.7	15.3	15.9	16.5	17.1	17.7	18.3	18.9	19.5	20.1	20.7	21.3	21.9	22.5	23.1	23.7	24.3	24.9

有效行程	1600	1650	1700	1750	1800	1850	1900	1950	2000	2050	2100	2150	2200	2250	2300	2350	2400	2450	2500	2550	2600	2650	2700	2750	2800	2850	2900	2950	3000	3050
L	1901	1951	2001	2051	2101	2151	2201	2251	2301	2351	2401	2451	2501	2551	2601	2651	2701	2751	2801	2851	2901	2951	3001	3051	3101	3151	3201	3251	3301	3351
A	200	50	100	150	200	50	100	150	200	50	100	150	200	50	100	150	200	50	100	150	200	50	100	150	200	50	100	150	200	50
M	8	9	9	9	9	10	10	10	10	11	11	11	11	12	12	12	12	13	13	13	13	14	14	14	14	15	15	15	15	16
N	20	22	22	22	22	24	24	24	24	26	26	26	26	28	28	28	28	30	30	30	30	32	32	32	32	34	34	34	34	36
KG	25.5	26.1	26.7	27.3	27.9	28.5	29.1	29.7	30.3	30.9	31.5	32.1	32.7	33.3	33.9	34.5	35.1	35.7	36.3	36.9	37.5	38.1	38.7	39.3	39.9	40.5	41.1	41.7	42.3	42.9

RU 马达上折 Motor Upper Right

单位(Unit):mm

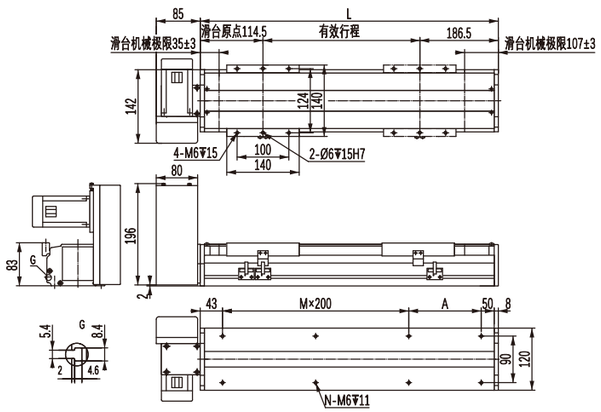

有效行程	100	150	200	250	300	350	400	450	500	550	600	650	700	750	800	850	900	950	1000	1050	1100	1150	1200	1250	1300	1350	1400	1450	1500	1550
L	401	451	501	551	601	651	701	751	801	851	901	951	1001	1051	1101	1151	1201	1251	1301	1351	1401	1451	1501	1551	1601	1651	1701	1751	1801	1851
A	100	150	200	50	100	150	200	50	100	150	200	50	100	150	200	50	100	150	200	50	100	150	200	50	100	150	200	50	100	150
M	1	1	1	2	2	2	2	3	3	3	3	4	4	4	4	5	5	5	5	6	6	6	6	7	7	7	7	8	8	8
N	6	6	6	8	8	8	8	10	10	10	10	12	12	12	12	14	14	14	14	16	16	16	16	18	18	18	18	20	20	20
KG	7.5	8.1	8.7	9.3	9.9	10.5	11.1	11.7	12.3	12.9	13.5	14.1	14.7	15.3	15.9	16.5	17.1	17.7	18.3	18.9	19.5	20.1	20.7	21.3	21.9	22.5	23.1	23.7	24.3	24.9

有效行程	1600	1650	1700	1750	1800	1850	1900	1950	2000	2050	2100	2150	2200	2250	2300	2350	2400	2450	2500	2550	2600	2650	2700	2750	2800	2850	2900	2950	3000	3050
L	1901	1951	2001	2051	2101	2151	2201	2251	2301	2351	2401	2451	2501	2551	2601	2651	2701	2751	2801	2851	2901	2951	3001	3051	3101	3151	3201	3251	3301	3351
A	200	50	100	150	200	50	100	150	200	50	100	150	200	50	100	150	200	50	100	150	200	50	100	150	200	50	100	150	200	50
M	8	9	9	9	9	10	10	10	10	11	11	11	11	12	12	12	12	13	13	13	13	14	14	14	14	15	15	15	15	16
N	20	22	22	22	22	24	24	24	24	26	26	26	26	28	28	28	28	30	30	30	30	32	32	32	32	34	34	34	34	36
KG	25.5	26.1	26.7	27.3	27.9	28.5	29.1	29.7	30.3	30.9	31.5	32.1	32.7	33.3	33.9	34.5	35.1	35.7	36.3	36.9	37.5	38.1	38.7	39.3	39.9	40.5	41.1	41.7	42.3	42.9

企业文化: 五环理念

价值观: 以用户为是，以自己为非；要么不干，要干就干第一；

企业愿景: 成为行业主导，用户首选第一竞争力的机械传动的服务商

查产品资料
询产品价格
扫一扫关注
微信服务号

PBS140 单轴/1-Axis

同步皮带驱动
Timing Belt Drive

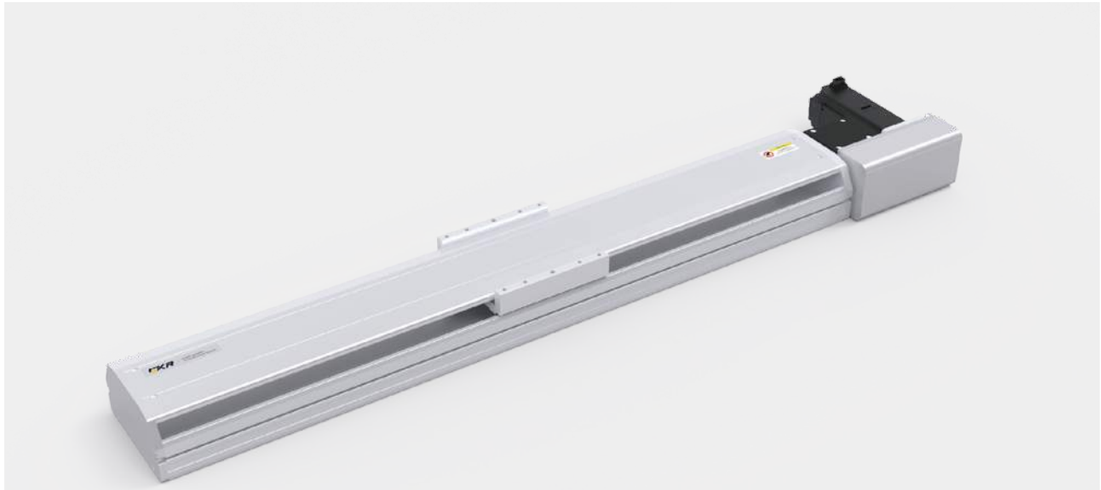

此图仅供参考，出货规格详见尺寸规格图
The picture is just for the reference.Please check the actual dimensions on the drawing.

最大行程 Maximum Stroke	3050mm	最高速度 Maximum Speed	2000mm/s	额定扭矩 Maximux Static Torque	1.27N·m	皮带宽度 Belt Width	20mm	直线导轨 Linear Guide	15×12.5-2支

电机马达连接方式 Motor Connection Style



型号表示方式
Ordering Method

PBS140 – P40 – S100 – L – T40B – C 1 – N

- 本体型号 Ontology Model: PBS140
- 同步皮带 Timing Belt: P 聚氨酯 polyurethane; R 橡胶 rubber
- 导程 lead: 40 40mm
- 有效行程 Maximum Stroke: 标准范围 100 - 3050mm; 行程间隔 50mm Pitch
- 马达连接方式 Motor Position: L 马达左折 Left Linear Module; R 马达右折 Right Linear Module; LD 马达左下折 Motor Lower Left; LU 马达左上折 Motor Upper Left; RD 马达右下折 Motor Lower Right; RU 马达右上折 Motor Upper Right
- 马达品牌、功率 Motor Brand 、Power Output: T 台达（标准）Delta; P 松下（标准）Panasonic; Y 安川（标准）Yaskawa; C 客户自配 Customer-provided; 10 100w; 20 200w; 40 400w; 75 750w; B 有刺车 With Brake *
  注： 若无刹车则不表示；选用步进电机请咨询销售人员。
- 原点感应器 Origin Sensor: 外挂型 Out Side; C 马达侧 Moter side; D 反马达侧 Opposite Motor Side; 无 No Sensor; E 无 No Sensor
- 端点极限感应器 Limit Sensor: 1 1只 pcs; 2 2只 pcs; 3 3只 pcs; 无 No Sensor; 0 无 No Sensor
- 非标定制 Non-Standard Model

基本规格 Specification

性能	重复定位精度 Repeatability (mm)		±0.04
	导程 Lead (mm)		40
	最高速度 Maximum Speed (mm/s)		2000
	最大可搬运重量 Maximum Payload	水平使用 Horizontal(kg)	35
		垂直使用 Vertical(kg)	不支持 Disable
	额定推力 Rate Thrust (N)		195
	标准行程 Stroke Pitch (mm)		100~3050mm / 间隔 50mm pitch
配件	驱动功率 AC Servo Motor Output (W)		400
	同步皮带宽度 Timing Belt Width (mm)		20
	直线导轨 Linear Guide(mm)		W15×H12.5
	原点感应器 Home Sensor	外挂 Outside	EE-SX672(NPN) EE-SX672P(PNP)

感应器接线图（原点及端点） Sensor Layout

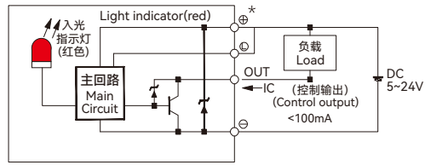

*马达加减速设定0.4秒。
*Acceleration and deacceleration value is set 0.4 second.
*本产品标准行程工作速度请参照P148页应用。
*Please refer to page P148 for standard stroke working speed.

容许负载力矩表 Allowable Overhang

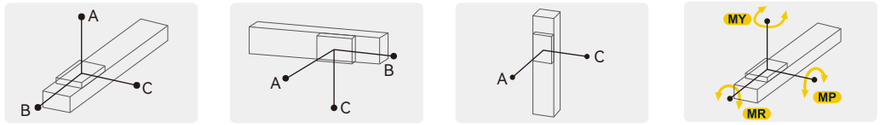

单位(unit): mm

水平安装 Horizontal Installation		A	B	C
导程 40 Lead	10kg	2700	1700	1050
	20kg	2100	850	650
	35kg	1700	600	500

单位(unit): mm

墙壁安装 Wall Installation		A	B	C
导程 40 Lead	15kg	1070	1200	2000
	18kg	600	560	1500
	35kg	410	350	1150

单位(unit): mm

垂直安装 Vertical Installation	A	C
导程 40 Lead	不支持 Disable	

静态容许负载惯量 Static Loading Moment

单位(unit): N·m

水平安装 Horizontal Installation	
MY	551
MP	552
MR	485

*力矩所表示的数据，代表重心。
*The torque value in the chart indicate the center of gravity.
*产品在规范的使用条件下,使用寿命为7000公里。
*Operation life is 7,000km when the product is using under the specified conditions.
*倒吊使用无法套用标准规范，如有需求请与我们联系。
*Data information is not for ceiling-mount inverse use, contact us for the details if you want to apply ceiling-mount inverse usage.

推荐搭配伺服电机一览表 Recommended Motor Table

品牌 Brand	特征码 Coding	有无刹车 Whether With Brake	马达功率 Motor Power	电源电压 (AC-voltage)	伺服马达型号 Motor Model	伺服驱动型号 Motor Model
台达 Delta	T	无刹车(水平使用) Without Brake(Horizontal Type)	400W	220V	ECMA-C20604RS	ASD-B2-0421-B
		有刹车(垂直使用) With Brake(Vertical Type)	400W	220V	ECMA-C20604SS	ASD-B2-0421-B
松下 Panasonic	P	无刹车(水平使用) Without Brake(Horizontal Type)	400W	220V	MHMF042L1U2M	MBDLN25SG
		有刹车(垂直使用) With Brake(Vertical Type))	400W	220V	MHMF042L1V2M	MBDLN25SG
安川 Yaskawa	Y	无刹车(水平使用) Without Brake(Horizontal Type)	400W	220V	SGM7J04AFC6S	SGD7S2R8A00A002
		有刹车(垂直使用) With Brake(Vertical Type)	400W	220V	SGM7J04AFC6E	SGD7S2R8A00A002

PBS140 单轴/1-Axis

同步皮带驱动
Timing Belt Drive

L 马达左折
Left Linear Module

单位(Unit):mm

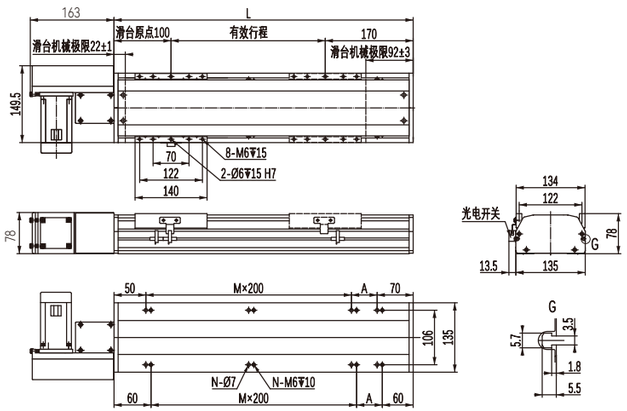

有效行程	100	150	200	250	300	350	400	450	500	550	600	650	700	750	800	850	900	950	1000	1050	1100	1150	1200	1250	1300	1350	1400	1450	1500	1550
L	370	420	470	520	570	620	670	720	770	820	870	920	970	1020	1070	1120	1170	1220	1270	1320	1370	1420	1470	1520	1570	1620	1670	1720	1770	1820
A	50	100	150	200	50	100	150	200	50	100	150	200	50	100	150	200	50	100	150	200	50	100	150	200	50	100	150	200	50	100
M	1	1	1	1	2	2	2	2	3	3	3	3	4	4	4	4	5	5	5	5	6	6	6	6	7	7	7	7	8	8
N	6	6	6	6	8	8	8	8	10	10	10	10	12	12	12	12	14	14	14	14	16	16	16	16	18	18	18	18	20	20
KG	10	10.5	11	11.5	12	12.5	13	13.5	14	14.5	15	15.5	16	16.5	17	17.5	18	18.5	19	19.5	20	20.5	21	21.5	22	22.5	23	23.5	24	24.5

有效行程	1600	1650	1700	1750	1800	1850	1900	1950	2000	2050	2100	2150	2200	2250	2300	2350	2400	2450	2500	2550	2600	2650	2700	2750	2800	2850	2900	2950	3000	3050
L	1870	1920	1970	2020	2070	2120	2170	2220	2270	2320	2370	2420	2470	2520	2570	2620	2670	2720	2770	2820	2870	2920	2970	3020	3070	3120	3170	3220	3270	3320
A	150	200	50	100	150	200	50	100	150	200	50	100	150	200	50	100	150	200	50	100	150	200	50	100	150	200	50	100	150	200
M	8	8	9	9	9	9	10	10	10	10	11	11	11	11	12	12	12	12	13	13	13	13	14	14	14	14	15	15	15	15
N	20	20	22	22	22	22	24	24	24	24	26	26	26	26	28	28	28	28	30	30	30	30	32	32	32	32	34	34	34	34
KG	25	25.2	26	26.5	27	27.5	28	27.3	27.65	28	28.35	28.7	29.05	29.4	29.75	30.1	30.45	30.8	31.15	31.5	31.85	32.2	32.55	32.9	37	37.5	38	38.5	39	39.5

R 马达右折
Right Linear Module

单位(Unit):mm

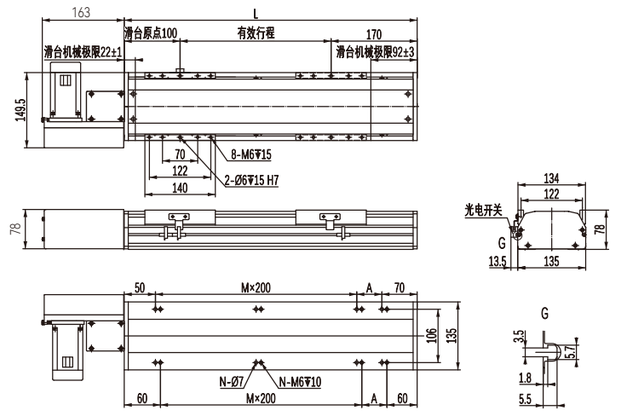

有效行程	100	150	200	250	300	350	400	450	500	550	600	650	700	750	800	850	900	950	1000	1050	1100	1150	1200	1250	1300	1350	1400	1450	1500	1550
L	370	420	470	520	570	620	670	720	770	820	870	920	970	1020	1070	1120	1170	1220	1270	1320	1370	1420	1470	1520	1570	1620	1670	1720	1770	1820
A	50	100	150	200	50	100	150	200	50	100	150	200	50	100	150	200	50	100	150	200	50	100	150	200	50	100	150	200	50	100
M	1	1	1	1	2	2	2	2	3	3	3	3	4	4	4	4	5	5	5	5	6	6	6	6	7	7	7	7	8	8
N	6	6	6	6	8	8	8	8	10	10	10	10	12	12	12	12	14	14	14	14	16	16	16	16	18	18	18	18	20	20
KG	10	10.5	11	11.5	12	12.5	13	13.5	14	14.5	15	15.5	16	16.5	17	17.5	18	18.5	19	19.5	20	20.5	21	21.5	22	22.5	23	23.5	24	24.5

有效行程	1600	1650	1700	1750	1800	1850	1900	1950	2000	2050	2100	2150	2200	2250	2300	2350	2400	2450	2500	2550	2600	2650	2700	2750	2800	2850	2900	2950	3000	3050
L	1870	1920	1970	2020	2070	2120	2170	2220	2270	2320	2370	2420	2470	2520	2570	2620	2670	2720	2770	2820	2870	2920	2970	3020	3070	3120	3170	3220	3270	3320
A	150	200	50	100	150	200	50	100	150	200	50	100	150	200	50	100	150	200	50	100	150	200	50	100	150	200	50	100	150	200
M	8	8	9	9	9	9	10	10	10	10	11	11	11	11	12	12	12	12	13	13	13	13	14	14	14	14	15	15	15	15
N	20	20	22	22	22	22	24	24	24	24	26	26	26	26	28	28	28	28	30	30	30	30	32	32	32	32	34	34	34	34
KG	25	25.2	26	26.5	27	27.5	28	27.3	27.65	28	28.35	28.7	29.05	29.4	29.75	30.1	30.45	30.8	31.15	31.5	31.85	32.2	32.55	32.9	37	37.5	38	38.5	39	39.5

LD 马达下折
Motor Lower Left

单位(Unit):mm

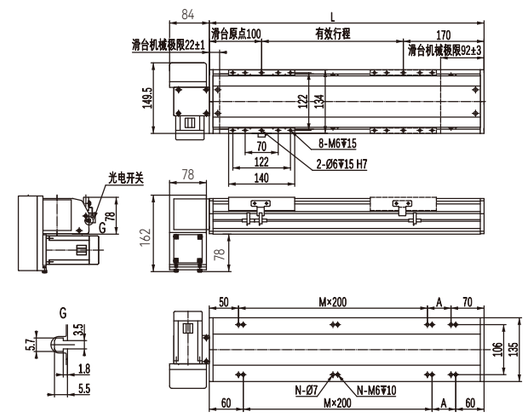

有效行程	100	150	200	250	300	350	400	450	500	550	600	650	700	750	800	850	900	950	1000	1050	1100	1150	1200	1250	1300	1350	1400	1450	1500	1550
L	370	420	470	520	570	620	670	720	770	820	870	920	970	1020	1070	1120	1170	1220	1270	1320	1370	1420	1470	1520	1570	1620	1670	1720	1770	1820
A	50	100	150	200	50	100	150	200	50	100	150	200	50	100	150	200	50	100	150	200	50	100	150	200	50	100	150	200	50	100
M	1	1	1	1	2	2	2	2	3	3	3	3	4	4	4	4	5	5	5	5	6	6	6	6	7	7	7	7	8	8
N	6	6	6	6	8	8	8	8	10	10	10	10	12	12	12	12	14	14	14	14	16	16	16	16	18	18	18	18	20	20
KG	10	10.5	11	11.5	12	12.5	13	13.5	14	14.5	15	15.5	16	16.5	17	17.5	18	18.5	19	19.5	20	20.5	21	21.5	22	22.5	23	23.5	24	24.5

有效行程	1600	1650	1700	1750	1800	1850	1900	1950	2000	2050	2100	2150	2200	2250	2300	2350	2400	2450	2500	2550	2600	2650	2700	2750	2800	2850	2900	2950	3000	3050
L	1870	1920	1970	2020	2070	2120	2170	2220	2270	2320	2370	2420	2470	2520	2570	2620	2670	2720	2770	2820	2870	2920	2970	3020	3070	3120	3170	3220	3270	3320
A	150	200	50	100	150	200	50	100	150	200	50	100	150	200	50	100	150	200	50	100	150	200	50	100	150	200	50	100	150	200
M	8	8	9	9	9	9	10	10	10	10	11	11	11	11	12	12	12	12	13	13	13	13	14	14	14	14	15	15	15	15
N	20	20	22	22	22	22	24	24	24	24	26	26	26	26	28	28	28	28	30	30	30	30	32	32	32	32	34	34	34	34
KG	25	25.2	26	26.5	27	27.5	28	27.3	27.65	28	28.35	28.7	29.05	29.4	29.75	30.1	30.45	30.8	31.15	31.5	31.85	32.2	32.55	32.9	37	37.5	38	38.5	39	39.5

LU 马达上折
Motor Upper Left

单位(Unit):mm

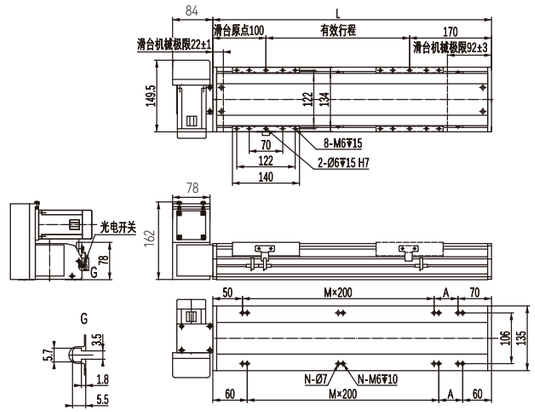

有效行程	100	150	200	250	300	350	400	450	500	550	600	650	700	750	800	850	900	950	1000	1050	1100	1150	1200	1250	1300	1350	1400	1450	1500	1550
L	370	420	470	520	570	620	670	720	770	820	870	920	970	1020	1070	1120	1170	1220	1270	1320	1370	1420	1470	1520	1570	1620	1670	1720	1770	1820
A	50	100	150	200	50	100	150	200	50	100	150	200	50	100	150	200	50	100	150	200	50	100	150	200	50	100	150	200	50	100
M	1	1	1	1	2	2	2	2	3	3	3	3	4	4	4	4	5	5	5	5	6	6	6	6	7	7	7	7	8	8
N	6	6	6	6	8	8	8	8	10	10	10	10	12	12	12	12	14	14	14	14	16	16	16	16	18	18	18	18	20	20
KG	10	10.5	11	11.5	12	12.5	13	13.5	14	14.5	15	15.5	16	16.5	17	17.5	18	18.5	19	19.5	20	20.5	21	21.5	22	22.5	23	23.5	24	24.5

有效行程	1600	1650	1700	1750	1800	1850	1900	1950	2000	2050	2100	2150	2200	2250	2300	2350	2400	2450	2500	2550	2600	2650	2700	2750	2800	2850	2900	2950	3000	3050
L	1870	1920	1970	2020	2070	2120	2170	2220	2270	2320	2370	2420	2470	2520	2570	2620	2670	2720	2770	2820	2870	2920	2970	3020	3070	3120	3170	3220	3270	3320
A	150	200	50	100	150	200	50	100	150	200	50	100	150	200	50	100	150	200	50	100	150	200	50	100	150	200	50	100	150	200
M	8	8	9	9	9	9	10	10	10	10	11	11	11	11	12	12	12	12	13	13	13	13	14	14	14	14	15	15	15	15
N	20	20	22	22	22	22	24	24	24	24	26	26	26	26	28	28	28	28	30	30	30	30	32	32	32	32	34	34	34	34
KG	25	25.2	26	26.5	27	27.5	28	27.3	27.65	28	28.35	28.7	29.05	29.4	29.75	30.1	30.45	30.8	31.15	31.5	31.85	32.2	32.55	32.9	37	37.5	38	38.5	39	39.5

PBS140 单轴/1-Axis

RD 马达下折 Motor Lower Right

单位(Unit):mm

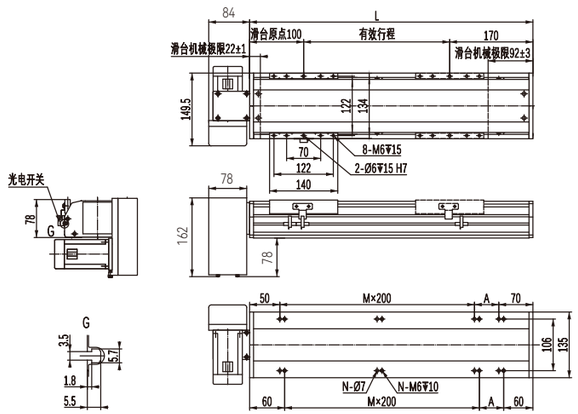

有效行程	100	150	200	250	300	350	400	450	500	550	600	650	700	750	800	850	900	950	1000	1050	1100	1150	1200	1250	1300	1350	1400	1450	1500	1550
L	370	420	470	520	570	620	670	720	770	820	870	920	970	1020	1070	1120	1170	1220	1270	1320	1370	1420	1470	1520	1570	1620	1670	1720	1770	1820
A	50	100	150	200	50	100	150	200	50	100	150	200	50	100	150	200	50	100	150	200	50	100	150	200	50	100	150	200	50	100
M	1	1	1	1	2	2	2	2	3	3	3	3	4	4	4	4	5	5	5	5	6	6	6	6	7	7	7	7	8	8
N	6	6	6	6	8	8	8	8	10	10	10	10	12	12	12	12	14	14	14	14	16	16	16	16	18	18	18	18	20	20
KG	10	10.5	11	11.5	12	12.5	13	13.5	14	14.5	15	15.5	16	16.5	17	17.5	18	18.5	19	19.5	20	20.5	21	21.5	22	22.5	23	23.5	24	24.5

有效行程	1600	1650	1700	1750	1800	1850	1900	1950	2000	2050	2100	2150	2200	2250	2300	2350	2400	2450	2500	2550	2600	2650	2700	2750	2800	2850	2900	2950	3000	3050
L	1870	1920	1970	2020	2070	2120	2170	2220	2270	2320	2370	2420	2470	2520	2570	2620	2670	2720	2770	2820	2870	2920	2970	3020	3070	3120	3170	3220	3270	3320
A	150	200	50	100	150	200	50	100	150	200	50	100	150	200	50	100	150	200	50	100	150	200	50	100	150	200	50	100	150	200
M	8	8	9	9	9	9	10	10	10	10	11	11	11	11	12	12	12	12	13	13	13	13	14	14	14	14	15	15	15	15
N	20	20	22	22	22	22	24	24	24	24	26	26	26	26	28	28	28	28	30	30	30	30	32	32	32	32	34	34	34	34
KG	25	25.2	26	26.5	27	27.5	28	27.3	27.65	28	28.35	28.7	29.05	29.4	29.75	30.1	30.45	30.8	31.15	31.5	31.85	32.2	32.55	32.9	37	37.5	38	38.5	39	39.5

RU 马达上折 Motor Upper Right

单位(Unit):mm

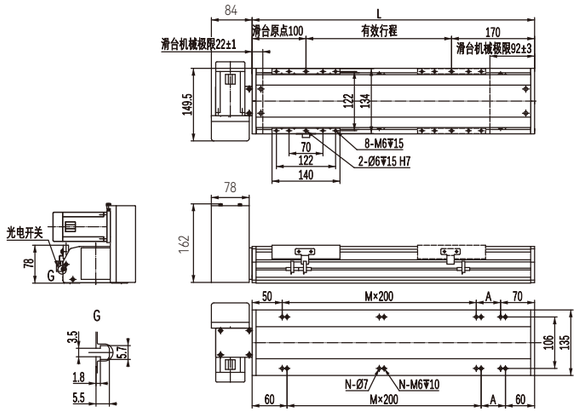

有效行程	100	150	200	250	300	350	400	450	500	550	600	650	700	750	800	850	900	950	1000	1050	1100	1150	1200	1250	1300	1350	1400	1450	1500	1550
L	370	420	470	520	570	620	670	720	770	820	870	920	970	1020	1070	1120	1170	1220	1270	1320	1370	1420	1470	1520	1570	1620	1670	1720	1770	1820
A	50	100	150	200	50	100	150	200	50	100	150	200	50	100	150	200	50	100	150	200	50	100	150	200	50	100	150	200	50	100
M	1	1	1	1	2	2	2	2	3	3	3	3	4	4	4	4	5	5	5	5	6	6	6	6	7	7	7	7	8	8
N	6	6	6	6	8	8	8	8	10	10	10	10	12	12	12	12	14	14	14	14	16	16	16	16	18	18	18	18	20	20
KG	10	10.5	11	11.5	12	12.5	13	13.5	14	14.5	15	15.5	16	16.5	17	17.5	18	18.5	19	19.5	20	20.5	21	21.5	22	22.5	23	23.5	24	24.5

有效行程	1600	1650	1700	1750	1800	1850	1900	1950	2000	2050	2100	2150	2200	2250	2300	2350	2400	2450	2500	2550	2600	2650	2700	2750	2800	2850	2900	2950	3000	3050
L	1870	1920	1970	2020	2070	2120	2170	2220	2270	2320	2370	2420	2470	2520	2570	2620	2670	2720	2770	2820	2870	2920	2970	3020	3070	3120	3170	3220	3270	3320
A	150	200	50	100	150	200	50	100	150	200	50	100	150	200	50	100	150	200	50	100	150	200	50	100	150	200	50	100	150	200
M	8	8	9	9	9	9	10	10	10	10	11	11	11	11	12	12	12	12	13	13	13	13	14	14	14	14	15	15	15	15
N	20	20	22	22	22	22	24	24	24	24	26	26	26	26	28	28	28	28	30	30	30	30	32	32	32	32	34	34	34	34
KG	25	25.2	26	26.5	27	27.5	28	27.3	27.65	28	28.35	28.7	29.05	29.4	29.75	30.1	30.45	30.8	31.15	31.5	31.85	32.2	32.55	32.9	37	37.5	38	38.5	39	39.5

企业文化: 五环理念

价值观: 以用户为是，以自己为非；要么不干，要干就干第一；

企业愿景: 成为行业主导，用户首选第一竞争力的机械传动的服务商

查产品资料
询产品价格
扫一扫关注
微信服务号

PBS140S 单轴/1-Axis

同步皮带驱动
Timing Belt Drive

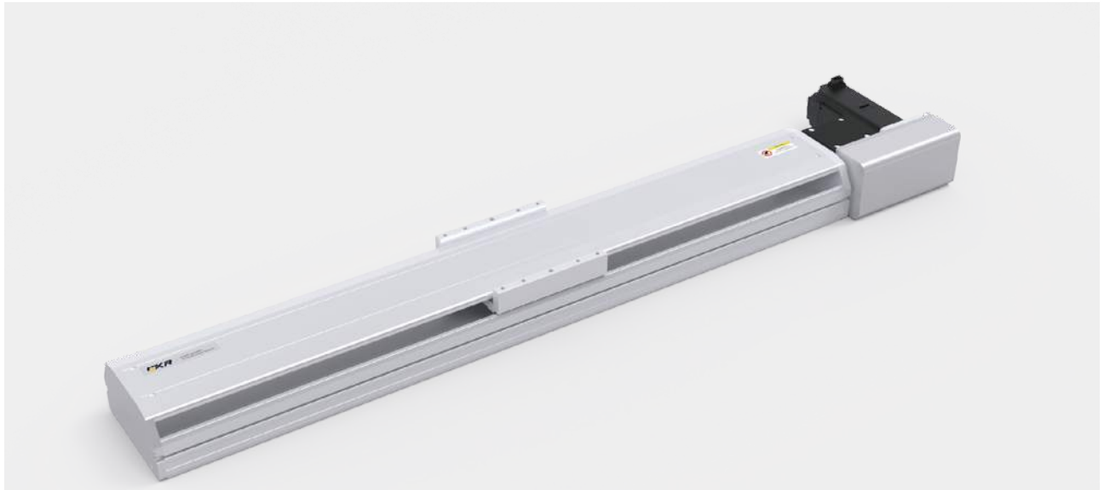

此图仅供参考，出货规格详见尺寸规格图
The picture is just for the reference.Please check the actual dimensions on the drawing.

最大行程 Maximum Stroke	3050mm	最高速度 Maximum Speed	2000mm/s	额定扭矩 Maximux Static Torque	1.27N·m	皮带宽度 Belt Width	20mm	直线导轨 Linear Guide	15×12.5-2支

电机马达连接方式 Motor Connection Style



型号表示方式
Ordering Method

PBS140S – P40 – S100 – L – T40B – C 1 – N

本体型号 Ontology Model: PBS140S

同步皮带 Timing Belt
- P 聚氨酯 polyurethane
- R 橡胶 rubber

导程 lead
- 40 40mm

有效行程 Maximum Stroke

标准范围	100 - 3050mm
行程间隔	50mm Pitch

马达连接方式 Motor Position

L	马达左折 Left Linear Module
R	马达右折 Right Linear Module
LD	马达左下折 Motor Lower Left
LU	马达左上折 Motor Upper Left
RD	马达右下折 Motor Lower Right
RU	马达右上折 Motor Upper Right

马达品牌、功率 Motor Brand 、Power Output

T	台达（标准） Delta	10	100w
P	松下（标准） Panasonic	20	200w
Y	安川（标准） Yaskawa	40	400w
C	客户自配 Customer-provided	75	750w

B	有刹车 With Brake *

注： 若无刹车则不表示；
选用步进电机请咨询销售人员。

原点感应器 Origin Sensor

外挂型 Out Side	
C	马达侧 Moter side
D	反马达侧 Opposite Motor Side
无 No Sensor	
E	无 No Sensor

端点极限感应器 Limit Sensor

1	1只 pcs
2	2只 pcs
3	3只 pcs
无 No Sensor	
0	无 No Sensor

非标定制 Non-Standard Model

基本规格 Specification

性能	重复定位精度 Repeatability (mm)		±0.04
	导程 Lead (mm)		40
	最高速度 Maximum Speed (mm/s)		2000
	最大可搬运重量 Maximum Payload	水平使用 Horizontal(kg)	35
		垂直使用 Vertical(kg)	不支持 Disable
	额定推力 Rate Thrust (N)		195
	标准行程 Stroke Pitch (mm)		100~3050mm / 间隔 50mm pitch
配件	驱动功率 AC Servo Motor Output (W)		400
	同步皮带宽度 Timing Belt Width (mm)		20
	直线导轨 Linear Guide(mm)		W15×H12.5
	原点感应器 Home Sensor	外挂 Outside	EE-SX672(NPN) EE-SX672P(PNP)

感应器接线图（原点及端点） Sensor Layout

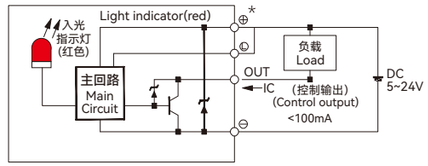

*马达加减速设定0.4秒。
*Acceleration and deacceleration value is set 0.4 second.
*本产品标准行程工作速度请参照P148页应用。
*Please refer to page P148 for standard stroke working speed.

容许负载力矩表 Allowable Overhang

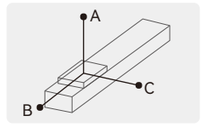

单位(unit): mm

水平安装 Horizontal Installation		A	B	C
导程 40 Lead	10kg	2700	1700	1050
	20kg	2100	850	650
	35kg	1700	600	500

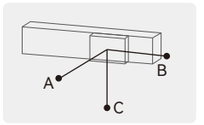

单位(unit): mm

墙壁安装 Wall Installation		A	B	C
导程 40 Lead	15kg	1070	1200	2000
	18kg	600	560	1500
	35kg	410	350	1150

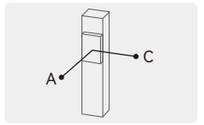

单位(unit): mm

垂直安装 Vertical Installation	A	C
导程 40 Lead	不支持 Disable	

静态容许负载惯量 Static Loading Moment

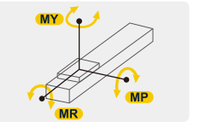

单位(unit): N·m

水平安装 Horizontal Installation	
MY	551
MP	552
MR	485

*力矩所表示的数据，代表重心。
*The torque value in the chart indicate the center of gravity.
*产品在规范的使用条件下,使用寿命为7000公里。
*Operation life is 7,000km when the product is using under the specified conditions.
*倒吊使用无法套用标准规范，如有需求请与我们联系。
*Data information is not for ceiling-mount inverse use, contact us for the details if you want to apply ceiling-mount inverse usage.

推荐搭配伺服电机一览表 Recommended Motor Table

品牌 Brand	特征码 Coding	有无刹车 Whether With Brake	马达功率 Motor Power	电源电压 (AC-voltage)	伺服马达型号 Motor Model	伺服驱动型号 Motor Model
台达 Delta	T	无刹车(水平使用) Without Brake(Horizontal Type)	400W	220V	ECMA-C20604RS	ASD-B2-0421-B
		有刹车(垂直使用) With Brake(Vertical Type)	400W	220V	ECMA-C20604SS	ASD-B2-0421-B
松下 Panasonic	P	无刹车(水平使用) Without Brake(Horizontal Type)	400W	220V	MHMF042L1U2M	MBDLN25SG
		有刹车(垂直使用) With Brake(Vertical Type))	400W	220V	MHMF042L1V2M	MBDLN25SG
安川 Yaskawa	Y	无刹车(水平使用) Without Brake(Horizontal Type)	400W	220V	SGM7J04AFC6S	SGD7S2R8A00A002
		有刹车(垂直使用) With Brake(Vertical Type)	400W	220V	SGM7J04AFC6E	SGD7S2R8A00A002

PBS140S 单轴/1-Axis

同步皮带驱动
Timing Belt Drive

L 马达左折
Left Linear Module

单位(Unit):mm

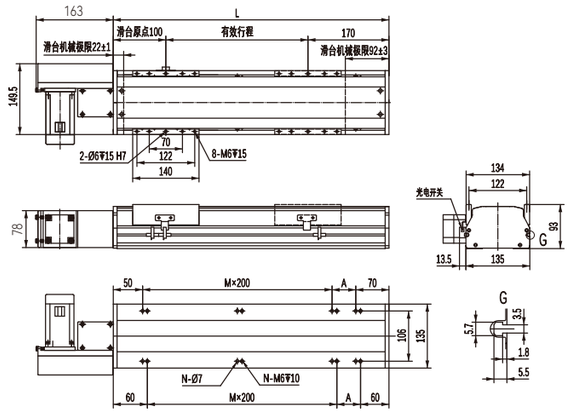

有效行程	100	150	200	250	300	350	400	450	500	550	600	650	700	750	800	850	900	950	1000	1050	1100	1150	1200	1250	1300	1350	1400	1450	1500	1550
L	370	420	470	520	570	620	670	720	770	820	870	920	970	1020	1070	1120	1170	1220	1270	1320	1370	1420	1470	1520	1570	1620	1670	1720	1770	1820
A	50	100	150	200	50	100	150	200	50	100	150	200	50	100	150	200	50	100	150	200	50	100	150	200	50	100	150	200	50	100
M	1	1	1	1	2	2	2	2	3	3	3	3	4	4	4	4	5	5	5	5	6	6	6	6	7	7	7	7	8	8
N	6	6	6	6	8	8	8	8	10	10	10	10	12	12	12	12	14	14	14	14	16	16	16	16	18	18	18	18	20	20
KG	10.5	11	11.5	12	12.5	13	13.5	14	14.5	15	15.5	16	16.5	17	17.5	18	18.5	19	19.5	20	20.5	21	21.5	22	22.5	23	23.5	24	24.5	25

有效行程	1600	1650	1700	1750	1800	1850	1900	1950	2000	2050	2100	2150	2200	2250	2300	2350	2400	2450	2500	2550	2600	2650	2700	2750	2800	2850	2900	2950	3000	3050
L	1870	1920	1970	2020	2070	2120	2170	2220	2270	2320	2370	2420	2470	2520	2570	2620	2670	2720	2770	2820	2870	2920	2970	3020	3070	3120	3170	3220	3270	3320
A	150	200	50	100	150	200	50	100	150	200	50	100	150	200	50	100	150	200	50	100	150	200	50	100	150	200	50	100	150	200
M	8	8	9	9	9	9	10	10	10	10	11	11	11	11	12	12	12	12	13	13	13	13	14	14	14	14	15	15	15	15
N	20	20	22	22	22	22	24	24	24	24	26	26	26	26	28	28	28	28	30	30	30	30	32	32	32	32	34	34	34	34
KG	25.5	26	26.5	27	27.5	28	28.5	29	29.5	30	30.5	31	31.5	32	32.5	33	33.5	34	34.5	35	35.5	36	36.5	37	37.5	38	38.5	39	39.5	40

R 马达右折
Right Linear Module

单位(Unit):mm

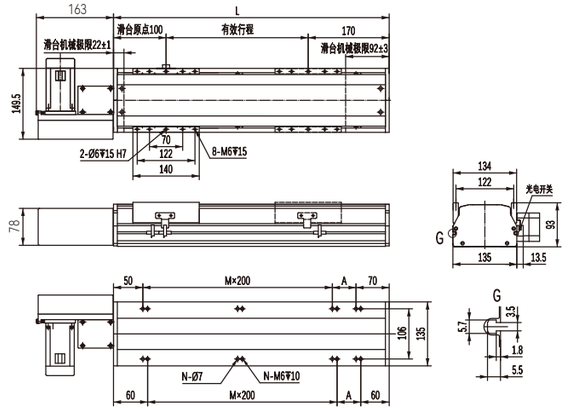

有效行程	100	150	200	250	300	350	400	450	500	550	600	650	700	750	800	850	900	950	1000	1050	1100	1150	1200	1250	1300	1350	1400	1450	1500	1550
L	370	420	470	520	570	620	670	720	770	820	870	920	970	1020	1070	1120	1170	1220	1270	1320	1370	1420	1470	1520	1570	1620	1670	1720	1770	1820
A	50	100	150	200	50	100	150	200	50	100	150	200	50	100	150	200	50	100	150	200	50	100	150	200	50	100	150	200	50	100
M	1	1	1	1	2	2	2	2	3	3	3	3	4	4	4	4	5	5	5	5	6	6	6	6	7	7	7	7	8	8
N	6	6	6	6	8	8	8	8	10	10	10	10	12	12	12	12	14	14	14	14	16	16	16	16	18	18	18	18	20	20
KG	10.5	11	11.5	12	12.5	13	13.5	14	14.5	15	15.5	16	16.5	17	17.5	18	18.5	19	19.5	20	20.5	21	21.5	22	22.5	23	23.5	24	24.5	25

有效行程	1600	1650	1700	1750	1800	1850	1900	1950	2000	2050	2100	2150	2200	2250	2300	2350	2400	2450	2500	2550	2600	2650	2700	2750	2800	2850	2900	2950	3000	3050
L	1870	1920	1970	2020	2070	2120	2170	2220	2270	2320	2370	2420	2470	2520	2570	2620	2670	2720	2770	2820	2870	2920	2970	3020	3070	3120	3170	3220	3270	3320
A	150	200	50	100	150	200	50	100	150	200	50	100	150	200	50	100	150	200	50	100	150	200	50	100	150	200	50	100	150	200
M	8	8	9	9	9	9	10	10	10	10	11	11	11	11	12	12	12	12	13	13	13	13	14	14	14	14	15	15	15	15
N	20	20	22	22	22	22	24	24	24	24	26	26	26	26	28	28	28	28	30	30	30	30	32	32	32	32	34	34	34	34
KG	25.5	26	26.5	27	27.5	28	28.5	29	29.5	30	30.5	31	31.5	32	32.5	33	33.5	34	34.5	35	35.5	36	36.5	37	37.5	38	38.5	39	39.5	40

LD 马达下折
Motor Lower Left

单位(Unit):mm

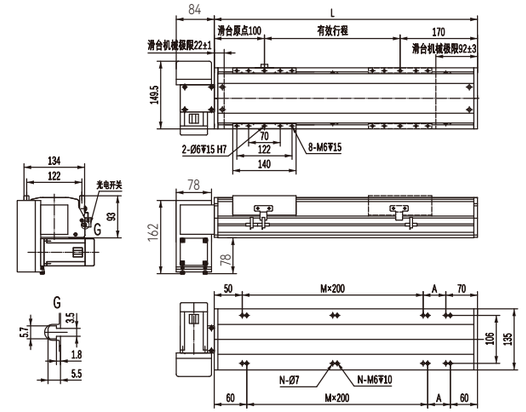

有效行程	100	150	200	250	300	350	400	450	500	550	600	650	700	750	800	850	900	950	1000	1050	1100	1150	1200	1250	1300	1350	1400	1450	1500	1550
L	370	420	470	520	570	620	670	720	770	820	870	920	970	1020	1070	1120	1170	1220	1270	1320	1370	1420	1470	1520	1570	1620	1670	1720	1770	1820
A	50	100	150	200	50	100	150	200	50	100	150	200	50	100	150	200	50	100	150	200	50	100	150	200	50	100	150	200	50	100
M	1	1	1	1	2	2	2	2	3	3	3	3	4	4	4	4	5	5	5	5	6	6	6	6	7	7	7	7	8	8
N	6	6	6	6	8	8	8	8	10	10	10	10	12	12	12	12	14	14	14	14	16	16	16	16	18	18	18	18	20	20
KG	10.5	11	11.5	12	12.5	13	13.5	14	14.5	15	15.5	16	16.5	17	17.5	18	18.5	19	19.5	20	20.5	21	21.5	22	22.5	23	23.5	24	24.5	25

有效行程	1600	1650	1700	1750	1800	1850	1900	1950	2000	2050	2100	2150	2200	2250	2300	2350	2400	2450	2500	2550	2600	2650	2700	2750	2800	2850	2900	2950	3000	3050
L	1870	1920	1970	2020	2070	2120	2170	2220	2270	2320	2370	2420	2470	2520	2570	2620	2670	2720	2770	2820	2870	2920	2970	3020	3070	3120	3170	3220	3270	3320
A	150	200	50	100	150	200	50	100	150	200	50	100	150	200	50	100	150	200	50	100	150	200	50	100	150	200	50	100	150	200
M	8	8	9	9	9	9	10	10	10	10	11	11	11	11	12	12	12	12	13	13	13	13	14	14	14	14	15	15	15	15
N	20	20	22	22	22	22	24	24	24	24	26	26	26	26	28	28	28	28	30	30	30	30	32	32	32	32	34	34	34	34
KG	25.5	26	26.5	27	27.5	28	28.5	29	29.5	30	30.5	31	31.5	32	32.5	33	33.5	34	34.5	35	35.5	36	36.5	37	37.5	38	38.5	39	39.5	40

LU 马达上折
Motor Upper Left

单位(Unit):mm

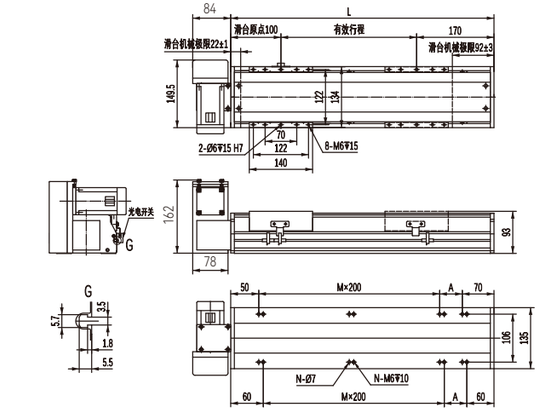

有效行程	100	150	200	250	300	350	400	450	500	550	600	650	700	750	800	850	900	950	1000	1050	1100	1150	1200	1250	1300	1350	1400	1450	1500	1550
L	370	420	470	520	570	620	670	720	770	820	870	920	970	1020	1070	1120	1170	1220	1270	1320	1370	1420	1470	1520	1570	1620	1670	1720	1770	1820
A	50	100	150	200	50	100	150	200	50	100	150	200	50	100	150	200	50	100	150	200	50	100	150	200	50	100	150	200	50	100
M	1	1	1	1	2	2	2	2	3	3	3	3	4	4	4	4	5	5	5	5	6	6	6	6	7	7	7	7	8	8
N	6	6	6	6	8	8	8	8	10	10	10	10	12	12	12	12	14	14	14	14	16	16	16	16	18	18	18	18	20	20
KG	10.5	11	11.5	12	12.5	13	13.5	14	14.5	15	15.5	16	16.5	17	17.5	18	18.5	19	19.5	20	20.5	21	21.5	22	22.5	23	23.5	24	24.5	25

有效行程	1600	1650	1700	1750	1800	1850	1900	1950	2000	2050	2100	2150	2200	2250	2300	2350	2400	2450	2500	2550	2600	2650	2700	2750	2800	2850	2900	2950	3000	3050
L	1870	1920	1970	2020	2070	2120	2170	2220	2270	2320	2370	2420	2470	2520	2570	2620	2670	2720	2770	2820	2870	2920	2970	3020	3070	3120	3170	3220	3270	3320
A	150	200	50	100	150	200	50	100	150	200	50	100	150	200	50	100	150	200	50	100	150	200	50	100	150	200	50	100	150	200
M	8	8	9	9	9	9	10	10	10	10	11	11	11	11	12	12	12	12	13	13	13	13	14	14	14	14	15	15	15	15
N	20	20	22	22	22	22	24	24	24	24	26	26	26	26	28	28	28	28	30	30	30	30	32	32	32	32	34	34	34	34
KG	25.5	26	26.5	27	27.5	28	28.5	29	29.5	30	30.5	31	31.5	32	32.5	33	33.5	34	34.5	35	35.5	36	36.5	37	37.5	38	38.5	39	39.5	40

PBS140S 单轴/1-Axis

RD 马达下折 Motor Lower Right

单位(Unit):mm

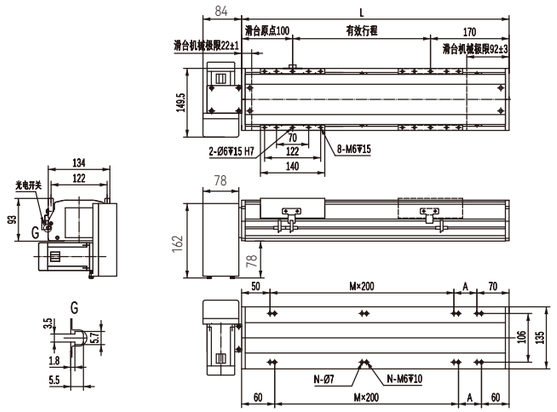

有效行程	100	150	200	250	300	350	400	450	500	550	600	650	700	750	800	850	900	950	1000	1050	1100	1150	1200	1250	1300	1350	1400	1450	1500	1550
L	370	420	470	520	570	620	670	720	770	820	870	920	970	1020	1070	1120	1170	1220	1270	1320	1370	1420	1470	1520	1570	1620	1670	1720	1770	1820
A	50	100	150	200	50	100	150	200	50	100	150	200	50	100	150	200	50	100	150	200	50	100	150	200	50	100	150	200	50	100
M	1	1	1	1	2	2	2	2	3	3	3	3	4	4	4	4	5	5	5	5	6	6	6	6	7	7	7	7	8	8
N	6	6	6	6	8	8	8	8	10	10	10	10	12	12	12	12	14	14	14	14	16	16	16	16	18	18	18	20	20	20
KG	10.5	11	11.5	12	12.5	13	13.5	14	14.5	15	15.5	16	16.5	17	17.5	18	18.5	19	19.5	20	20.5	21	21.5	22	22.5	23	23.5	24	24.5	25

有效行程	1600	1650	1700	1750	1800	1850	1900	1950	2000	2050	2100	2150	2200	2250	2300	2350	2400	2450	2500	2550	2600	2650	2700	2750	2800	2850	2900	2950	3000	3050
L	1870	1920	1970	2020	2070	2120	2170	2220	2270	2320	2370	2420	2470	2520	2570	2620	2670	2720	2770	2820	2870	2920	2970	3020	3070	3120	3170	3220	3270	3320
A	150	200	50	100	150	200	50	100	150	200	50	100	150	200	50	100	150	200	50	100	150	200	50	100	150	200	50	100	150	200
M	8	8	9	9	9	9	10	10	10	10	11	11	11	11	12	12	12	12	13	13	13	13	14	14	14	14	15	15	15	15
N	20	20	22	22	22	22	24	24	24	24	26	26	26	26	28	28	28	28	30	30	30	30	32	32	32	32	34	34	34	34
KG	25.5	26	26.5	27	27.5	28	28.5	29	29.5	30	30.5	31	31.5	32	32.5	33	33.5	34	34.5	35	35.5	36	36.5	37	37.5	38	38.5	39	39.5	40

RU 马达上折 Motor Upper Right

单位(Unit):mm

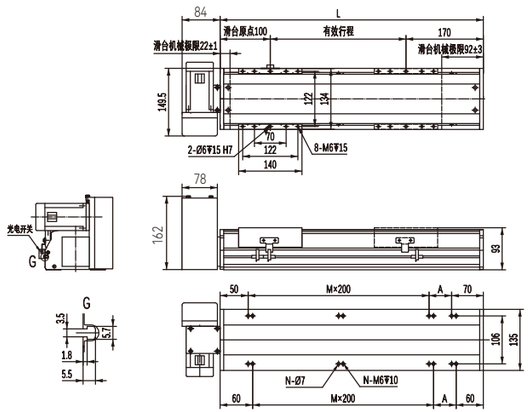

有效行程	100	150	200	250	300	350	400	450	500	550	600	650	700	750	800	850	900	950	1000	1050	1100	1150	1200	1250	1300	1350	1400	1450	1500	1550
L	370	420	470	520	570	620	670	720	770	820	870	920	970	1020	1070	1120	1170	1220	1270	1320	1370	1420	1470	1520	1570	1620	1670	1720	1770	1820
A	50	100	150	200	50	100	150	200	50	100	150	200	50	100	150	200	50	100	150	200	50	100	150	200	50	100	150	200	50	100
M	1	1	1	1	2	2	2	2	3	3	3	3	4	4	4	4	5	5	5	5	6	6	6	6	7	7	7	7	8	8
N	6	6	6	6	8	8	8	8	10	10	10	10	12	12	12	12	14	14	14	14	16	16	16	16	18	18	18	20	20	20
KG	10.5	11	11.5	12	12.5	13	13.5	14	14.5	15	15.5	16	16.5	17	17.5	18	18.5	19	19.5	20	20.5	21	21.5	22	22.5	23	23.5	24	24.5	25

有效行程	1600	1650	1700	1750	1800	1850	1900	1950	2000	2050	2100	2150	2200	2250	2300	2350	2400	2450	2500	2550	2600	2650	2700	2750	2800	2850	2900	2950	3000	3050
L	1870	1920	1970	2020	2070	2120	2170	2220	2270	2320	2370	2420	2470	2520	2570	2620	2670	2720	2770	2820	2870	2920	2970	3020	3070	3120	3170	3220	3270	3320
A	150	200	50	100	150	200	50	100	150	200	50	100	150	200	50	100	150	200	50	100	150	200	50	100	150	200	50	100	150	200
M	8	8	9	9	9	9	10	10	10	10	11	11	11	11	12	12	12	12	13	13	13	13	14	14	14	14	15	15	15	15
N	20	20	22	22	22	22	24	24	24	24	26	26	26	26	28	28	28	28	30	30	30	30	32	32	32	32	34	34	34	34
KG	25.5	26	26.5	27	27.5	28	28.5	29	29.5	30	30.5	31	31.5	32	32.5	33	33.5	34	34.5	35	35.5	36	36.5	37	37.5	38	38.5	39	39.5	40

企业文化: 五环理念

价值观: 以用户为是，以自己为非；要么不干，要干就干第一；

企业愿景: 成为行业主导，用户首选第一竞争力的机械传动的服务商

查产品资料
询产品价格
扫一扫关注
微信服务号

PBS170 单轴/1-Axis

同步皮带驱动
Timing Belt Drive

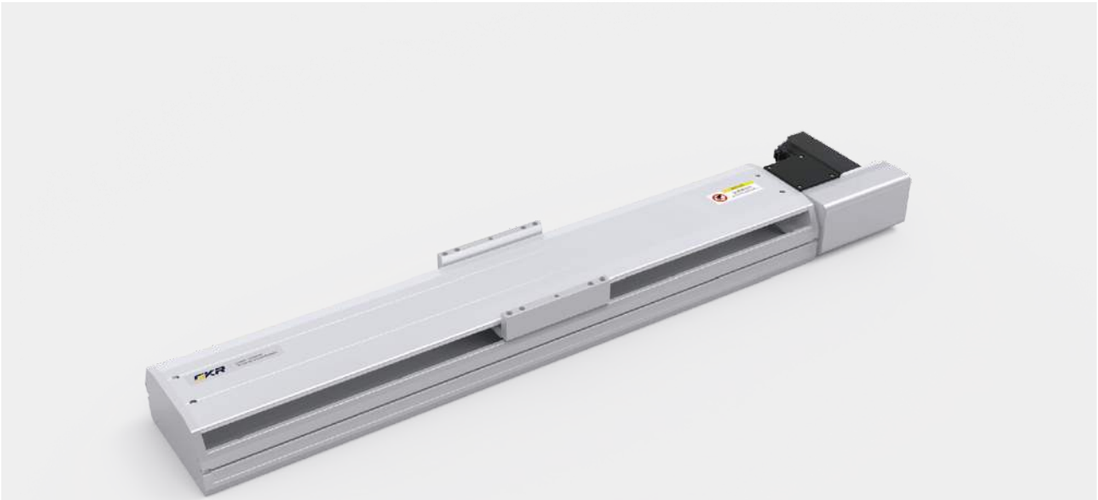

此图仅供参考，出货规格详见尺寸规格图
The picture is just for the reference.Please check the actual dimensions on the drawing.

最大行程 Maximum Stroke	3050mm	最高速度 Maximum Speed	2000mm/s	额定扭矩 Maximux Static Torque	2.39N·m	皮带宽度 Belt Width	35mm	直线导轨 Linear Guide	20×15-2支

电机马达连接方式 Motor Connection Style



型号表示方式
Ordering Method

PBS170 – P40 – S100 – L – T75B – C 1 – N

- 本体型号 Ontology Model
- 同步皮带 Timing Belt
  - P 聚氨酯 polyurethane
  - R 橡胶 rubber
- 导程 lead
  - 40 40mm
- 有效行程 Maximum Stroke
  - 标准范围 100 - 3050mm
  - 行程间隔 50mm Pitch
- 马达连接方式 Motor Position
  - L 马达左折 Left Linear Module
  - R 马达右折 Right Linear Module
  - LD 马达左下折 Motor Lower Left
  - LU 马达左上折 Motor Upper Left
  - RD 马达右下折 Motor Lower Right
  - RU 马达右上折 Motor Upper Right
- 马达品牌、功率 Motor Brand 、Power Output
  - T 台达（标准）Delta
  - P 松下（标准）Panasonic
  - Y 安川（标准）Yaskawa
  - C 客户自配 Customer-provided
  - 10 100w
  - 20 200w
  - 40 400w
  - 75 750w
  - B 有刹车 With Brake *
  - 注： 若无刹车则不表示；选用步进电机请咨询销售人员。
- 原点感应器 Origin Sensor
  - 外挂型 Out Side
  - C 马达侧 Moter side
  - D 反马达侧 Opposite Motor Side
  - 无 No Sensor
  - E 无 No Sensor
- 端点极限感应器 Limit Sensor
  - 1 1只 pcs
  - 2 2只 pcs
  - 3 3只 pcs
  - 无 No Sensor
  - 0 无 No Sensor
- 非标定制 Non-Standard Model

基本规格 Specification

性能	重复定位精度 Repeatability (mm)		±0.04
	导程 Lead (mm)		40
	最高速度 Maximum Speed (mm/s)		2000
	最大可搬运重量 Maximum Payload	水平使用 Horizontal(kg)	65
		垂直使用 Vertical(kg)	不支持 Disable
	额定推力 Rate Thrust (N)		368
	标准行程 Stroke Pitch (mm)		100~3050mm / 间隔 50mm pitch
配件	驱动功率 AC Servo Motor Output (W)		750
	同步皮带宽度 Timing Belt Width (mm)		35
	直线导轨 Linear Guide(mm)		W20×H15
	原点感应器 Home Sensor	外挂 Outside	EE-SX672(NPN) EE-SX672P(PNP)

感应器接线图（原点及端点） Sensor Layout

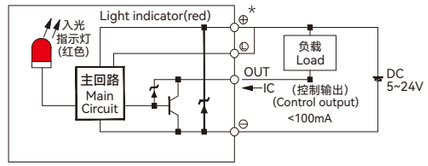

*马达加减速设定0.4秒。
*Acceleration and deacceleration value is set 0.4 second.
*本产品标准行程工作速度请参照P148页应用。
*Please refer to page P148 for standard stroke working speed.

容许负载力矩表 Allowable Overhang

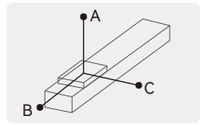

单位(unit): mm

水平安装 Horizontal Installation		A	B	C
导程 40 Lead	10kg	3000	1900	1300
	20kg	2300	1000	800
	30kg	2000	700	600
	65kg	900	320	290

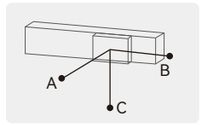

单位(unit): mm

墙壁安装 Wall Installation		A	B	C
导程 40 Lead	10kg	1300	1500	2300
	20kg	800	700	1750
	30kg	600	450	1350
	65kg	290	210	610

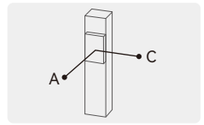

单位(unit): mm

垂直安装 Vertical Installation	A	C
导程 40 Lead	不支持 Disable	

静态容许负载惯量 Static Loading Moment

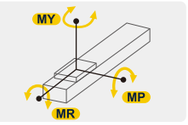

单位(unit): N·m

水平安装 Horizontal Installation	
MY	1032
MP	1034
MR	908

*力矩所表示的数据，代表重心。
*The torque value in the chart indicate the center of gravity.
*产品在规范的使用条件下,使用寿命为7000公里。
*Operation life is 7,000km when the product is using under the specified conditions.
*倒吊使用无法套用标准规范，如有需求请与我们联系。
*Data information is not for ceiling-mount inverse use, contact us for the details if you want to apply ceiling-mount inverse usage.

推荐搭配伺服电机一览表 Recommended Motor Table

品牌 Brand	特征码 Coding	有无刹车 Whether With Brake	马达功率 Motor Power	电源电压 (AC-voltage)	伺服马达型号 Motor Model	伺服驱动型号 Motor Model
台达 Delta	T	无刹车(水平使用) Without Brake(Horizontal Type)	750W	220V	ECMA-C20807RS	ASD-B2-0721-B
		有刹车(垂直使用) With Brake(Vertical Type)	750W	220V	ECMA-C20807SS	ASD-B2-0721-B
松下 Panasonic	P	无刹车(水平使用) Without Brake(Horizontal Type)	750W	220V	MHMF082L1U2M	MCDLN35SG
		有刹车(垂直使用) With Brake(Vertical Type)	750W	220V	MHMF082L1V2M	MCDLN35SG
安川 Yaskawa	Y	无刹车(水平使用) Without Brake(Horizontal Type)	750W	220V	SGM7J08AFC6S	SGD7S5R5A00A002
		有刹车(垂直使用) With Brake(Vertical Type)	750W	220V	SGM7J08AFC6E	SGD7S5R5A00A002

PBS170 单轴/1-Axis

同步皮带驱动
Timing Belt Drive

L 马达左折 Left Linear Module

单位(Unit):mm

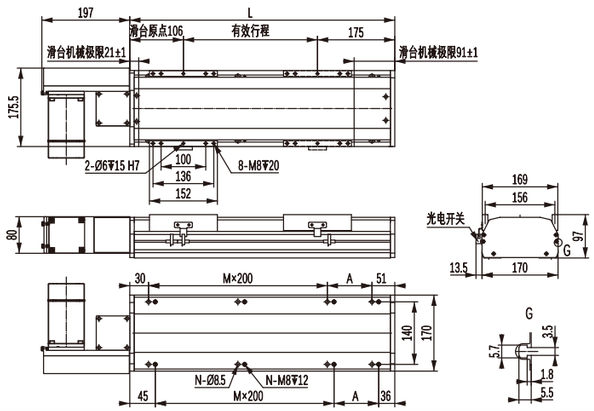

有效行程	100	150	200	250	300	350	400	450	500	550	600	650	700	750	800	850	900	950	1000	1050	1100	1150	1200	1250	1300	1350	1400	1450	1500	1550
L	381	431	481	531	581	631	681	731	781	831	881	931	981	1031	1081	1131	1181	1231	1281	1331	1381	1431	1481	1531	1581	1631	1681	1731	1781	1831
A	100	150	200	50	100	150	200	50	100	150	200	50	100	150	200	50	100	150	200	50	100	150	200	50	100	150	200	50	100	150
M	1	1	1	2	2	2	2	3	3	3	3	4	4	4	4	5	5	5	5	6	6	6	6	7	7	7	7	8	8	8
N	6	6	6	8	8	8	8	10	10	10	10	12	12	12	12	14	14	14	14	16	16	16	16	18	18	18	18	20	20	20
KG	11.7	12.4	13.1	13.8	14.5	15.2	15.9	16.6	17.3	18	18.7	19.4	20.1	20.8	21.5	22.2	22.9	23.6	24.3	25	25.7	26.4	27.1	27.8	28.5	29.2	29.9	30.6	31.3	32

有效行程	1600	1650	1700	1750	1800	1850	1900	1950	2000	2050	2100	2150	2200	2250	2300	2350	2400	2450	2500	2550	2600	2650	2700	2750	2800	2850	2900	2950	3000	3050
L	1881	1931	1981	2031	2081	2131	2181	2231	2281	2331	2381	2431	2481	2531	2581	2631	2681	2731	2781	2831	2881	2931	2981	3031	3081	3131	3181	3231	3281	3331
A	200	50	100	150	200	50	100	150	200	50	100	150	200	50	100	150	200	50	100	150	200	50	100	150	200	50	100	150	200	50
M	8	9	9	9	9	10	10	10	10	11	11	11	11	12	12	12	12	13	13	13	13	14	14	14	14	15	15	15	15	16
N	20	22	22	22	22	24	24	24	24	26	26	26	26	28	28	28	28	30	30	30	30	32	32	32	32	34	34	34	34	36
KG	32.7	33.4	34.1	34.8	35.5	36.2	36.9	37.6	38.3	39	39.7	40.4	41.1	41.8	42.5	43.2	43.9	44.6	45.3	46	46.7	47.4	48.1	48.8	49.5	50.2	50.9	51.6	52.3	53

R 马达右折 Right Linear Module

单位(Unit):mm

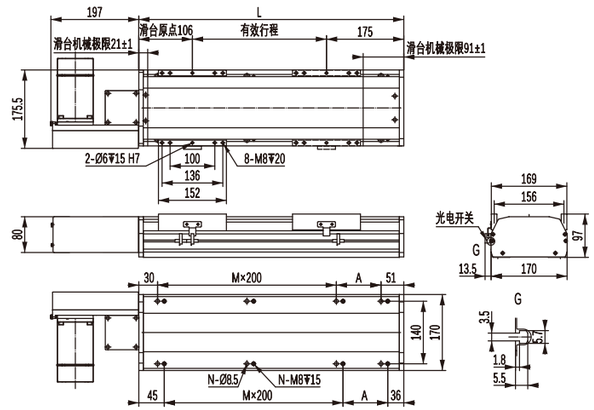

有效行程	100	150	200	250	300	350	400	450	500	550	600	650	700	750	800	850	900	950	1000	1050	1100	1150	1200	1250	1300	1350	1400	1450	1500	1550
L	381	431	481	531	581	631	681	731	781	831	881	931	981	1031	1081	1131	1181	1231	1281	1331	1381	1431	1481	1531	1581	1631	1681	1731	1781	1831
A	100	150	200	50	100	150	200	50	100	150	200	50	100	150	200	50	100	150	200	50	100	150	200	50	100	150	200	50	100	150
M	1	1	1	2	2	2	2	3	3	3	3	4	4	4	4	5	5	5	5	6	6	6	6	7	7	7	7	8	8	8
N	6	6	6	8	8	8	8	10	10	10	10	12	12	12	12	14	14	14	14	16	16	16	16	18	18	18	18	20	20	20
KG	11.7	12.4	13.1	13.8	14.5	15.2	15.9	16.6	17.3	18	18.7	19.4	20.1	20.8	21.5	22.2	22.9	23.6	24.3	25	25.7	26.4	27.1	27.8	28.5	29.2	29.9	30.6	31.3	32

有效行程	1600	1650	1700	1750	1800	1850	1900	1950	2000	2050	2100	2150	2200	2250	2300	2350	2400	2450	2500	2550	2600	2650	2700	2750	2800	2850	2900	2950	3000	3050
L	1881	1931	1981	2031	2081	2131	2181	2231	2281	2331	2381	2431	2481	2531	2581	2631	2681	2731	2781	2831	2881	2931	2981	3031	3081	3131	3181	3231	3281	3331
A	200	50	100	150	200	50	100	150	200	50	100	150	200	50	100	150	200	50	100	150	200	50	100	150	200	50	100	150	200	50
M	8	9	9	9	9	10	10	10	10	11	11	11	11	12	12	12	12	13	13	13	13	14	14	14	14	15	15	15	15	16
N	20	22	22	22	22	24	24	24	24	26	26	26	26	28	28	28	28	30	30	30	30	32	32	32	32	34	34	34	34	36
KG	32.7	33.4	34.1	34.8	35.5	36.2	36.9	37.6	38.3	39	39.7	40.4	41.1	41.8	42.5	43.2	43.9	44.6	45.3	46	46.7	47.4	48.1	48.8	49.5	50.2	50.9	51.6	52.3	53

LD 马达下折 Motor Lower Left

单位(Unit):mm

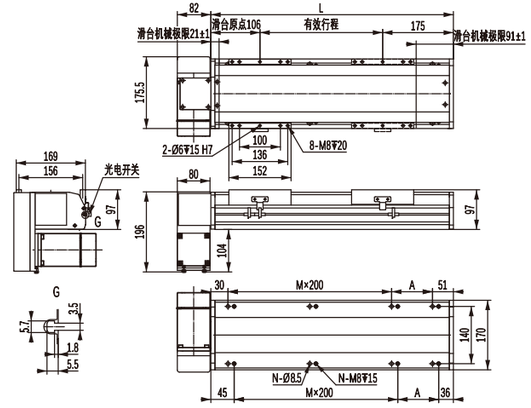

有效行程	100	150	200	250	300	350	400	450	500	550	600	650	700	750	800	850	900	950	1000	1050	1100	1150	1200	1250	1300	1350	1400	1450	1500	1550
L	381	431	481	531	581	631	681	731	781	831	881	931	981	1031	1081	1131	1181	1231	1281	1331	1381	1431	1481	1531	1581	1631	1681	1731	1781	1831
A	100	150	200	50	100	150	200	50	100	150	200	50	100	150	200	50	100	150	200	50	100	150	200	50	100	150	200	50	100	150
M	1	1	1	2	2	2	2	3	3	3	3	4	4	4	4	5	5	5	5	6	6	6	6	7	7	7	7	8	8	8
N	6	6	6	8	8	8	8	10	10	10	10	12	12	12	12	14	14	14	14	16	16	16	16	18	18	18	18	20	20	20
KG	11.7	12.4	13.1	13.8	14.5	15.2	15.9	16.6	17.3	18	18.7	19.4	20.1	20.8	21.5	22.2	22.9	23.6	24.3	25	25.7	26.4	27.1	27.8	28.5	29.2	29.9	30.6	31.3	32

有效行程	1600	1650	1700	1750	1800	1850	1900	1950	2000	2050	2100	2150	2200	2250	2300	2350	2400	2450	2500	2550	2600	2650	2700	2750	2800	2850	2900	2950	3000	3050
L	1881	1931	1981	2031	2081	2131	2181	2231	2281	2331	2381	2431	2481	2531	2581	2631	2681	2731	2781	2831	2881	2931	2981	3031	3081	3131	3181	3231	3281	3331
A	200	50	100	150	200	50	100	150	200	50	100	150	200	50	100	150	200	50	100	150	200	50	100	150	200	50	100	150	200	50
M	8	9	9	9	9	10	10	10	10	11	11	11	11	12	12	12	12	13	13	13	13	14	14	14	14	15	15	15	15	16
N	20	22	22	22	22	24	24	24	24	26	26	26	26	28	28	28	28	30	30	30	30	32	32	32	32	34	34	34	34	36
KG	32.7	33.4	34.1	34.8	35.5	36.2	36.9	37.6	38.3	39	39.7	40.4	41.1	41.8	42.5	43.2	43.9	44.6	45.3	46	46.7	47.4	48.1	48.8	49.5	50.2	50.9	51.6	52.3	53

LU 马达上折 Motor Upper Left

单位(Unit):mm

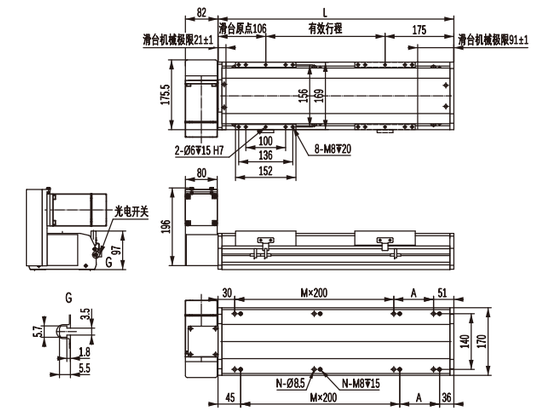

有效行程	100	150	200	250	300	350	400	450	500	550	600	650	700	750	800	850	900	950	1000	1050	1100	1150	1200	1250	1300	1350	1400	1450	1500	1550
L	381	431	481	531	581	631	681	731	781	831	881	931	981	1031	1081	1131	1181	1231	1281	1331	1381	1431	1481	1531	1581	1631	1681	1731	1781	1831
A	100	150	200	50	100	150	200	50	100	150	200	50	100	150	200	50	100	150	200	50	100	150	200	50	100	150	200	50	100	150
M	1	1	1	2	2	2	2	3	3	3	3	4	4	4	4	5	5	5	5	6	6	6	6	7	7	7	7	8	8	8
N	6	6	6	8	8	8	8	10	10	10	10	12	12	12	12	14	14	14	14	16	16	16	16	18	18	18	18	20	20	20
KG	11.7	12.4	13.1	13.8	14.5	15.2	15.9	16.6	17.3	18	18.7	19.4	20.1	20.8	21.5	22.2	22.9	23.6	24.3	25	25.7	26.4	27.1	27.8	28.5	29.2	29.9	30.6	31.3	32

有效行程	1600	1650	1700	1750	1800	1850	1900	1950	2000	2050	2100	2150	2200	2250	2300	2350	2400	2450	2500	2550	2600	2650	2700	2750	2800	2850	2900	2950	3000	3050
L	1881	1931	1981	2031	2081	2131	2181	2231	2281	2331	2381	2431	2481	2531	2581	2631	2681	2731	2781	2831	2881	2931	2981	3031	3081	3131	3181	3231	3281	3331
A	200	50	100	150	200	50	100	150	200	50	100	150	200	50	100	150	200	50	100	150	200	50	100	150	200	50	100	150	200	50
M	8	9	9	9	9	10	10	10	10	11	11	11	11	12	12	12	12	13	13	13	13	14	14	14	14	15	15	15	15	16
N	20	22	22	22	22	24	24	24	24	26	26	26	26	28	28	28	28	30	30	30	30	32	32	32	32	34	34	34	34	36
KG	32.7	33.4	34.1	34.8	35.5	36.2	36.9	37.6	38.3	39	39.7	40.4	41.1	41.8	42.5	43.2	43.9	44.6	45.3	46	46.7	47.4	48.1	48.8	49.5	50.2	50.9	51.6	52.3	53

PBS170 单轴/1-Axis

RD 马达下折 Motor Lower Right

单位(Unit):mm

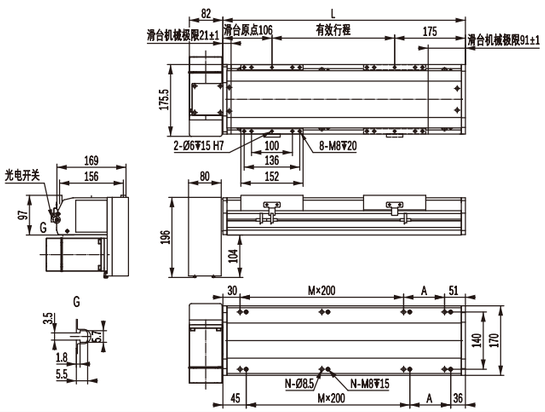

有效行程	100	150	200	250	300	350	400	450	500	550	600	650	700	750	800	850	900	950	1000	1050	1100	1150	1200	1250	1300	1350	1400	1450	1500	1550
L	381	431	481	531	581	631	681	731	781	831	881	931	981	1031	1081	1131	1181	1231	1281	1331	1381	1431	1481	1531	1581	1631	1681	1731	1781	1831
A	100	150	200	50	100	150	200	50	100	150	200	50	100	150	200	50	100	150	200	50	100	150	200	50	100	150	200	50	100	150
M	1	1	1	2	2	2	2	3	3	3	3	4	4	4	4	5	5	5	5	6	6	6	6	7	7	7	7	8	8	8
N	6	6	6	8	8	8	8	10	10	10	10	12	12	12	12	14	14	14	14	16	16	16	16	18	18	18	18	20	20	20
KG	11.7	12.4	13.1	13.8	14.5	15.2	15.9	16.6	17.3	18	18.7	19.4	20.1	20.8	21.5	22.2	22.9	23.6	24.3	25	25.7	26.4	27.1	27.8	28.5	29.2	29.9	30.6	31.3	32

有效行程	1600	1650	1700	1750	1800	1850	1900	1950	2000	2050	2100	2150	2200	2250	2300	2350	2400	2450	2500	2550	2600	2650	2700	2750	2800	2850	2900	2950	3000	3050
L	1881	1931	1981	2031	2081	2131	2181	2231	2281	2331	2381	2431	2481	2531	2581	2631	2681	2731	2781	2831	2881	2931	2981	3031	3081	3131	3181	3231	3281	3331
A	200	50	100	150	200	50	100	150	200	50	100	150	200	50	100	150	200	50	100	150	200	50	100	150	200	50	100	150	200	50
M	8	9	9	9	9	10	10	10	10	11	11	11	11	12	12	12	12	13	13	13	13	14	14	14	14	15	15	15	15	16
N	20	22	22	22	22	24	24	24	24	26	26	26	26	28	28	28	28	30	30	30	30	32	32	32	32	34	34	34	34	36
KG	32.7	33.4	34.1	34.8	35.5	36.2	36.9	37.6	38.3	39	39.7	40.4	41.1	41.8	42.5	43.2	43.9	44.6	45.3	46	46.7	47.4	48.1	48.8	49.5	50.2	50.9	51.6	52.3	53

RU 马达上折 Motor Upper Right

单位(Unit):mm

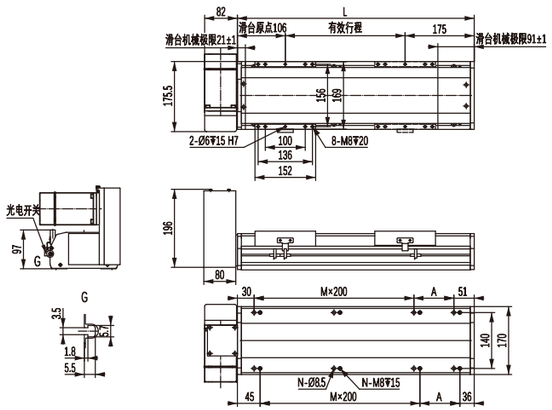

有效行程	100	150	200	250	300	350	400	450	500	550	600	650	700	750	800	850	900	950	1000	1050	1100	1150	1200	1250	1300	1350	1400	1450	1500	1550
L	381	431	481	531	581	631	681	731	781	831	881	931	981	1031	1081	1131	1181	1231	1281	1331	1381	1431	1481	1531	1581	1631	1681	1731	1781	1831
A	100	150	200	50	100	150	200	50	100	150	200	50	100	150	200	50	100	150	200	50	100	150	200	50	100	150	200	50	100	150
M	1	1	1	2	2	2	2	3	3	3	3	4	4	4	4	5	5	5	5	6	6	6	6	7	7	7	7	8	8	8
N	6	6	6	8	8	8	8	10	10	10	10	12	12	12	12	14	14	14	14	16	16	16	16	18	18	18	18	20	20	20
KG	11.7	12.4	13.1	13.8	14.5	15.2	15.9	16.6	17.3	18	18.7	19.4	20.1	20.8	21.5	22.2	22.9	23.6	24.3	25	25.7	26.4	27.1	27.8	28.5	29.2	29.9	30.6	31.3	32

有效行程	1600	1650	1700	1750	1800	1850	1900	1950	2000	2050	2100	2150	2200	2250	2300	2350	2400	2450	2500	2550	2600	2650	2700	2750	2800	2850	2900	2950	3000	3050
L	1881	1931	1981	2031	2081	2131	2181	2231	2281	2331	2381	2431	2481	2531	2581	2631	2681	2731	2781	2831	2881	2931	2981	3031	3081	3131	3181	3231	3281	3331
A	200	50	100	150	200	50	100	150	200	50	100	150	200	50	100	150	200	50	100	150	200	50	100	150	200	50	100	150	200	50
M	8	9	9	9	9	10	10	10	10	11	11	11	11	12	12	12	12	13	13	13	13	14	14	14	14	15	15	15	15	16
N	20	22	22	22	22	24	24	24	24	26	26	26	26	28	28	28	28	30	30	30	30	32	32	32	32	34	34	34	34	36
KG	32.7	33.4	34.1	34.8	35.5	36.2	36.9	37.6	38.3	39	39.7	40.4	41.1	41.8	42.5	43.2	43.9	44.6	45.3	46	46.7	47.4	48.1	48.8	49.5	50.2	50.9	51.6	52.3	53

企业文化: 五环理念

价值观: 以用户为是，以自己为非；要么不干，要干就干第一；

企业愿景: 成为行业主导，用户首选第一竞争力的机械传动的服务商

查产品资料
询产品价格
扫一扫关注
微信服务号

PBS170S 单轴/1-Axis

同步皮带驱动
Timing Belt Drive

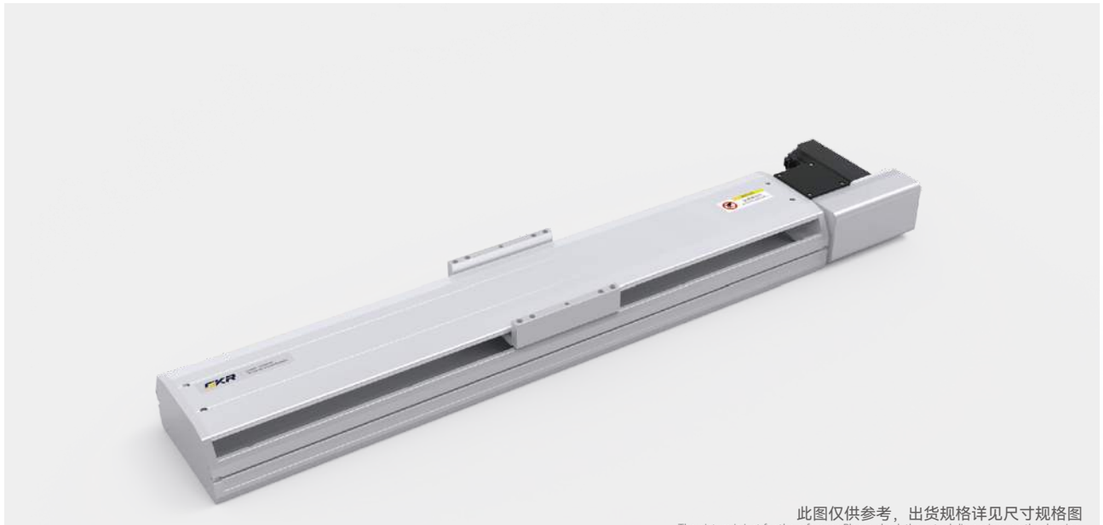

此图仅供参考，出货规格详见尺寸规格图
The picture is just for the reference.Please check the actual dimensions on the drawing.

最大行程 Maximum Stroke	最高速度 Maximum Speed	额定扭矩 Maximux Static Torque	皮带宽度 Belt Width	直线导轨 Linear Guide
3050mm	2000mm/s	2.39N·m	35mm	20×15-2支

电机马达连接方式 Motor Connection Style



型号表示方式
Ordering Method

PBS170S－P40－S100－ L － T75B － C 1 － N

- 本体型号 Ontology Model
- 同步皮带 Timing Belt
  - P 聚氨酯 polyurethane
  - R 橡胶 rubber
- 导程 lead
  - 40 40mm
- 马达连接方式 Motor Position
  - L 马达左折 Left Linear Module
  - R 马达右折 Right Linear Module
  - LD 马达左下折 Motor Lower Left
  - LU 马达左上折 Motor Upper Left
  - RD 马达右下折 Motor Lower Right
  - RU 马达右上折 Motor Upper Right
- 有效行程 Maximum Stroke
  - 标准范围 100 - 3050mm
  - 行程间隔 50mm Pitch
- 马达品牌、功率 Motor Brand 、Power Output
  - T 台达（标准）Delta
  - P 松下（标准）Panasonic
  - Y 安川（标准）Yaskawa
  - C 客户自配 Customer-provided
  - 10 100w
  - 20 200w
  - 40 400w
  - 75 750w
  - B 有刹车 With Brake *
  - 注： 若无刹车则不表示；选用步进电机请咨询销售人员。
- 原点感应器 Origin Sensor
  - 外挂型 Out Side
    - C 马达侧 Moter side
    - D 反马达侧 Opposite Motor Side
  - 无 No Sensor
    - E 无 No Sensor
- 端点极限感应器 Limit Sensor
  - 1 1只 pcs
  - 2 2只 pcs
  - 3 3只 pcs
  - 无 No Sensor
    - 0 无 No Sensor
- 非标定制 Non-Standard Model

基本规格 Specification

性能	重复定位精度 Repeatability (mm)		±0.04
	导程 Lead (mm)		40
	最高速度 Maximum Speed (mm/s)		2000
	最大可搬运重量 Maximum Payload	水平使用 Horizontal(kg)	65
		垂直使用 Vertical(kg)	不支持 Disable
	额定推力 Rate Thrust (N)		368
	标准行程 Stroke Pitch (mm)		100~3050mm / 间隔 50mm pitch
配件	驱动功率 AC Servo Motor Output (W)		750
	同步皮带宽度 Timing Belt Width (mm)		35
	直线导轨 Linear Guide(mm)		W20×H15
	原点感应器 Home Sensor	外挂 Outside	EE-SX672(NPN) EE-SX672P(PNP)

感应器接线图（原点及端点） Sensor Layout

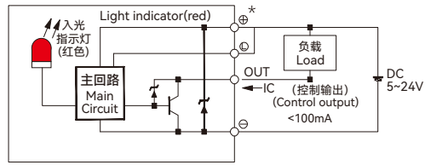

*马达加减速设定0.4秒。
*Acceleration and deacceleration value is set 0.4 second.
*本产品标准行程工作速度请参照P148页应用。
*Please refer to page P148 for standard stroke working speed.

容许负载力矩表 Allowable Overhang

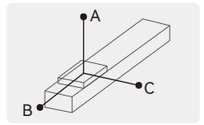

单位(unit): mm

水平安装 Horizontal Installation		A	B	C
导程 40 Lead	10kg	3000	1900	1300
	20kg	2300	1000	800
	30kg	2000	700	600
	65kg	900	320	290

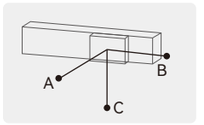

单位(unit): mm

墙壁安装 Wall Installation		A	B	C
导程 40 Lead	10kg	1300	1500	2300
	20kg	800	700	1750
	30kg	600	450	1350
	65kg	290	210	610

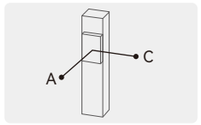

单位(unit): mm

垂直安装 Vertical Installation	A	C
导程 40 Lead	不支持 Disable	

静态容许负载惯量 Static Loading Moment

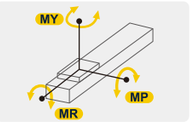

单位(unit): N·m

水平安装 Horizontal Installation	
MY	1032
MP	1034
MR	908

*力矩所表示的数据，代表重心。
*The torque value in the chart indicate the center of gravity.
*产品在规范的使用条件下,使用寿命为7000公里。
*Operation life is 7,000km when the product is using under the specified conditions.
*倒吊使用无法套用标准规范，如有需求请与我们联系。
*Data information is not for ceiling-mount inverse use, contact us for the details if you want to apply ceiling-mount inverse usage.

推荐搭配伺服电机一览表 Recommended Motor Table

品牌 Brand	特征码 Coding	有无刹车 Whether With Brake	马达功率 Motor Power	电源电压 (AC-voltage)	伺服马达型号 Motor Model	伺服驱动型号 Motor Model
台达 Delta	T	无刹车(水平使用) Without Brake(Horizontal Type)	750W	220V	ECMA-C20807RS	ASD-B2-0721-B
		有刹车(垂直使用) With Brake(Vertical Type)	750W	220V	ECMA-C20807SS	ASD-B2-0721-B
松下 Panasonic	P	无刹车(水平使用) Without Brake(Horizontal Type)	750W	220V	MHMF082L1U2M	MCDLN35SG
		有刹车(垂直使用) With Brake(Vertical Type)	750W	220V	MHMF082L1V2M	MCDLN35SG
安川 Yaskawa	Y	无刹车(水平使用) Without Brake(Horizontal Type)	750W	220V	SGM7J08AFC6S	SGD7S5R5A00A002
		有刹车(垂直使用) With Brake(Vertical Type)	750W	220V	SGM7J08AFC6E	SGD7S5R5A00A002

PBS170S 单轴/1-Axis

同步皮带驱动
Timing Belt Drive

L 马达左折
Left Linear Module

单位(Unit):mm

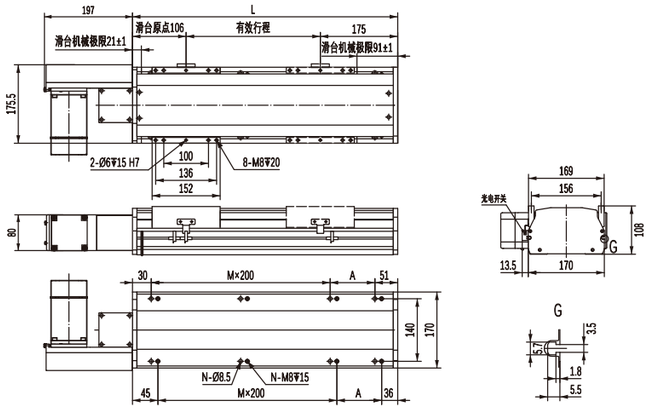

有效行程	100	150	200	250	300	350	400	450	500	550	600	650	700	750	800	850	900	950	1000	1050	1100	1150	1200	1250	1300	1350	1400	1450	1500	1550
L	381	431	481	531	581	631	681	731	781	831	881	931	981	1031	1081	1131	1181	1231	1281	1331	1381	1431	1481	1531	1581	1631	1681	1731	1781	1831
A	100	150	200	50	100	150	200	50	100	150	200	50	100	150	200	50	100	150	200	50	100	150	200	50	100	150	200	50	100	150
M	1	1	1	2	2	2	2	3	3	3	3	4	4	4	4	5	5	5	5	6	6	6	6	7	7	7	7	8	8	8
N	6	6	6	8	8	8	8	10	10	10	10	12	12	12	12	14	14	14	14	16	16	16	16	18	18	18	18	20	20	20
KG	12.5	13.3	14.1	14.9	15.7	16.5	17.3	18.1	18.9	19.7	20.5	21.3	22.1	22.9	23.7	24.5	25.3	26.1	26.9	27.7	28.5	29.3	30.1	30.9	31.7	32.5	33.3	34.1	34.9	35.7

有效行程	1600	1650	1700	1750	1800	1850	1900	1950	2000	2050	2100	2150	2200	2250	2300	2350	2400	2450	2500	2550	2600	2650	2700	2750	2800	2850	2900	2950	3000	3050
L	1881	1931	1981	2031	2081	2131	2181	2231	2281	2331	2381	2431	2481	2531	2581	2631	2681	2731	2781	2831	2881	2931	2981	3031	3081	3131	3181	3231	3281	3331
A	200	50	100	150	200	50	100	150	200	50	100	150	200	50	100	150	200	50	100	150	200	50	100	150	200	50	100	150	200	50
M	8	9	9	9	9	10	10	10	10	11	11	11	11	12	12	12	12	13	13	13	13	14	14	14	14	15	15	15	15	16
N	20	22	22	22	22	24	24	24	24	26	26	26	26	28	28	28	28	30	30	30	30	30	30	32	32	32	34	34	34	36
KG	36.5	37.3	38.1	38.9	39.7	40.5	41.3	42.1	42.9	43.7	44.5	45.3	46.1	46.9	47.7	48.5	49.3	50.1	50.9	51.7	52.5	53.3	54.1	54.9	55.7	56.5	57.3	58.1	52.9	59.7

R 马达右折
Right Linear Module

单位(Unit):mm

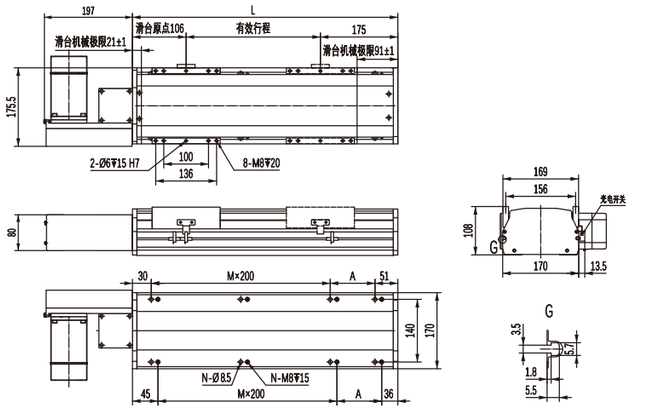

有效行程	100	150	200	250	300	350	400	450	500	550	600	650	700	750	800	850	900	950	1000	1050	1100	1150	1200	1250	1300	1350	1400	1450	1500	1550
L	381	431	481	531	581	631	681	731	781	831	881	931	981	1031	1081	1131	1181	1231	1281	1331	1381	1431	1481	1531	1581	1631	1681	1731	1781	1831
A	100	150	200	50	100	150	200	50	100	150	200	50	100	150	200	50	100	150	200	50	100	150	200	50	100	150	200	50	100	150
M	1	1	1	2	2	2	2	3	3	3	3	4	4	4	4	5	5	5	5	6	6	6	6	7	7	7	7	8	8	8
N	6	6	6	8	8	8	8	10	10	10	10	12	12	12	12	14	14	14	14	16	16	16	16	18	18	18	18	20	20	20
KG	12.5	13.3	14.1	14.9	15.7	16.5	17.3	18.1	18.9	19.7	20.5	21.3	22.1	22.9	23.7	24.5	25.3	26.1	26.9	27.7	28.5	29.3	30.1	30.9	31.7	32.5	33.3	34.1	34.9	35.7

有效行程	1600	1650	1700	1750	1800	1850	1900	1950	2000	2050	2100	2150	2200	2250	2300	2350	2400	2450	2500	2550	2600	2650	2700	2750	2800	2850	2900	2950	3000	3050
L	1881	1931	1981	2031	2081	2131	2181	2231	2281	2331	2381	2431	2481	2531	2581	2631	2681	2731	2781	2831	2881	2931	2981	3031	3081	3131	3181	3231	3281	3331
A	200	50	100	150	200	50	100	150	200	50	100	150	200	50	100	150	200	50	100	150	200	50	100	150	200	50	100	150	200	50
M	8	9	9	9	9	10	10	10	10	11	11	11	11	12	12	12	12	13	13	13	13	14	14	14	14	15	15	15	15	16
N	20	22	22	22	22	24	24	24	24	26	26	26	26	28	28	28	28	30	30	30	30	30	30	32	32	32	34	34	34	36
KG	36.5	37.3	38.1	38.9	39.7	40.5	41.3	42.1	42.9	43.7	44.5	45.3	46.1	46.9	47.7	48.5	49.3	50.1	50.9	51.7	52.5	53.3	54.1	54.9	55.7	56.5	57.3	58.1	52.9	59.7

LD 马达下折
Motor Lower Left

单位(Unit):mm

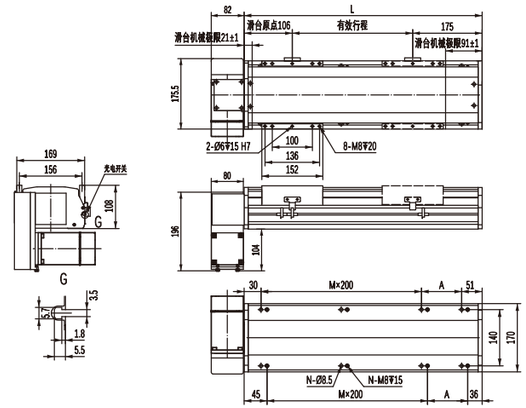

有效行程	100	150	200	250	300	350	400	450	500	550	600	650	700	750	800	850	900	950	1000	1050	1100	1150	1200	1250	1300	1350	1400	1450	1500	1550
L	381	431	481	531	581	631	681	731	781	831	881	931	981	1031	1081	1131	1181	1231	1281	1331	1381	1431	1481	1531	1581	1631	1681	1731	1781	1831
A	100	150	200	50	100	150	200	50	100	150	200	50	100	150	200	50	100	150	200	50	100	150	200	50	100	150	200	50	100	150
M	1	1	1	2	2	2	2	3	3	3	3	4	4	4	4	5	5	5	5	6	6	6	6	7	7	7	7	8	8	8
N	6	6	6	8	8	8	8	10	10	10	10	12	12	12	12	14	14	14	14	16	16	16	16	18	18	18	18	20	20	20
KG	12.5	13.3	14.1	14.9	15.7	16.5	17.3	18.1	18.9	19.7	20.5	21.3	22.1	22.9	23.7	24.5	25.3	26.1	26.9	27.7	28.5	29.3	30.1	30.9	31.7	32.5	33.3	34.1	34.9	35.7

有效行程	1600	1650	1700	1750	1800	1850	1900	1950	2000	2050	2100	2150	2200	2250	2300	2350	2400	2450	2500	2550	2600	2650	2700	2750	2800	2850	2900	2950	3000	3050
L	1881	1931	1981	2031	2081	2131	2181	2231	2281	2331	2381	2431	2481	2531	2581	2631	2681	2731	2781	2831	2881	2931	2981	3031	3081	3131	3181	3231	3281	3331
A	200	50	100	150	200	50	100	150	200	50	100	150	200	50	100	150	200	50	100	150	200	50	100	150	200	50	100	150	200	50
M	8	9	9	9	9	10	10	10	10	11	11	11	11	12	12	12	12	13	13	13	13	14	14	14	14	15	15	15	15	16
N	20	22	22	22	22	24	24	24	24	26	26	26	26	28	28	28	28	30	30	30	30	32	32	32	32	34	34	34	34	36
KG	36.5	37.3	38.1	38.9	39.7	40.5	41.3	42.1	42.9	43.7	44.5	45.3	46.1	46.9	47.7	48.5	49.3	50.1	50.9	51.7	52.5	53.3	54.1	54.9	55.7	56.5	57.3	58.1	52.9	59.7

LU 马达上折
Motor Upper Left

单位(Unit):mm

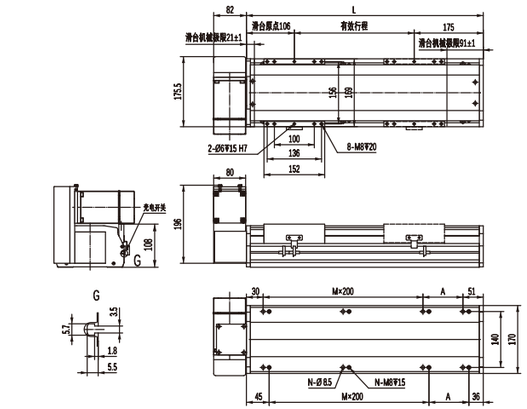

有效行程	100	150	200	250	300	350	400	450	500	550	600	650	700	750	800	850	900	950	1000	1050	1100	1150	1200	1250	1300	1350	1400	1450	1500	1550
L	381	431	481	531	581	631	681	731	781	831	881	931	981	1031	1081	1131	1181	1231	1281	1331	1381	1431	1481	1531	1581	1631	1681	1731	1781	1831
A	100	150	200	50	100	150	200	50	100	150	200	50	100	150	200	50	100	150	200	50	100	150	200	50	100	150	200	50	100	150
M	1	1	1	2	2	2	2	3	3	3	3	4	4	4	4	5	5	5	5	6	6	6	6	7	7	7	7	8	8	8
N	6	6	6	8	8	8	8	10	10	10	10	12	12	12	12	14	14	14	14	16	16	16	16	18	18	18	18	20	20	20
KG	12.5	13.3	14.1	14.9	15.7	16.5	17.3	18.1	18.9	19.7	20.5	21.3	22.1	22.9	23.7	24.5	25.3	26.1	26.9	27.7	28.5	29.3	30.1	30.9	31.7	32.5	33.3	34.1	34.9	35.7

有效行程	1600	1650	1700	1750	1800	1850	1900	1950	2000	2050	2100	2150	2200	2250	2300	2350	2400	2450	2500	2550	2600	2650	2700	2750	2800	2850	2900	2950	3000	3050
L	1881	1931	1981	2031	2081	2131	2181	2231	2281	2331	2381	2431	2481	2531	2581	2631	2681	2731	2781	2831	2881	2931	2981	3031	3081	3131	3181	3231	3281	3331
A	200	50	100	150	200	50	100	150	200	50	100	150	200	50	100	150	200	50	100	150	200	50	100	150	200	50	100	150	200	50
M	8	9	9	9	9	10	10	10	10	11	11	11	11	12	12	12	12	13	13	13	13	14	14	14	14	15	15	15	15	16
N	20	22	22	22	22	24	24	24	24	26	26	26	26	28	28	28	28	30	30	30	30	32	32	32	32	34	34	34	34	36
KG	36.5	37.3	38.1	38.9	39.7	40.5	41.3	42.1	42.9	43.7	44.5	45.3	46.1	46.9	47.7	48.5	49.3	50.1	50.9	51.7	52.5	53.3	54.1	54.9	55.7	56.5	57.3	58.1	52.9	59.7

PBS170S 单轴/1-Axis

RD 马达下折 Motor Lower Right

单位(Unit):mm

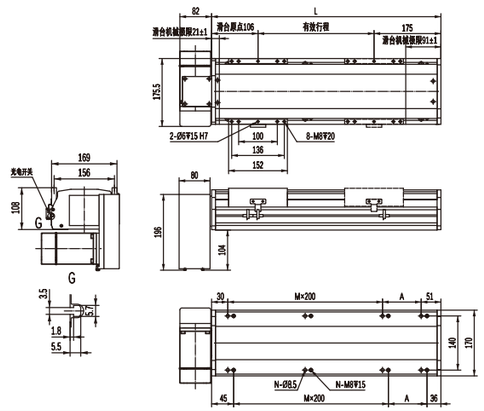

有效行程	100	150	200	250	300	350	400	450	500	550	600	650	700	750	800	850	900	950	1000	1050	1100	1150	1200	1250	1300	1350	1400	1450	1500	1550
L	381	431	481	531	581	631	681	731	781	831	881	931	981	1031	1081	1131	1181	1231	1281	1331	1381	1431	1481	1531	1581	1631	1681	1731	1781	1831
A	100	150	200	50	100	150	200	50	100	150	200	50	100	150	200	50	100	150	200	50	100	150	200	50	100	150	200	50	100	150
M	1	1	1	2	2	2	2	3	3	3	3	4	4	4	4	5	5	5	5	6	6	6	6	7	7	7	7	8	8	8
N	6	6	6	8	8	8	8	10	10	10	10	12	12	12	12	14	14	14	14	16	16	16	16	18	18	18	18	20	20	20
KG	12.5	13.3	14.1	14.9	15.7	16.5	17.3	18.1	18.9	19.7	20.5	21.3	22.1	22.9	23.7	24.5	25.3	26.1	26.9	27.7	28.5	29.3	30.1	30.9	31.7	32.5	33.3	34.1	34.9	35.7

有效行程	1600	1650	1700	1750	1800	1850	1900	1950	2000	2050	2100	2150	2200	2250	2300	2350	2400	2450	2500	2550	2600	2650	2700	2750	2800	2850	2900	2950	3000	3050
L	1881	1931	1981	2031	2081	2131	2181	2231	2281	2331	2381	2431	2481	2531	2581	2631	2681	2731	2781	2831	2881	2931	2981	3031	3081	3131	3181	3231	3281	3331
A	200	50	100	150	200	50	100	150	200	50	100	150	200	50	100	150	200	50	100	150	200	50	100	150	200	50	100	150	200	50
M	8	9	9	9	9	10	10	10	10	11	11	11	11	12	12	12	12	13	13	13	13	14	14	14	14	15	15	15	15	16
N	20	22	22	22	22	24	24	24	24	26	26	26	26	28	28	28	28	30	30	30	30	32	32	32	32	34	34	34	34	36
KG	36.5	37.3	38.1	38.9	39.7	40.5	41.3	42.1	42.9	43.7	44.5	45.3	46.1	46.9	47.7	48.5	49.3	50.1	50.9	51.7	52.5	53.3	54.1	54.9	55.7	56.5	57.3	58.1	52.9	59.7

RU 马达上折 Motor Upper Right

单位(Unit):mm

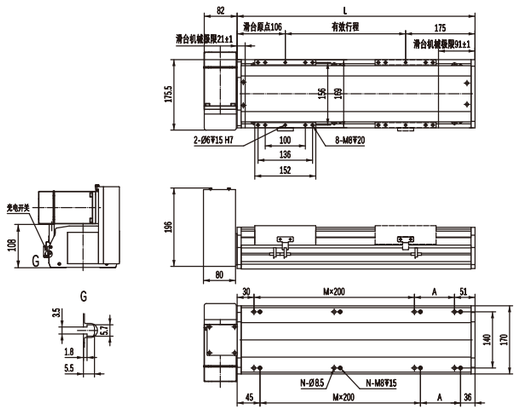

有效行程	100	150	200	250	300	350	400	450	500	550	600	650	700	750	800	850	900	950	1000	1050	1100	1150	1200	1250	1300	1350	1400	1450	1500	1550
L	381	431	481	531	581	631	681	731	781	831	881	931	981	1031	1081	1131	1181	1231	1281	1331	1381	1431	1481	1531	1581	1631	1681	1731	1781	1831
A	100	150	200	50	100	150	200	50	100	150	200	50	100	150	200	50	100	150	200	50	100	150	200	50	100	150	200	50	100	150
M	1	1	1	2	2	2	2	3	3	3	3	4	4	4	4	5	5	5	5	6	6	6	6	7	7	7	7	8	8	8
N	6	6	6	8	8	8	8	10	10	10	10	12	12	12	12	14	14	14	14	16	16	16	16	18	18	18	18	20	20	20
KG	12.5	13.3	14.1	14.9	15.7	16.5	17.3	18.1	18.9	19.7	20.5	21.3	22.1	22.9	23.7	24.5	25.3	26.1	26.9	27.7	28.5	29.3	30.1	30.9	31.7	32.5	33.3	34.1	34.9	35.7

有效行程	1600	1650	1700	1750	1800	1850	1900	1950	2000	2050	2100	2150	2200	2250	2300	2350	2400	2450	2500	2550	2600	2650	2700	2750	2800	2850	2900	2950	3000	3050
L	1881	1931	1981	2031	2081	2131	2181	2231	2281	2331	2381	2431	2481	2531	2581	2631	2681	2731	2781	2831	2881	2931	2981	3031	3081	3131	3181	3231	3281	3331
A	200	50	100	150	200	50	100	150	200	50	100	150	200	50	100	150	200	50	100	150	200	50	100	150	200	50	100	150	200	50
M	8	9	9	9	9	10	10	10	10	11	11	11	11	12	12	12	12	13	13	13	13	14	14	14	14	15	15	15	15	16
N	20	22	22	22	22	24	24	24	24	26	26	26	26	28	28	28	28	30	30	30	30	32	32	32	32	34	34	34	34	36
KG	36.5	37.3	38.1	38.9	39.7	40.5	41.3	42.1	42.9	43.7	44.5	45.3	46.1	46.9	47.7	48.5	49.3	50.1	50.9	51.7	52.5	53.3	54.1	54.9	55.7	56.5	57.3	58.1	52.9	59.7

企业文化: 五环理念

价值观: 以用户为是，以自己为非；要么不干，要干就干第一；

企业愿景: 成为行业主导，用户首选第一竞争力的机械传动的服务商

查产品资料
询产品价格
扫一扫关注
微信服务号

PBS200 单轴/1-Axis

同步皮带驱动
Timing Belt Drive



此图仅供参考，出货规格详见尺寸规格图
The picture is just for the reference.Please check the actual dimensions on the drawing.

最大行程 Maximum Stroke	3050mm	最高速度 Maximum Speed	2000mm/s	额定扭矩 Maximux Static Torque	2.39N·m	皮带宽度 Belt Width	35mm	直线导轨 Linear Guide	20×15-2支

电机马达连接方式 Motor Connection Style



型号表示方式
Ordering Method

PBS200 – P40 – S100 – L – T75B – C 1 – N

- PBS200 本体型号 Ontology Model
- P40 同步皮带 Timing Belt
  - P 聚氨酯 polyurethane
  - R 橡胶 rubber
  - 导程 lead
  - 40 40mm
- S100 有效行程 Maximum Stroke
  - 标准范围 100 - 3050mm
  - 行程间隔 50mm Pitch
- L 马达连接方式 Motor Position
  - L 马达左折 Left Linear Module
  - R 马达右折 Right Linear Module
  - LD 马达左下折 Motor Lower Left
  - LU 马达左上折 Motor Upper Left
  - RD 马达右下折 Motor Lower Right
  - RU 马达右上折 Motor Upper Right
- T75B 马达品牌、功率 Motor Brand 、Power Output
  - T 台达（标准）Delta
  - P 松下（标准）Panasonic
  - Y 安川（标准）Yaskawa
  - C 客户自配 Customer-provided
  - 10 100w
  - 20 200w
  - 40 400w
  - 75 750w
  - B 有刹车 With Brake *
  - 注： 若无刹车则不表示；选用步进电机请咨询销售人员。
- C 原点感应器 Origin Sensor
  - 外挂型 Out Side
  - C 马达侧 Moter side
  - D 反马达侧 Opposite Motor Side
  - 无 No Sensor
  - E 无 No Sensor
- 1 端点极限感应器 Limit Sensor
  - 1 1只 pcs
  - 2 2只 pcs
  - 3 3只 pcs
  - 无 No Sensor
  - 0 无 No Sensor
- N 非标定制 Non-Standard Model

基本规格 Specification

性能	重复定位精度 Repeatability (mm)		±0.04
	导程 Lead (mm)		40
	最高速度 Maximum Speed (mm/s)		2000
	最大可搬运重量 Maximum Payload	水平使用 Horizontal(kg)	75
		垂直使用 Vertical(kg)	不支持 Disable
	额定推力 Rate Thrust (N)		368
	标准行程 Stroke Pitch (mm)		100~3050mm / 间隔 50mm pitch
配件	驱动功率 AC Servo Motor Output (W)		750
	同步皮带宽度 Timing Belt Width (mm)		35
	直线导轨 Linear Guide(mm)		W20×H15
	原点感应器 Home Sensor	外挂 Outside	EE-SX672(NPN) EE-SX672P(PNP)

感应器接线图（原点及端点） Sensor Layout

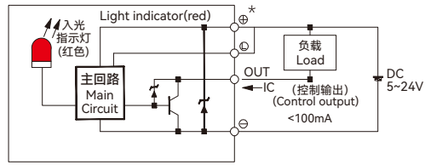

*马达加减速设定0.4秒。
*Acceleration and deacceleration value is set 0.4 second.
*本产品标准行程工作速度请参照P148页应用。
*Please refer to page P148 for standard stroke working speed.

容许负载力矩表 Allowable Overhang

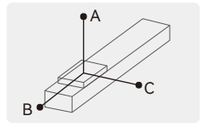

单位(unit): mm

水平安装 Horizontal Installation		A	B	C
导程 40 Lead	35kg	1588	600	349
	55kg	1052	328	285
	75kg	768	281	206

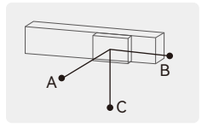

单位(unit): mm

墙壁安装 Wall Installation		A	B	C
导程 40 Lead	30kg	500	685	1805
	50kg	315	430	1152
	75kg	206	281	768

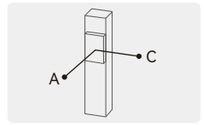

单位(unit): mm

垂直安装 Vertical Installation		A	C
导程 40 Lead	不支持 Disable		

静态容许负载惯量 Static Loading Moment

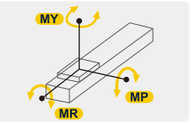

单位(unit): N·m

水平安装 Horizontal Installation	
MY	1032
MP	1034
MR	908

*力矩所表示的数据，代表重心。
*The torque value in the chart indicate the center of gravity.
*产品在规范的使用条件下,使用寿命为7000公里。
*Operation life is 7,000km when the product is using under the specified conditions.
*倒吊使用无法套用标准规范，如有需求请与我们联系。
*Data information is not for ceiling-mount inverse use, contact us for the details if you want to apply ceiling-mount inverse usage.

推荐搭配伺服电机一览表 Recommended Motor Table

品牌 Brand	特征码 Coding	有无刹车 Whether With Brake	马达功率 Motor Power	电源电压 (AC-voltage)	伺服马达型号 Motor Model	伺服驱动型号 Motor Model
台达 Delta	T	无刹车(水平使用) Without Brake(Horizontal Type)	750W	220V	ECMA-C20807RS	ASD-B2-0721-B
		有刹车(垂直使用) With Brake(Vertical Type)	750W	220V	ECMA-C20807SS	ASD-B2-0721-B
松下 Panasonic	P	无刹车(水平使用) Without Brake(Horizontal Type)	750W	220V	MHMF082L1U2M	MCDLN35SG
		有刹车(垂直使用) With Brake(Vertical Type)	750W	220V	MHMF082L1V2M	MCDLN35SG
安川 Yaskawa	Y	无刹车(水平使用) Without Brake(Horizontal Type)	750W	220V	SGM7J08AFC6S	SGD7S5R5A00A002
		有刹车(垂直使用) With Brake(Vertical Type)	750W	220V	SGM7J08AFC6E	SGD7S5R5A00A002

PBS200 单轴/1-Axis

同步皮带驱动
Timing Belt Drive

L 马达左折
Left Linear Module

单位(Unit):mm

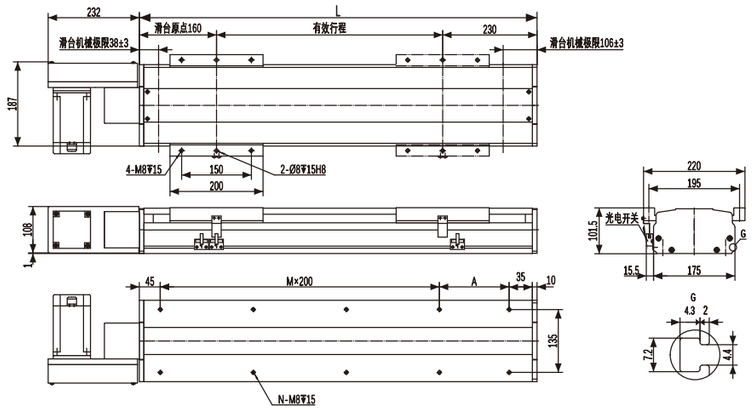

有效行程	100	150	200	250	300	350	400	450	500	550	600	650	700	750	800	850	900	950	1000	1050	1100	1150	1200	1250	1300	1350	1400	1450	1500	1550
L	490	540	590	640	690	740	790	840	890	940	990	1040	1090	1140	1190	1240	1290	1340	1390	1440	1490	1540	1590	1640	1690	1740	1790	1840	1890	1940
A	200	50	100	150	200	50	100	150	200	50	100	150	200	50	100	150	200	50	100	150	200	50	100	150	200	50	100	150	200	50
M	1	2	2	2	2	3	3	3	3	4	4	4	4	5	5	5	5	6	6	6	6	7	7	7	7	8	8	8	8	9
N	6	8	8	8	8	10	10	10	10	12	12	12	12	14	14	14	14	16	16	16	16	18	18	18	18	20	20	20	20	22
KG	16	17	18	19	20	21	22	23	24	25	26	27	28	29	30	31	32	33	34	35	36	37	38	39	40	41	42	43	44	45

有效行程	1600	1650	1700	1750	1800	1850	1900	1950	2000	2050	2100	2150	2200	2250	2300	2350	2400	2450	2500	2550	2600	2650	2700	2750	2800	2850	2900	2950	3000	3050
L	1990	2040	2090	2140	2190	2240	2290	2340	2390	2440	2490	2540	2590	2640	2690	2740	2790	2840	2890	2940	2990	3040	3090	3140	3190	3240	3290	3340	3390	3440
A	100	150	200	50	100	150	200	50	100	150	200	50	100	150	200	50	100	150	200	50	100	150	200	50	100	150	200	50	100	150
M	9	9	9	10	10	10	10	11	11	11	11	12	12	12	12	13	13	13	13	14	14	14	14	15	15	15	15	16	16	16
N	22	22	22	24	24	24	24	26	26	26	26	28	28	28	28	30	30	30	30	32	32	32	32	34	34	34	34	36	36	36
KG	46	47	48	49	50	51	52	53	54	55	56	57	58	59	60	61	62	63	64	65	66	67	68	69	70	71	72	73	74	75

R 马达右折
Right Linear Module

单位(Unit):mm

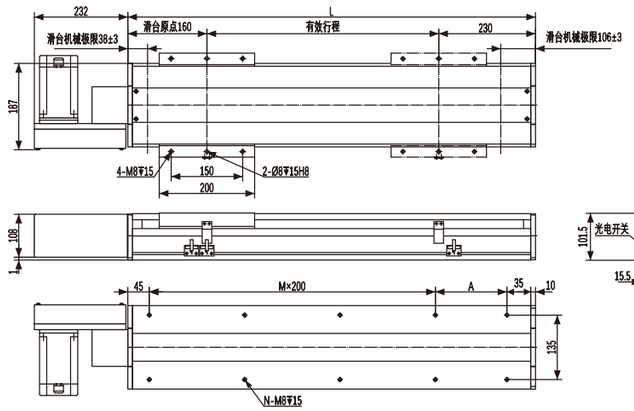

有效行程	100	150	200	250	300	350	400	450	500	550	600	650	700	750	800	850	900	950	1000	1050	1100	1150	1200	1250	1300	1350	1400	1450	1500	1550
L	490	540	590	640	690	740	790	840	890	940	990	1040	1090	1140	1190	1240	1290	1340	1390	1440	1490	1540	1590	1640	1690	1740	1790	1840	1890	1940
A	200	50	100	150	200	50	100	150	200	50	100	150	200	50	100	150	200	50	100	150	200	50	100	150	200	50	100	150	200	50
M	1	2	2	2	2	3	3	3	3	4	4	4	4	5	5	5	5	6	6	6	6	7	7	7	7	8	8	8	8	9
N	6	8	8	8	8	10	10	10	10	12	12	12	12	14	14	14	14	16	16	16	16	18	18	18	18	20	20	20	20	22
KG	16	17	18	19	20	21	22	23	24	25	26	27	28	29	30	31	32	33	34	35	36	37	38	39	40	41	42	43	44	45

有效行程	1600	1650	1700	1750	1800	1850	1900	1950	2000	2050	2100	2150	2200	2250	2300	2350	2400	2450	2500	2550	2600	2650	2700	2750	2800	2850	2900	2950	3000	3050
L	1990	2040	2090	2140	2190	2240	2290	2340	2390	2440	2490	2540	2590	2640	2690	2740	2790	2840	2890	2940	2990	3040	3090	3140	3190	3240	3290	3340	3390	3440
A	100	150	200	50	100	150	200	50	100	150	200	50	100	150	200	50	100	150	200	50	100	150	200	50	100	150	200	50	100	150
M	9	9	9	10	10	10	10	11	11	11	11	12	12	12	12	13	13	13	13	14	14	14	14	15	15	15	15	16	16	16
N	22	22	22	24	24	24	24	26	26	26	26	28	28	28	28	30	30	30	30	32	32	32	32	34	34	34	34	36	36	36
KG	46	47	48	49	50	51	52	53	54	55	56	57	58	59	60	61	62	63	64	65	66	67	68	69	70	71	72	73	74	75

LD 马达下折
Motor Lower Left

单位(Unit):mm

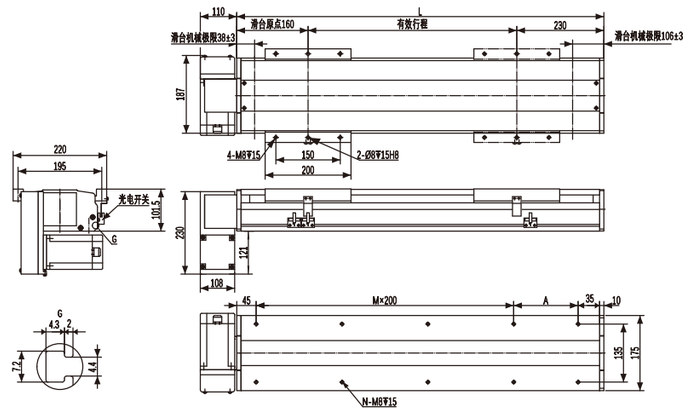

有效行程	100	150	200	250	300	350	400	450	500	550	600	650	700	750	800	850	900	950	1000	1050	1100	1150	1200	1250	1300	1350	1400	1450	1500	1550
L	490	540	590	640	690	740	790	840	890	940	990	1040	1090	1140	1190	1240	1290	1340	1390	1440	1490	1540	1590	1640	1690	1740	1790	1840	1890	1940
A	200	50	100	150	200	50	100	150	200	50	100	150	200	50	100	150	200	50	100	150	200	50	100	150	200	50	100	150	200	50
M	1	2	2	2	2	3	3	3	3	4	4	4	4	5	5	5	5	6	6	6	6	7	7	7	7	8	8	8	8	9
N	6	8	8	8	8	10	10	10	10	12	12	12	12	14	14	14	14	16	16	16	16	18	18	18	18	20	20	20	20	22
KG	16	17	18	19	20	21	22	23	24	25	26	27	28	29	30	31	32	33	34	35	36	37	38	39	40	41	42	43	44	45

有效行程	1600	1650	1700	1750	1800	1850	1900	1950	2000	2050	2100	2150	2200	2250	2300	2350	2400	2450	2500	2550	2600	2650	2700	2750	2800	2850	2900	2950	3000	3050
L	1990	2040	2090	2140	2190	2240	2290	2340	2390	2440	2490	2540	2590	2640	2690	2740	2790	2840	2890	2940	2990	3040	3090	3140	3190	3240	3290	3340	3390	3440
A	100	150	200	50	100	150	200	50	100	150	200	50	100	150	200	50	100	150	200	50	100	150	200	50	100	150	200	50	100	150
M	9	9	9	10	10	10	10	11	11	11	11	12	12	12	12	13	13	13	13	14	14	14	14	15	15	15	15	16	16	16
N	22	22	22	24	24	24	24	26	26	26	26	28	28	28	28	30	30	30	30	32	32	32	32	34	34	34	34	36	36	36
KG	46	47	48	49	50	51	52	53	54	55	56	57	58	59	60	61	62	63	64	65	66	67	68	69	70	71	72	73	74	75

LU 马达上折
Motor Upper Left

单位(Unit):mm

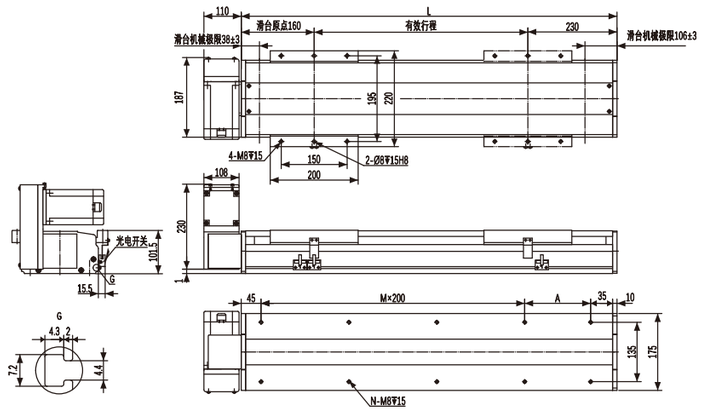

有效行程	100	150	200	250	300	350	400	450	500	550	600	650	700	750	800	850	900	950	1000	1050	1100	1150	1200	1250	1300	1350	1400	1450	1500	1550
L	490	540	590	640	690	740	790	840	890	940	990	1040	1090	1140	1190	1240	1290	1340	1390	1440	1490	1540	1590	1640	1690	1740	1790	1840	1890	1940
A	200	50	100	150	200	50	100	150	200	50	100	150	200	50	100	150	200	50	100	150	200	50	100	150	200	50	100	150	200	50
M	1	2	2	2	2	3	3	3	3	4	4	4	4	5	5	5	5	6	6	6	6	7	7	7	7	8	8	8	8	9
N	6	8	8	8	8	10	10	10	10	12	12	12	12	14	14	14	14	16	16	16	16	18	18	18	18	20	20	20	20	22
KG	16	17	18	19	20	21	22	23	24	25	26	27	28	29	30	31	32	33	34	35	36	37	38	39	40	41	42	43	44	45

有效行程	1600	1650	1700	1750	1800	1850	1900	1950	2000	2050	2100	2150	2200	2250	2300	2350	2400	2450	2500	2550	2600	2650	2700	2750	2800	2850	2900	2950	3000	3050
L	1990	2040	2090	2140	2190	2240	2290	2340	2390	2440	2490	2540	2590	2640	2690	2740	2790	2840	2890	2940	2990	3040	3090	3140	3190	3240	3290	3340	3390	3440
A	100	150	200	50	100	150	200	50	100	150	200	50	100	150	200	50	100	150	200	50	100	150	200	50	100	150	200	50	100	150
M	9	9	9	10	10	10	10	11	11	11	11	12	12	12	12	13	13	13	13	14	14	14	14	15	15	15	15	16	16	16
N	22	22	22	24	24	24	24	26	26	26	26	28	28	28	28	30	30	30	30	32	32	32	32	34	34	34	34	36	36	36
KG	46	47	48	49	50	51	52	53	54	55	56	57	58	59	60	61	62	63	64	65	66	67	68	69	70	71	72	73	74	75

PBS200 单轴/1-Axis

RD 马达下折 Motor Lower Right

单位(Unit):mm

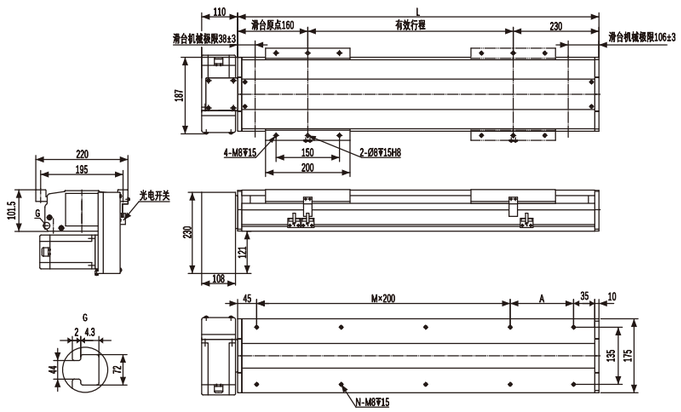

有效行程	100	150	200	250	300	350	400	450	500	550	600	650	700	750	800	850	900	950	1000	1050	1100	1150	1200	1250	1300	1350	1400	1450	1500	1550
L	490	540	590	640	690	740	790	840	890	940	990	1040	1090	1140	1190	1240	1290	1340	1390	1440	1490	1540	1590	1640	1690	1740	1790	1840	1890	1940
A	200	50	100	150	200	50	100	150	200	50	100	150	200	50	100	150	200	50	100	150	200	50	100	150	200	50	100	150	200	50
M	1	2	2	2	2	3	3	3	3	4	4	4	4	5	5	5	5	6	6	6	6	7	7	7	7	8	8	8	8	9
N	6	8	8	8	8	10	10	10	10	12	12	12	12	14	14	14	14	16	16	16	16	18	18	18	18	20	20	20	20	22
KG	16	17	18	19	20	21	22	23	24	25	26	27	28	29	30	31	32	33	34	35	36	37	38	39	40	41	42	43	44	45

有效行程	1600	1650	1700	1750	1800	1850	1900	1950	2000	2050	2100	2150	2200	2250	2300	2350	2400	2450	2500	2550	2600	2650	2700	2750	2800	2850	2900	2950	3000	3050
L	1990	2040	2090	2140	2190	2240	2290	2340	2390	2440	2490	2540	2590	2640	2690	2740	2790	2840	2890	2940	2990	3040	3090	3140	3190	3240	3290	3340	3390	3440
A	100	150	200	50	100	150	200	50	100	150	200	50	100	150	200	50	100	150	200	50	100	150	200	50	100	150	200	50	100	150
M	9	9	9	10	10	10	10	11	11	11	11	12	12	12	12	13	13	13	13	14	14	14	14	15	15	15	15	16	16	16
N	22	22	22	24	24	24	24	26	26	26	26	28	28	28	28	30	30	30	30	32	32	32	32	34	34	34	34	36	36	36
KG	46	47	48	49	50	51	52	53	54	55	56	57	58	59	60	61	62	63	64	65	66	67	68	69	70	71	72	73	74	75

RU 马达上折 Motor Upper Right

单位(Unit):mm

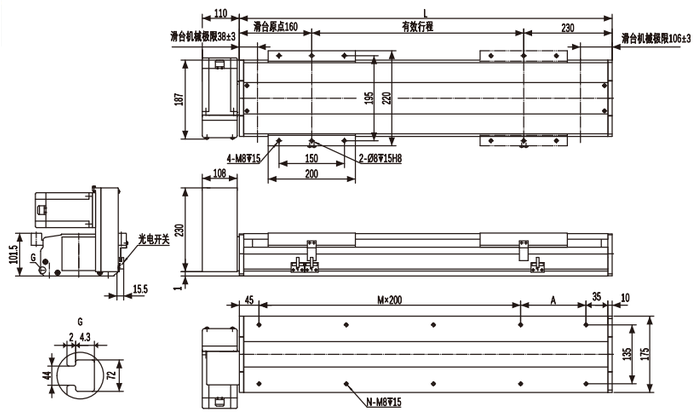

有效行程	100	150	200	250	300	350	400	450	500	550	600	650	700	750	800	850	900	950	1000	1050	1100	1150	1200	1250	1300	1350	1400	1450	1500	1550
L	490	540	590	640	690	740	790	840	890	940	990	1040	1090	1140	1190	1240	1290	1340	1390	1440	1490	1540	1590	1640	1690	1740	1790	1840	1890	1940
A	200	50	100	150	200	50	100	150	200	50	100	150	200	50	100	150	200	50	100	150	200	50	100	150	200	50	100	150	200	50
M	1	2	2	2	2	3	3	3	3	4	4	4	4	5	5	5	5	6	6	6	6	7	7	7	7	8	8	8	8	9
N	6	8	8	8	8	10	10	10	10	12	12	12	12	14	14	14	14	16	16	16	16	18	18	18	18	20	20	20	20	22
KG	16	17	18	19	20	21	22	23	24	25	26	27	28	29	30	31	32	33	34	35	36	37	38	39	40	41	42	43	44	45

有效行程	1600	1650	1700	1750	1800	1850	1900	1950	2000	2050	2100	2150	2200	2250	2300	2350	2400	2450	2500	2550	2600	2650	2700	2750	2800	2850	2900	2950	3000	3050
L	1990	2040	2090	2140	2190	2240	2290	2340	2390	2440	2490	2540	2590	2640	2690	2740	2790	2840	2890	2940	2990	3040	3090	3140	3190	3240	3290	3340	3390	3440
A	100	150	200	50	100	150	200	50	100	150	200	50	100	150	200	50	100	150	200	50	100	150	200	50	100	150	200	50	100	150
M	9	9	9	10	10	10	10	11	11	11	11	12	12	12	12	13	13	13	13	14	14	14	14	15	15	15	15	16	16	16
N	22	22	22	24	24	24	24	26	26	26	26	28	28	28	28	30	30	30	30	32	32	32	32	34	34	34	34	36	36	36
KG	46	47	48	49	50	51	52	53	54	55	56	57	58	59	60	61	62	63	64	65	66	67	68	69	70	71	72	73	74	75

企业文化: 五环理念

价值观: 以用户为是，以自己为非；要么不干，要干就干第一；

企业愿景: 成为行业主导，用户首选第一竞争力的机械传动的服务商

查产品资料
询产品价格
扫一扫关注
微信服务号

PBS220 单轴/1-Axis

同步皮带驱动
Timing Belt Drive



此图仅供参考，出货规格详见尺寸规格图
The picture is just for the reference.Please check the actual dimensions on the drawing.

最大行程 Maximum Stroke	3050mm	最高速度 Maximum Speed	2000mm/s	额定扭矩 Maximux Static Torque	2.39N·m	皮带宽度 Belt Width	50mm	直线导轨 Linear Guide	23×18-2支

电机马达连接方式 Motor Connection Style



型号表示方式
Ordering Method

PBS220 – P40 – S100 – L – T75B – C 1 – N

- 本体型号 Ontology Model: PBS220
- 同步皮带 Timing Belt: P 聚氨酯 polyurethane; R 橡胶 rubber
- 导程 lead: 40 40mm
- 有效行程 Maximum Stroke: 标准范围 100 - 3050mm; 行程间隔 50mm Pitch
- 马达连接方式 Motor Position: L 马达左折 Left Linear Module; R 马达右折 Right Linear Module; LD 马达左下折 Motor Lower Left; LU 马达左上折 Motor Upper Left; RD 马达右下折 Motor Lower Right; RU 马达右上折 Motor Upper Right
- 马达品牌、功率 Motor Brand 、Power Output: T 台达（标准）Delta; P 松下（标准）Panasonic; Y 安川（标准）Yaskawa; C 客户自配 Customer-provided; 10 100w; 20 200w; 40 400w; 75 750w
- B 有刹车 With Brake *
  注： 若无刹车则不表示；选用步进电机请咨询销售人员。
- 原点感应器 Origin Sensor: 外挂型 Out Side; C 马达侧 Moter side; D 反马达侧 Opposite Motor Side; 无 No Sensor; E 无 No Sensor
- 端点极限感应器 Limit Sensor: 1 1只 pcs; 2 2只 pcs; 3 3只 pcs; 无 No Sensor; 0 无 No Sensor
- 非标定制 Non-Standard Model: N

基本规格 Specification

性能	重复定位精度 Repeatability (mm)		±0.04
	导程 Lead (mm)		40
	最高速度 Maximum Speed (mm/s)		2000
	最大可搬运重量 Maximum Payload	水平使用 Horizontal(kg)	85
		垂直使用 Vertical(kg)	不支持 Disable
	额定推力 Rate Thrust (N)		368
	标准行程 Stroke Pitch (mm)		100~3050mm / 间隔 50mm pitch
配件	驱动功率 AC Servo Motor Output (W)		750
	同步皮带宽度 Timing Belt Width (mm)		50
	直线导轨 Linear Guide(mm)		W23×H18
	原点感应器 Home Sensor	外挂 Outside	EE-SX672(NPN) EE-SX672P(PNP)

感应器接线图（原点及端点） Sensor Layout

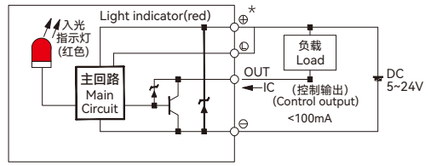

*马达加减速设定0.4秒。
*Acceleration and deacceleration value is set 0.4 second.
*本产品标准行程工作速度请参照P148页应用。
*Please refer to page P148 for standard stroke working speed.

容许负载力矩表 Allowable Overhang

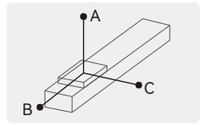

单位(unit): mm

水平安装 Horizontal Installation		A	B	C
导程 40 Lead	45kg	1588	600	349
	65kg	1052	328	285
	85kg	768	281	206

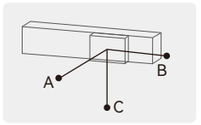

单位(unit): mm

墙壁安装 Wall Installation		A	B	C
导程 40 Lead	40kg	500	685	1805
	60kg	315	430	1152
	85kg	206	281	768

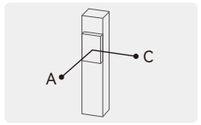

单位(unit): mm

垂直安装 Vertical Installation	A	C
导程 40 Lead	不支持 Disable	

静态容许负载惯量 Static Loading Moment

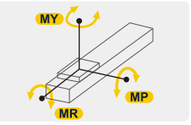

单位(unit): N·m

水平安装 Horizontal Installation	
MY	2052
MP	2052
MR	1810

*力矩所表示的数据，代表重心。
*The torque value in the chart indicate the center of gravity.
*产品在规范的使用条件下,使用寿命为7000公里。
*Operation life is 7,000km when the product is using under the specified conditions.
*倒吊使用无法套用标准规范，如有需求请与我们联系。
*Data information is not for ceiling-mount inverse use, contact us for the details if you want to apply ceiling-mount inverse usage.

推荐搭配伺服电机一览表 Recommended Motor Table

品牌 Brand	特征码 Coding	有无刹车 Whether With Brake	马达功率 Motor Power	电源电压 (AC-voltage)	伺服马达型号 Motor Model	伺服驱动型号 Motor Model
台达 Delta	T	无刹车(水平使用) Without Brake(Horizontal Type)	750W	220V	ECMA-C20807RS	ASD-B2-0721-B
		有刹车(垂直使用) With Brake(Vertical Type)	750W	220V	ECMA-C20807SS	ASD-B2-0721-B
松下 Panasonic	P	无刹车(水平使用) Without Brake(Horizontal Type)	750W	220V	MHMF082L1U2M	MCDLN35SG
		有刹车(垂直使用) With Brake(Vertical Type)	750W	220V	MHMF082L1V2M	MCDLN35SG
安川 Yaskawa	Y	无刹车(水平使用) Without Brake(Horizontal Type)	750W	220V	SGM7J08AFC6S	SGD7S5R5A00A002
		有刹车(垂直使用) With Brake(Vertical Type)	750W	220V	SGM7J08AFC6E	SGD7S5R5A00A002

PBS220 单轴/1-Axis

同步皮带驱动
Timing Belt Drive

L 马达左折
Left Linear Module

单位(Unit):mm

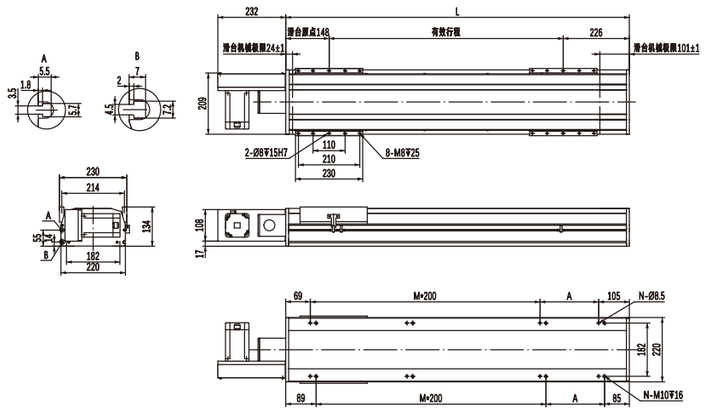

有效行程	100	150	200	250	300	350	400	450	500	550	600	650	700	750	800	850	900	950	1000	1050	1100	1150	1200	1250	1300	1350	1400	1450	1500	1550
L	474	524	574	624	674	724	774	824	874	924	974	1024	1074	1124	1174	1224	1274	1324	1374	1424	1474	1524	1574	1624	1674	1724	1774	1824	1874	1924
A	100	150	200	50	100	150	200	50	100	150	200	50	100	150	200	50	100	150	200	50	100	150	200	50	100	150	200	50	100	150
M	1	1	1	2	2	2	2	3	3	3	3	4	4	4	4	5	5	5	5	6	6	6	6	7	7	7	7	8	8	8
N	6	6	6	8	8	8	8	10	10	10	10	12	12	12	12	14	14	14	14	16	16	16	16	18	18	18	18	20	20	20
KG	30.3	31.5	32.7	33.9	35.1	36.3	37.5	38.7	39.9	41.1	42.3	43.5	44.7	45.9	47.1	48.3	49.5	50.7	51.9	53.1	54.3	55.5	56.7	57.9	59.1	60.3	61.5	62.7	63.9	65.1

有效行程	1600	1650	1700	1750	1800	1850	1900	1950	2000	2050	2100	2150	2200	2250	2300	2350	2400	2450	2500	2550	2600	2650	2700	2750	2800	2850	2900	2950	3000	3050
L	1974	2024	2074	2124	2174	2224	2274	2324	2374	2424	2474	2524	2574	2624	2674	2724	2774	2824	2874	2924	2974	3024	3074	3124	3174	3224	3274	3324	3374	3424
A	200	50	100	150	200	50	100	150	200	50	100	150	200	50	100	150	200	50	100	150	200	50	100	150	200	50	100	150	200	50
M	8	9	9	9	9	10	10	10	10	11	11	11	11	12	12	12	12	13	13	13	13	14	14	14	14	15	15	15	15	16
N	20	22	22	22	22	24	24	24	24	26	26	26	26	28	28	28	28	30	30	30	30	32	32	32	32	34	34	34	34	36
KG	66.3	67.5	68.7	69.9	71.1	72.3	73.5	74.7	75.9	77.1	78.3	79.5	80.7	81.9	83.1	84.3	85.5	86.7	87.9	89.1	90.3	91.5	92.7	93.9	95.1	96.3	97.5	98.7	99.9	101.1

R 马达右折
Right Linear Module

单位(Unit):mm

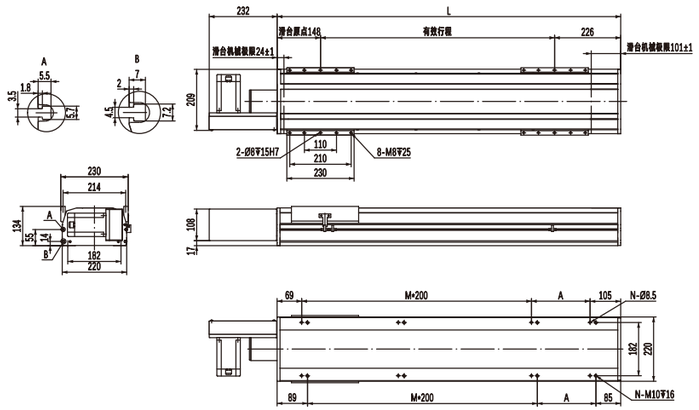

有效行程	100	150	200	250	300	350	400	450	500	550	600	650	700	750	800	850	900	950	1000	1050	1100	1150	1200	1250	1300	1350	1400	1450	1500	1550
L	474	524	574	624	674	724	774	824	874	924	974	1024	1074	1124	1174	1224	1274	1324	1374	1424	1474	1524	1574	1624	1674	1724	1774	1824	1874	1924
A	100	150	200	50	100	150	200	50	100	150	200	50	100	150	200	50	100	150	200	50	100	150	200	50	100	150	200	50	100	150
M	1	1	1	2	2	2	2	3	3	3	3	4	4	4	4	5	5	5	5	6	6	6	6	7	7	7	7	8	8	8
N	6	6	6	8	8	8	8	10	10	10	10	12	12	12	12	14	14	14	14	16	16	16	16	18	18	18	18	20	20	20
KG	30.3	31.5	32.7	33.9	35.1	36.3	37.5	38.7	39.9	41.1	42.3	43.5	44.7	45.9	47.1	48.3	49.5	50.7	51.9	53.1	54.3	55.5	56.7	57.9	59.1	60.3	61.5	62.7	63.9	65.1

有效行程	1600	1650	1700	1750	1800	1850	1900	1950	2000	2050	2100	2150	2200	2250	2300	2350	2400	2450	2500	2550	2600	2650	2700	2750	2800	2850	2900	2950	3000	3050
L	1974	2024	2074	2124	2174	2224	2274	2324	2374	2424	2474	2524	2574	2624	2674	2724	2774	2824	2874	2924	2974	3024	3074	3124	3174	3224	3274	3324	3374	3424
A	200	50	100	150	200	50	100	150	200	50	100	150	200	50	100	150	200	50	100	150	200	50	100	150	200	50	100	150	200	50
M	8	9	9	9	9	10	10	10	10	11	11	11	11	12	12	12	12	13	13	13	13	14	14	14	14	15	15	15	15	16
N	20	22	22	22	22	24	24	24	24	26	26	26	26	28	28	28	28	30	30	30	30	32	32	32	32	34	34	34	34	36
KG	66.3	67.5	68.7	69.9	71.1	72.3	73.5	74.7	75.9	77.1	78.3	79.5	80.7	81.9	83.1	84.3	85.5	86.7	87.9	89.1	90.3	91.5	92.7	93.9	95.1	96.3	97.5	98.7	99.9	101.1

LD 马达下折
Motor Lower Left

单位(Unit):mm

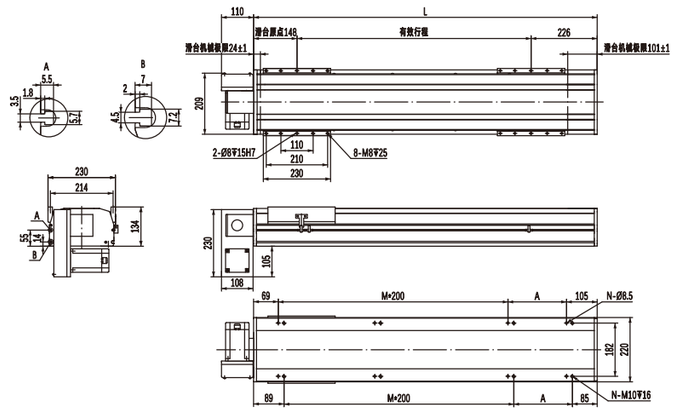

有效行程	100	150	200	250	300	350	400	450	500	550	600	650	700	750	800	850	900	950	1000	1050	1100	1150	1200	1250	1300	1350	1400	1450	1500	1550
L	474	524	574	624	674	724	774	824	874	924	974	1024	1074	1124	1174	1224	1274	1324	1374	1424	1474	1524	1574	1624	1674	1724	1774	1824	1874	1924
A	100	150	200	50	100	150	200	50	100	150	200	50	100	150	200	50	100	150	200	50	100	150	200	50	100	150	200	50	100	150
M	1	1	1	2	2	2	2	3	3	3	3	4	4	4	4	5	5	5	5	6	6	6	6	7	7	7	7	8	8	8
N	6	6	6	8	8	8	8	10	10	10	10	12	12	12	12	14	14	14	14	16	16	16	16	18	18	18	18	20	20	20
KG	30.3	31.5	32.7	33.9	35.1	36.3	37.5	38.7	39.9	41.1	42.3	43.5	44.7	45.9	47.1	48.3	49.5	50.7	51.9	53.1	54.3	55.5	56.7	57.9	59.1	60.3	61.5	62.7	63.9	65.1

有效行程	1600	1650	1700	1750	1800	1850	1900	1950	2000	2050	2100	2150	2200	2250	2300	2350	2400	2450	2500	2550	2600	2650	2700	2750	2800	2850	2900	2950	3000	3050
L	1974	2024	2074	2124	2174	2224	2274	2324	2374	2424	2474	2524	2574	2624	2674	2724	2774	2824	2874	2924	2974	3024	3074	3124	3174	3224	3274	3324	3374	3424
A	200	50	100	150	200	50	100	150	200	50	100	150	200	50	100	150	200	50	100	150	200	50	100	150	200	50	100	150	200	50
M	8	9	9	9	9	10	10	10	10	11	11	11	11	12	12	12	12	13	13	13	13	14	14	14	14	15	15	15	15	16
N	20	22	22	22	22	24	24	24	24	26	26	26	26	28	28	28	28	30	30	30	30	32	32	32	32	34	34	34	34	36
KG	66.3	67.5	68.7	69.9	71.1	72.3	73.5	74.7	75.9	77.1	78.3	79.5	80.7	81.9	83.1	84.3	85.5	86.7	87.9	89.1	90.3	91.5	92.7	93.9	95.1	96.3	97.5	98.7	99.9	101.1

LU 马达上折
Motor Upper Left

单位(Unit):mm

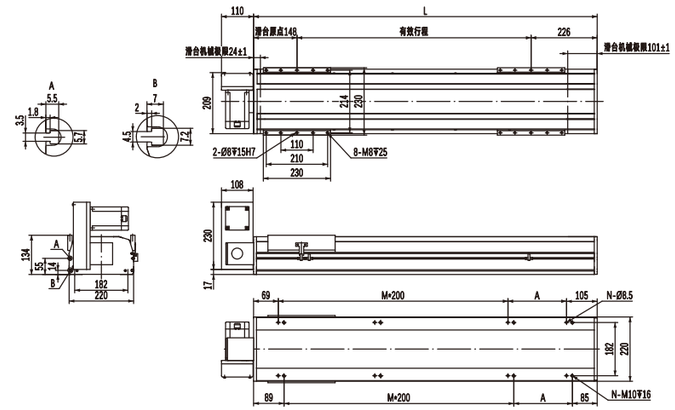

有效行程	100	150	200	250	300	350	400	450	500	550	600	650	700	750	800	850	900	950	1000	1050	1100	1150	1200	1250	1300	1350	1400	1450	1500	1550
L	474	524	574	624	674	724	774	824	874	924	974	1024	1074	1124	1174	1224	1274	1324	1374	1424	1474	1524	1574	1624	1674	1724	1774	1824	1874	1924
A	100	150	200	50	100	150	200	50	100	150	200	50	100	150	200	50	100	150	200	50	100	150	200	50	100	150	200	50	100	150
M	1	1	1	2	2	2	2	3	3	3	3	4	4	4	4	5	5	5	5	6	6	6	6	7	7	7	7	8	8	8
N	6	6	6	8	8	8	8	10	10	10	10	12	12	12	12	14	14	14	14	16	16	16	16	18	18	18	18	20	20	20
KG	30.3	31.5	32.7	33.9	35.1	36.3	37.5	38.7	39.9	41.1	42.3	43.5	44.7	45.9	47.1	48.3	49.5	50.7	51.9	53.1	54.3	55.5	56.7	57.9	59.1	60.3	61.5	62.7	63.9	65.1

有效行程	1600	1650	1700	1750	1800	1850	1900	1950	2000	2050	2100	2150	2200	2250	2300	2350	2400	2450	2500	2550	2600	2650	2700	2750	2800	2850	2900	2950	3000	3050
L	1974	2024	2074	2124	2174	2224	2274	2324	2374	2424	2474	2524	2574	2624	2674	2724	2774	2824	2874	2924	2974	3024	3074	3124	3174	3224	3274	3324	3374	3424
A	200	50	100	150	200	50	100	150	200	50	100	150	200	50	100	150	200	50	100	150	200	50	100	150	200	50	100	150	200	50
M	8	9	9	9	9	10	10	10	10	11	11	11	11	12	12	12	12	13	13	13	13	14	14	14	14	15	15	15	15	16
N	20	22	22	22	22	24	24	24	24	26	26	26	26	28	28	28	28	30	30	30	30	32	32	32	32	34	34	34	34	36
KG	66.3	67.5	68.7	69.9	71.1	72.3	73.5	74.7	75.9	77.1	78.3	79.5	80.7	81.9	83.1	84.3	85.5	86.7	87.9	89.1	90.3	91.5	92.7	93.9	95.1	96.3	97.5	98.7	99.9	101.1

PBS220 单轴/1-Axis

RD 马达下折 Motor Lower Right

单位(Unit):mm

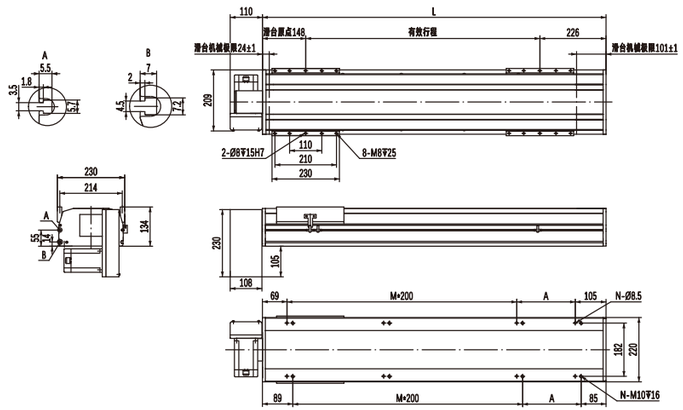

有效行程	100	150	200	250	300	350	400	450	500	550	600	650	700	750	800	850	900	950	1000	1050	1100	1150	1200	1250	1300	1350	1400	1450	1500	1550
L	474	524	574	624	674	724	774	824	874	924	974	1024	1074	1124	1174	1224	1274	1324	1374	1424	1474	1524	1574	1624	1674	1724	1774	1824	1874	1924
A	100	150	200	50	100	150	200	50	100	150	200	50	100	150	200	50	100	150	200	50	100	150	200	50	100	150	200	50	100	150
M	1	1	1	2	2	2	2	3	3	3	3	4	4	4	4	5	5	5	5	6	6	6	6	7	7	7	7	8	8	8
N	6	6	6	8	8	8	8	10	10	10	10	12	12	12	12	14	14	14	14	16	16	16	16	18	18	18	18	20	20	20
KG	30.3	31.5	32.7	33.9	35.1	36.3	37.5	38.7	39.9	41.1	42.3	43.5	44.7	45.9	47.1	48.3	49.5	50.7	51.9	53.1	54.3	55.5	56.7	57.9	59.1	60.3	61.5	62.7	63.9	65.1

有效行程	1600	1650	1700	1750	1800	1850	1900	1950	2000	2050	2100	2150	2200	2250	2300	2350	2400	2450	2500	2550	2600	2650	2700	2750	2800	2850	2900	2950	3000	3050
L	1974	2024	2074	2124	2174	2224	2274	2324	2374	2424	2474	2524	2574	2624	2674	2724	2774	2824	2874	2924	2974	3024	3074	3124	3174	3224	3274	3324	3374	3424
A	200	50	100	150	200	50	100	150	200	50	100	150	200	50	100	150	200	50	100	150	200	50	100	150	200	50	100	150	200	50
M	8	9	9	9	9	10	10	10	10	11	11	11	11	12	12	12	12	13	13	13	13	14	14	14	14	15	15	15	15	16
N	20	22	22	22	22	24	24	24	24	26	26	26	26	28	28	28	28	30	30	30	30	32	32	32	32	34	34	34	34	36
KG	66.3	67.5	68.7	69.9	71.1	72.3	73.5	74.7	75.9	77.1	78.3	79.5	80.7	81.9	83.1	84.3	85.5	86.7	87.9	89.1	90.3	91.5	92.7	93.9	95.1	96.3	97.5	98.7	99.9	101.1

RU 马达上折 Motor Upper Right

单位(Unit):mm

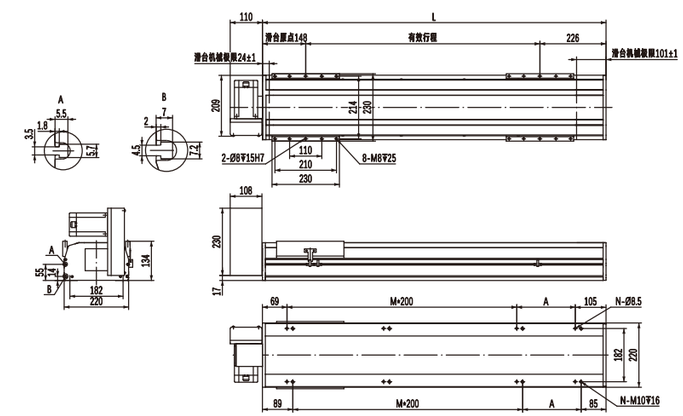

有效行程	100	150	200	250	300	350	400	450	500	550	600	650	700	750	800	850	900	950	1000	1050	1100	1150	1200	1250	1300	1350	1400	1450	1500	1550
L	474	524	574	624	674	724	774	824	874	924	974	1024	1074	1124	1174	1224	1274	1324	1374	1424	1474	1524	1574	1624	1674	1724	1774	1824	1874	1924
A	100	150	200	50	100	150	200	50	100	150	200	50	100	150	200	50	100	150	200	50	100	150	200	50	100	150	200	50	100	150
M	1	1	1	2	2	2	2	3	3	3	3	4	4	4	4	5	5	5	5	6	6	6	6	7	7	7	7	8	8	8
N	6	6	6	8	8	8	8	10	10	10	10	12	12	12	12	14	14	14	14	16	16	16	16	18	18	18	18	20	20	20
KG	30.3	31.5	32.7	33.9	35.1	36.3	37.5	38.7	39.9	41.1	42.3	43.5	44.7	45.9	47.1	48.3	49.5	50.7	51.9	53.1	54.3	55.5	56.7	57.9	59.1	60.3	61.5	62.7	63.9	65.1

有效行程	1600	1650	1700	1750	1800	1850	1900	1950	2000	2050	2100	2150	2200	2250	2300	2350	2400	2450	2500	2550	2600	2650	2700	2750	2800	2850	2900	2950	3000	3050
L	1974	2024	2074	2124	2174	2224	2274	2324	2374	2424	2474	2524	2574	2624	2674	2724	2774	2824	2874	2924	2974	3024	3074	3124	3174	3224	3274	3324	3374	3424
A	200	50	100	150	200	50	100	150	200	50	100	150	200	50	100	150	200	50	100	150	200	50	100	150	200	50	100	150	200	50
M	8	9	9	9	9	10	10	10	10	11	11	11	11	12	12	12	12	13	13	13	13	14	14	14	14	15	15	15	15	16
N	20	22	22	22	22	24	24	24	24	26	26	26	26	28	28	28	28	30	30	30	30	32	32	32	32	34	34	34	34	36
KG	66.3	67.5	68.7	69.9	71.1	72.3	73.5	74.7	75.9	77.1	78.3	79.5	80.7	81.9	83.1	84.3	85.5	86.7	87.9	89.1	90.3	91.5	92.7	93.9	95.1	96.3	97.5	98.7	99.9	101.1

企业文化: 五环理念

价值观: 以用户为是，以自己为非；要么不干，要干就干第一；

企业愿景: 成为行业主导，用户首选第一竞争力的机械传动的服务商

查产品资料
询产品价格
扫一扫关注
微信服务号

PBC Series
线性模组系列
普通级/皮带驱动/无尘环境
ECONOMIC TYPE/BEIT DRIVE/FULLY-ENCIOSED

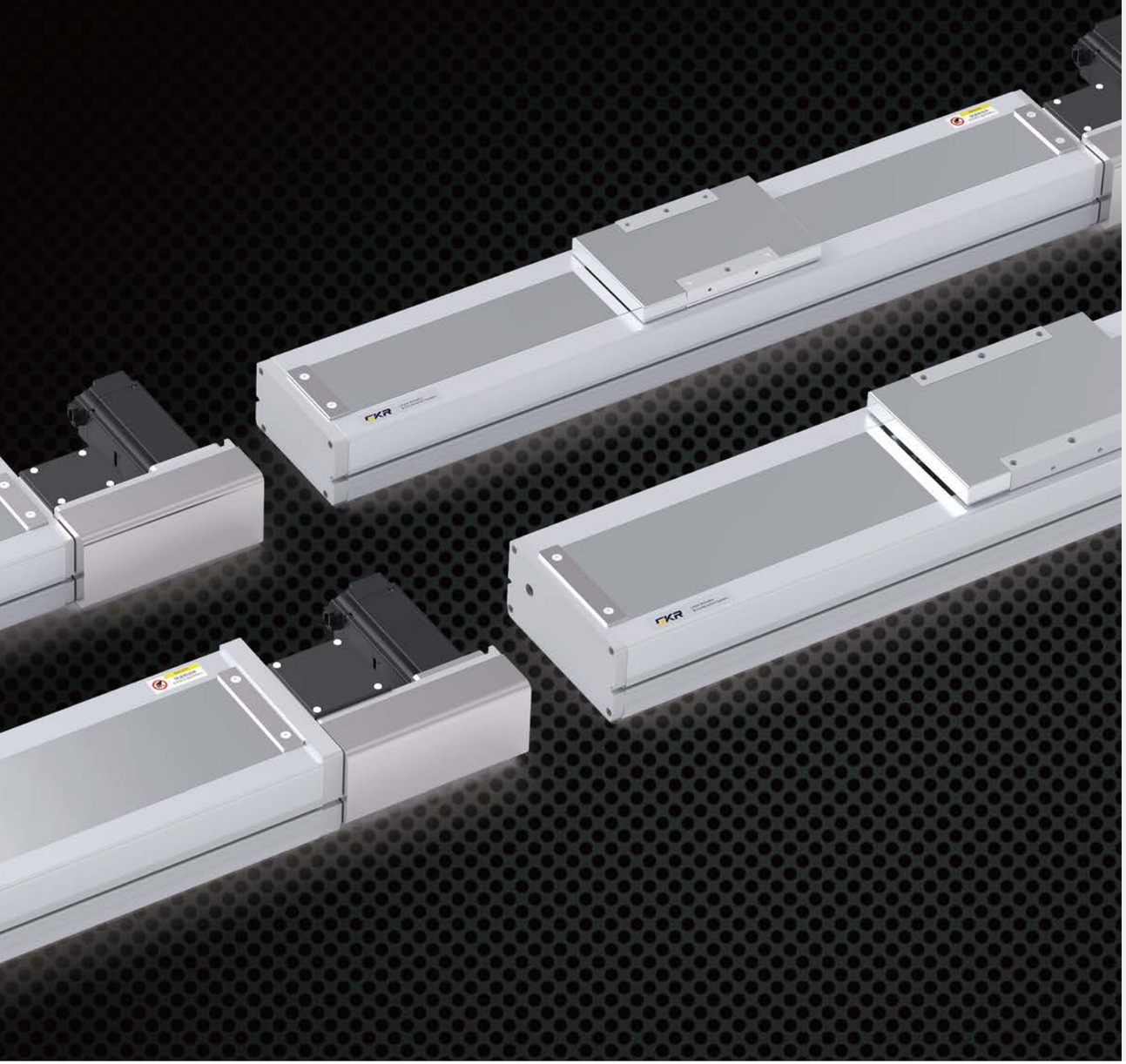

目录
CONTENTS

PBC140



最大行程 3050mm
最大负载 35KG
本体高度 91mm
本体宽度 135mm
..... 195

PBC170

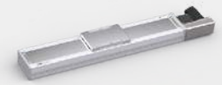

最大行程 3050mm
最大负载 65KG
本体高度 107mm
本体宽度 170mm
..... 201

产品索引 标准同步皮带滑台系列

SPEC INDEX STANDARD BELT MODULE SERIESR

使用环境 Use Where	传动方式 Driven Mode	产品型号 Model	驱动功率 Motor Power (W)	本体宽幅 Width (mm)	重复定位精度 Positioning Precision (mm)	皮带规格 Belt Spec		最大搬运重量"2 Maximum Load Weight		额定速度 Maximum speed"1 (mm/s)
						宽度 Belt Width (mm)	导程 Lead (mm)	水平使用 Horizontal (kg)	垂直使用 Vertical (kg)	
Fully-enclosed 无尘环境	Belt 同步皮带	PBC140	400	135	±0.04	20	40	35	不支持 Disable	2000
		PBC170	750	170	±0.04	35	40	65	不支持 Disable	2000

标准行程及最高使用速度"3 Stroke (mm) & Maximum Speed (mm/s)　代表速度 speed

行程 Stroke	100	200	300	400	500	600	700	800	900	1000	1100	1200	1300	1400	1500	1600	1700	1800	1900	2000	2150	2300	2450	2600	2750	2900	3050	3200	3350	页码 Page
PBC140																				2000										195
PBC170																				2000										201

*注 Notes:

1. 额定速度为电机额定转速（3000r/min）时的速度，或由滚珠丝杠的容许转速限制的速度。
The rated speed is the speed at the motor's rated rotation (3000 r/min), or the speed limited by the ball screw's permissible rotation.

2. 最大可搬运重量为额定转速下加速度0.3G时（导程5mm或以下时为0.15G）的质量。如果在最大搬运重量的范围内，则与搬运重量无关，可以按此速度搬运。但是，随着重量增加，加速、减速曲线趋缓，如果移动距离较短，则不能达到标注的最高速度。
The maximum load weight is the mass at rated rotation when the acceleration is 0.3G (or 0.15G when the ball screw lead is 5mm or less). If within the range of maximum load weight, it can be transported at this speed, regardless of the load weight. However, as the weight increases, the acceleration and deceleration curves become more gradual. If the movement distance is short, the maximum indicated speed may not be reached.

PBC140 单轴/1-Axis

同步皮带驱动
Timing Belt Drive



此图仅供参考，出货规格详见尺寸规格图
The picture is just for the reference.Please check the actual dimensions on the drawing.

最大行程 Maximum Stroke	3050mm	最高速度 Maximum Speed	2000mm/s	额定扭矩 Maximux Static Torque	1.27N·m	皮带宽度 Belt Width	20mm	直线导轨 Linear Guide	15×12.5-2支

电机马达连接方式 Motor Connection Style



型号表示方式
Ordering Method

PBC140 – P40 – S100 – L – T40B – C 1 – N

本体型号 Ontology Model: PBC140

同步皮带 Timing Belt
- P 聚氨酯 polyurethane
- R 橡胶 rubber

导程 lead
- 40 40mm

有效行程 Maximum Stroke: S100
- 标准范围 100 - 3050mm
- 行程间隔 50mm Pitch

马达连接方式 Motor Position
- L 马达左折 Left Linear Module
- R 马达右折 Right Linear Module
- LD 马达左下折 Motor Lower Left
- LU 马达左上折 Motor Upper Left
- RD 马达右下折 Motor Lower Right
- RU 马达右上折 Motor Upper Right

马达品牌、功率 Motor Brand 、Power Output: T40B
- T 台达（标准）Delta
- P 松下（标准）Panasonic
- Y 安川（标准）Yaskawa
- C 客户自配 Customer-provided
- 10 100w
- 20 200w
- 40 400w
- 75 750w
- B 有刹车 With Brake *

注： 若无刹车则不表示；
选用步进电机请咨询销售人员。

原点感应器 Origin Sensor: C
- 外挂型 Out Side
- C 马达侧 Moter side
- D 反马达侧 Opposite Motor Side
- 无 No Sensor
- E 无 No Sensor

端点极限感应器 Limit Sensor: 1
- 1 1只 pcs
- 2 2只 pcs
- 3 3只 pcs
- 无 No Sensor
- 0 无 No Sensor

非标定制 Non-Standard Model: N

基本规格 Specification

性能	重复定位精度 Repeatability (mm)		±0.04
	导程 Lead (mm)		40
	最高速度 Maximum Speed (mm/s)		2000
	最大可搬运重量 Maximum Payload	水平使用 Horizontal(kg)	35
		垂直使用 Vertical(kg)	不支持 Disable
	额定推力 Rate Thrust (N)		195
	标准行程 Stroke Pitch (mm)		100~3050mm / 间隔 50mm pitch
配件	驱动功率 AC Servo Motor Output (W)		400
	同步皮带宽度 Timing Belt Width (mm)		20
	直线导轨 Linear Guide(mm)		W15×H12.5
	原点感应器 Home Sensor	外挂 Outside	EE-SX672(NPN) EE-SX672P(PNP)

感应器接线图（原点及端点） Sensor Layout

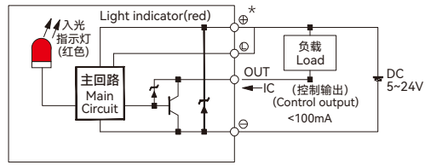

*马达加减速设定0.4秒。
*Acceleration and deacceleration value is set 0.4 second.
*本产品标准行程工作速度请参照P194页应用。
*Please refer to page P194 for standard stroke working speed.

容许负载力矩表 Allowable Overhang

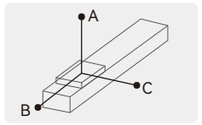

单位(unit): mm

水平安装 Horizontal Installation		A	B	C
导程 40 Lead	10kg	2700	1700	1050
	20kg	2100	850	650
	35kg	1700	600	500

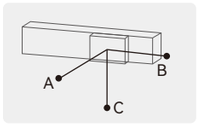

单位(unit): mm

墙壁安装 Wall Installation		A	B	C
导程 40 Lead	15kg	1070	1200	2000
	18kg	600	560	1500
	35kg	410	350	1150

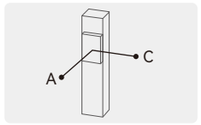

单位(unit): mm

垂直安装 Vertical Installation	A	C
导程 40 Lead	不支持 Disable	

静态容许负载惯量 Static Loading Moment

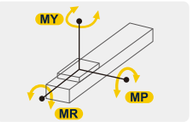

单位(unit): N·m

水平安装 Horizontal Installation	
MY	551
MP	552
MR	485

*力矩所表示的数据，代表重心。
*The torque value in the chart indicate the center of gravity.
*产品在规范的使用条件下,使用寿命为7000公里。
*Operation life is 7,000km when the product is using under the specified conditions.
*倒吊使用无法套用标准规范，如有需求请与我们联系。
*Data information is not for ceiling-mount inverse use, contact us for the details if you want to apply ceiling-mount inverse usage.

推荐搭配伺服电机一览表 Recommended Motor Table

品牌 Brand	特征码 Coding	有无刹车 Whether With Brake	马达功率 Motor Power	电源电压 (AC-voltage)	伺服马达型号 Motor Model	伺服驱动型号 Motor Model
台达 Delta	T	无刹车(水平使用) Without Brake(Horizontal Type)	400W	220V	ECMA-C20604RS	ASD-B2-0421-B
		有刹车(垂直使用) With Brake(Vertical Type)	400W	220V	ECMA-C20604SS	ASD-B2-0421-B
松下 Panasonic	P	无刹车(水平使用) Without Brake(Horizontal Type)	400W	220V	MHMF042L1U2M	MBDLN25SG
		有刹车(垂直使用) With Brake(Vertical Type))	400W	220V	MHMF042L1V2M	MBDLN25SG
安川 Yaskawa	Y	无刹车(水平使用) Without Brake(Horizontal Type)	400W	220V	SGM7J04AFC6S	SGD7S2R8A00A002
		有刹车(垂直使用) With Brake(Vertical Type)	400W	220V	SGM7J04AFC6E	SGD7S2R8A00A002

PBC140 单轴/1-Axis

同步皮带驱动
Timing Belt Drive

L 马达左折
Left Linear Module

单位(Unit):mm

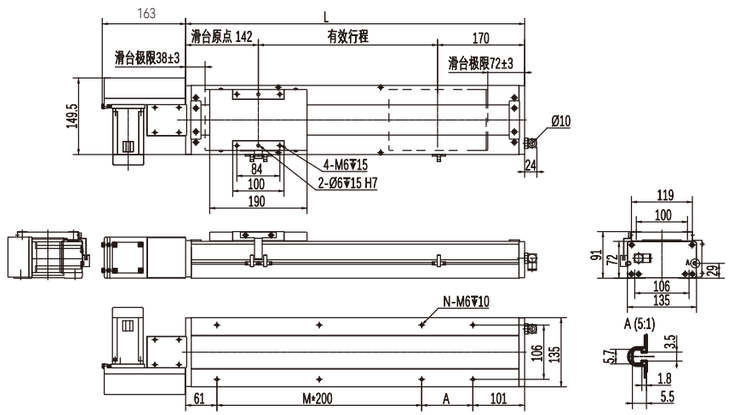

有效行程	100	150	200	250	300	350	400	450	500	550	600	650	700	750	800	850	900	950	1000	1050	1100	1150	1200	1250	1300	1350	1400	1450	1500	1550
L	412	462	512	562	612	662	712	762	812	862	912	962	1012	1062	1112	1162	1212	1262	1312	1362	1412	1462	1512	1562	1612	1662	1712	1762	1812	1862
A	50	100	150	200	50	100	150	200	50	100	150	200	50	100	150	200	50	100	150	200	50	100	150	200	50	100	150	200	50	100
M	1	1	1	1	2	2	2	2	3	3	3	3	4	4	4	4	5	5	5	5	6	6	6	6	7	7	7	7	8	8
N	6	6	6	6	8	8	8	8	10	10	10	10	12	12	12	12	14	14	14	14	16	16	16	16	18	18	18	18	20	20
KG	11.6	12	12.5	13	13.5	14	14.4	15	15.4	16	16.4	16.9	17.4	17.9	18.4	18.9	19.4	19.9	20.3	20.9	21.5	22.1	22.7	23.3	23.9	24.5	25.1	25.7	26.3	26.9

有效行程	1600	1650	1700	1750	1800	1850	1900	1950	2000	2050	2100	2150	2200	2250	2300	2350	2400	2450	2500	2550	2600	2650	2700	2750	2800	2850	2900	2950	3000	3050
L	1912	1962	2012	2062	2112	2162	2212	2262	2312	2362	2412	2462	2512	2562	2612	2662	2712	2762	2812	2862	2912	2962	3012	3062	3112	3162	3212	3262	3312	3362
A	150	200	50	100	150	200	50	100	150	200	50	100	150	200	50	100	150	200	50	100	150	200	50	100	150	200	50	100	150	200
M	8	8	9	9	9	9	10	10	10	10	11	11	11	11	12	12	12	12	13	13	13	13	14	14	14	14	15	15	15	15
N	20	20	22	22	22	22	24	24	24	24	26	26	26	26	28	28	28	28	30	30	30	30	32	32	32	32	34	34	34	34
KG	27.5	26.1	26.7	29.3	29.9	30.5	31.1	31.7	32.3	32.9	33.5	34.1	34.7	35.3	35.9	36.5	37.1	37.7	38.3	38.9	39.5	40.1	40.7	41.3	41.9	42.5	43.1	43.7	44.3	44.9

R 马达右折
Right Linear Module

单位(Unit):mm

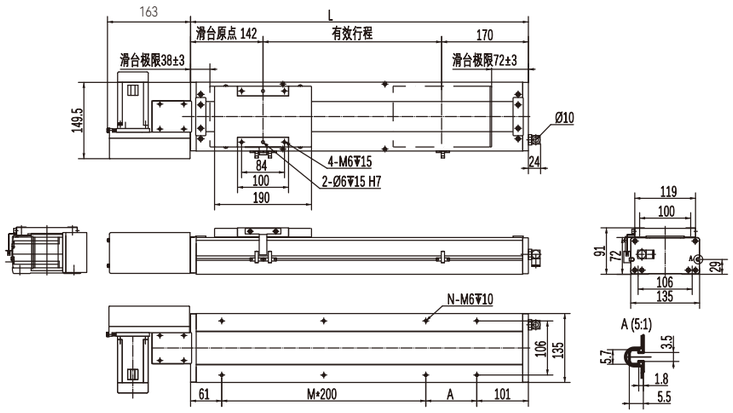

有效行程	100	150	200	250	300	350	400	450	500	550	600	650	700	750	800	850	900	950	1000	1050	1100	1150	1200	1250	1300	1350	1400	1450	1500	1550
L	412	462	512	562	612	662	712	762	812	862	912	962	1012	1062	1112	1162	1212	1262	1312	1362	1412	1462	1512	1562	1612	1662	1712	1762	1812	1862
A	50	100	150	200	50	100	150	200	50	100	150	200	50	100	150	200	50	100	150	200	50	100	150	200	50	100	150	200	50	100
M	1	1	1	1	2	2	2	2	3	3	3	3	4	4	4	4	5	5	5	5	6	6	6	6	7	7	7	7	8	8
N	6	6	6	6	8	8	8	8	10	10	10	10	12	12	12	12	14	14	14	14	16	16	16	16	18	18	18	18	20	20
KG	11.6	12	12.5	13	13.5	14	14.4	15	15.4	16	16.4	16.9	17.4	17.9	18.4	18.9	19.4	19.9	20.3	20.9	21.5	22.1	22.7	23.3	23.9	24.5	25.1	25.7	26.3	26.9

有效行程	1600	1650	1700	1750	1800	1850	1900	1950	2000	2050	2100	2150	2200	2250	2300	2350	2400	2450	2500	2550	2600	2650	2700	2750	2800	2850	2900	2950	3000	3050
L	1912	1962	2012	2062	2112	2162	2212	2262	2312	2362	2412	2462	2512	2562	2612	2662	2712	2762	2812	2862	2912	2962	3012	3062	3112	3162	3212	3262	3312	3362
A	150	200	50	100	150	200	50	100	150	200	50	100	150	200	50	100	150	200	50	100	150	200	50	100	150	200	50	100	150	200
M	8	8	9	9	9	9	10	10	10	10	11	11	11	11	12	12	12	12	13	13	13	13	14	14	14	14	15	15	15	15
N	20	20	22	22	22	22	24	24	24	24	26	26	26	26	28	28	28	28	30	30	30	30	32	32	32	32	34	34	34	34
KG	27.5	26.1	26.7	29.3	29.9	30.5	31.1	31.7	32.3	32.9	33.5	34.1	34.7	35.3	35.9	36.5	37.1	37.7	38.3	38.9	39.5	40.1	40.7	41.3	41.9	42.5	43.1	43.7	44.3	44.9

LD 马达下折
Motor Lower Left

单位(Unit):mm

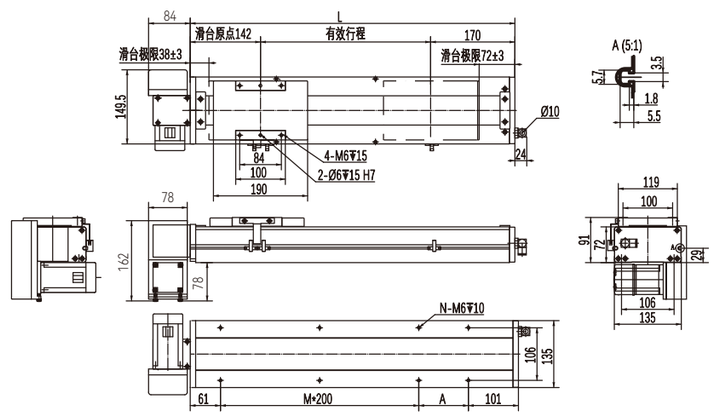

有效行程	100	150	200	250	300	350	400	450	500	550	600	650	700	750	800	850	900	950	1000	1050	1100	1150	1200	1250	1300	1350	1400	1450	1500	1550
L	412	462	512	562	612	662	712	762	812	862	912	962	1012	1062	1112	1162	1212	1262	1312	1362	1412	1462	1512	1562	1612	1662	1712	1762	1812	1862
A	50	100	150	200	50	100	150	200	50	100	150	200	50	100	150	200	50	100	150	200	50	100	150	200	50	100	150	200	50	100
M	1	1	1	1	2	2	2	2	3	3	3	3	4	4	4	4	5	5	5	5	6	6	6	6	7	7	7	7	8	8
N	6	6	6	6	8	8	8	8	10	10	10	10	12	12	12	12	14	14	14	14	16	16	16	16	18	18	18	18	20	20
KG	11.6	12	12.5	13	13.5	14	14.4	15	15.4	16	16.4	16.9	17.4	17.9	18.4	18.9	19.4	19.9	20.3	20.9	21.5	22.1	22.7	23.3	23.9	24.5	25.1	25.7	26.3	26.9

有效行程	1600	1650	1700	1750	1800	1850	1900	1950	2000	2050	2100	2150	2200	2250	2300	2350	2400	2450	2500	2550	2600	2650	2700	2750	2800	2850	2900	2950	3000	3050
L	1912	1962	2012	2062	2112	2162	2212	2262	2312	2362	2412	2462	2512	2562	2612	2662	2712	2762	2812	2862	2912	2962	3012	3062	3112	3162	3212	3262	3312	3362
A	150	200	50	100	150	200	50	100	150	200	50	100	150	200	50	100	150	200	50	100	150	200	50	100	150	200	50	100	150	200
M	8	8	9	9	9	9	10	10	10	10	11	11	11	11	12	12	12	12	13	13	13	13	14	14	14	14	15	15	15	15
N	20	20	22	22	22	22	24	24	24	24	26	26	26	26	28	28	28	28	30	30	30	30	32	32	32	32	34	34	34	34
KG	27.5	26.1	26.7	29.3	29.9	30.5	31.1	31.7	32.3	32.9	33.5	34.1	34.7	35.3	35.9	36.5	37.1	37.7	38.3	38.9	39.5	40.1	40.7	41.3	41.9	42.5	43.1	43.7	44.3	44.9

LU 马达上折
Motor Upper Left

单位(Unit):mm

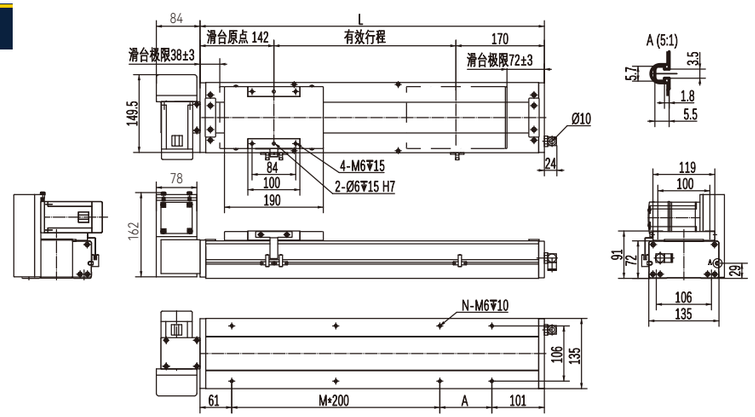

有效行程	100	150	200	250	300	350	400	450	500	550	600	650	700	750	800	850	900	950	1000	1050	1100	1150	1200	1250	1300	1350	1400	1450	1500	1550
L	412	462	512	562	612	662	712	762	812	862	912	962	1012	1062	1112	1162	1212	1262	1312	1362	1412	1462	1512	1562	1612	1662	1712	1762	1812	1862
A	50	100	150	200	50	100	150	200	50	100	150	200	50	100	150	200	50	100	150	200	50	100	150	200	50	100	150	200	50	100
M	1	1	1	1	2	2	2	2	3	3	3	3	4	4	4	4	5	5	5	5	6	6	6	6	7	7	7	7	8	8
N	6	6	6	6	8	8	8	8	10	10	10	10	12	12	12	12	14	14	14	14	16	16	16	16	18	18	18	18	20	20
KG	11.6	12	12.5	13	13.5	14	14.4	15	15.4	16	16.4	16.9	17.4	17.9	18.4	18.9	19.4	19.9	20.3	20.9	21.5	22.1	22.7	23.3	23.9	24.5	25.1	25.7	26.3	26.9

有效行程	1600	1650	1700	1750	1800	1850	1900	1950	2000	2050	2100	2150	2200	2250	2300	2350	2400	2450	2500	2550	2600	2650	2700	2750	2800	2850	2900	2950	3000	3050
L	1912	1962	2012	2062	2112	2162	2212	2262	2312	2362	2412	2462	2512	2562	2612	2662	2712	2762	2812	2862	2912	2962	3012	3062	3112	3162	3212	3262	3312	3362
A	150	200	50	100	150	200	50	100	150	200	50	100	150	200	50	100	150	200	50	100	150	200	50	100	150	200	50	100	150	200
M	8	8	9	9	9	9	10	10	10	10	11	11	11	11	12	12	12	12	13	13	13	13	14	14	14	14	15	15	15	15
N	20	20	22	22	22	22	24	24	24	24	26	26	26	26	28	28	28	28	30	30	30	30	32	32	32	32	34	34	34	34
KG	27.5	26.1	26.7	29.3	29.9	30.5	31.1	31.7	32.3	32.9	33.5	34.1	34.7	35.3	35.9	36.5	37.1	37.7	38.3	38.9	39.5	40.1	40.7	41.3	41.9	42.5	43.1	43.7	44.3	44.9

PBC140 单轴/1-Axis

RD 马达下折 Motor Lower Right

单位(Unit):mm

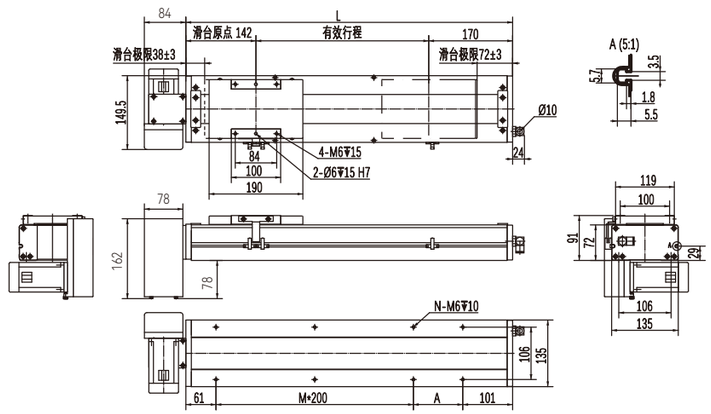

有效行程	100	150	200	250	300	350	400	450	500	550	600	650	700	750	800	850	900	950	1000	1050	1100	1150	1200	1250	1300	1350	1400	1450	1500	1550
L	412	462	512	562	612	662	712	762	812	862	912	962	1012	1062	1112	1162	1212	1262	1312	1362	1412	1462	1512	1562	1612	1662	1712	1762	1812	1862
A	50	100	150	200	50	100	150	200	50	100	150	200	50	100	150	200	50	100	150	200	50	100	150	200	50	100	150	200	50	100
M	1	1	1	1	2	2	2	2	3	3	3	3	4	4	4	4	5	5	5	5	6	6	6	6	7	7	7	7	8	8
N	6	6	6	6	8	8	8	8	10	10	10	10	12	12	12	12	14	14	14	14	16	16	16	16	18	18	18	18	20	20
KG	11.6	12	12.5	13	13.5	14	14.4	15	15.4	16	16.4	16.9	17.4	17.9	18.4	18.9	19.4	19.9	20.3	20.9	21.5	22.1	22.7	23.3	23.9	24.5	25.1	25.7	26.3	26.9

有效行程	1600	1650	1700	1750	1800	1850	1900	1950	2000	2050	2100	2150	2200	2250	2300	2350	2400	2450	2500	2550	2600	2650	2700	2750	2800	2850	2900	2950	3000	3050
L	1912	1962	2012	2062	2112	2162	2212	2262	2312	2362	2412	2462	2512	2562	2612	2662	2712	2762	2812	2862	2912	2962	3012	3062	3112	3162	3212	3262	3312	3362
A	150	200	50	100	150	200	50	100	150	200	50	100	150	200	50	100	150	200	50	100	150	200	50	100	150	200	50	100	150	200
M	8	8	9	9	9	9	10	10	10	10	11	11	11	11	12	12	12	12	13	13	13	13	14	14	14	14	15	15	15	15
N	20	20	22	22	22	22	24	24	24	24	26	26	26	26	28	28	28	28	30	30	30	30	32	32	32	32	34	34	34	34
KG	27.5	26.1	26.7	29.3	29.9	30.5	31.1	31.7	32.3	32.9	33.5	34.1	34.7	35.3	35.9	36.5	37.1	37.7	38.3	38.9	39.5	40.1	40.7	41.3	41.9	42.5	43.1	43.7	44.3	44.9

RU 马达上折 Motor Upper Right

单位(Unit):mm

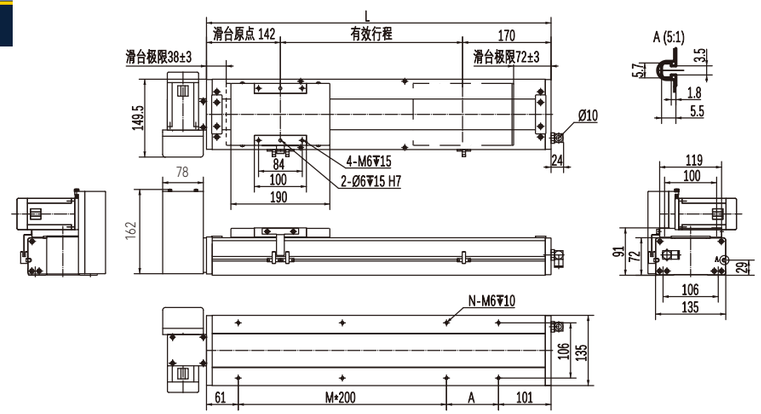

有效行程	100	150	200	250	300	350	400	450	500	550	600	650	700	750	800	850	900	950	1000	1050	1100	1150	1200	1250	1300	1350	1400	1450	1500	1550
L	412	462	512	562	612	662	712	762	812	862	912	962	1012	1062	1112	1162	1212	1262	1312	1362	1412	1462	1512	1562	1612	1662	1712	1762	1812	1862
A	50	100	150	200	50	100	150	200	50	100	150	200	50	100	150	200	50	100	150	200	50	100	150	200	50	100	150	200	50	100
M	1	1	1	1	2	2	2	2	3	3	3	3	4	4	4	4	5	5	5	5	6	6	6	6	7	7	7	7	8	8
N	6	6	6	6	8	8	8	8	10	10	10	10	12	12	12	12	14	14	14	14	16	16	16	16	18	18	18	18	20	20
KG	11.6	12	12.5	13	13.5	14	14.4	15	15.4	16	16.4	16.9	17.4	17.9	18.4	18.9	19.4	19.9	20.3	20.9	21.5	22.1	22.7	23.3	23.9	24.5	25.1	25.7	26.3	26.9

有效行程	1600	1650	1700	1750	1800	1850	1900	1950	2000	2050	2100	2150	2200	2250	2300	2350	2400	2450	2500	2550	2600	2650	2700	2750	2800	2850	2900	2950	3000	3050
L	1912	1962	2012	2062	2112	2162	2212	2262	2312	2362	2412	2462	2512	2562	2612	2662	2712	2762	2812	2862	2912	2962	3012	3062	3112	3162	3212	3262	3312	3362
A	150	200	50	100	150	200	50	100	150	200	50	100	150	200	50	100	150	200	50	100	150	200	50	100	150	200	50	100	150	200
M	8	8	9	9	9	9	10	10	10	10	11	11	11	11	12	12	12	12	13	13	13	13	14	14	14	14	15	15	15	15
N	20	20	22	22	22	22	24	24	24	24	26	26	26	26	28	28	28	28	30	30	30	30	32	32	32	32	34	34	34	34
KG	27.5	26.1	26.7	29.3	29.9	30.5	31.1	31.7	32.3	32.9	33.5	34.1	34.7	35.3	35.9	36.5	37.1	37.7	38.3	38.9	39.5	40.1	40.7	41.3	41.9	42.5	43.1	43.7	44.3	44.9

企业文化: 五环理念

价值观: 以用户为是，以自己为非；要么不干，要干就干第一；

企业愿景: 成为行业主导，用户首选第一竞争力的机械传动的服务商

查产品资料
询产品价格
扫一扫关注
微信服务号

PBC170 单轴/1-Axis

同步皮带驱动
Timing Belt Drive

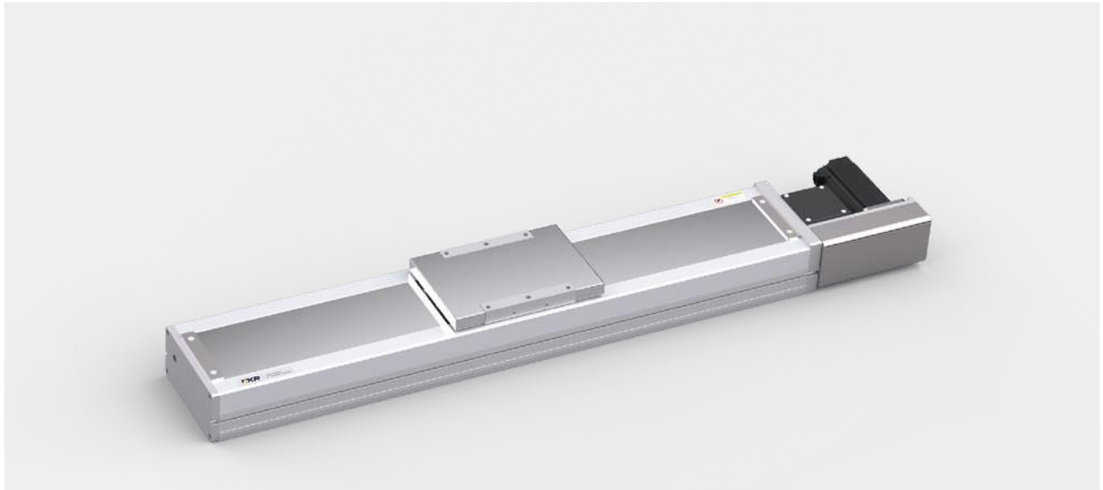

此图仅供参考，出货规格详见尺寸规格图
The picture is just for the reference.Please check the actual dimensions on the drawing.

最大行程 Maximum Stroke	最高速度 Maximum Speed	额定扭矩 Maximux Static Torque	皮带宽度 Belt Width	直线导轨 Linear Guide
3050mm	2000mm/s	2.39N·m	35mm	20×15-2支

电机马达连接方式 Motor Connection Style



型号表示方式
Ordering Method

PBC170–P40–S100 – L – T75B – C1 – N

本体型号 Ontology Model

同步皮带 Timing Belt
- P 聚氨酯 polyurethane
- R 橡胶 rubber

导程 lead
- 40 40mm

有效行程 Maximum Stroke

标准范围 100 - 3050mm
行程间隔 50mm Pitch

马达连接方式 Motor Position
- L 马达左折 Left Linear Module
- R 马达右折 Right Linear Module
- LD 马达左下折 Motor Lower Left
- LU 马达左上折 Motor Upper Left
- RD 马达右下折 Motor Lower Right
- RU 马达右上折 Motor Upper Right

马达品牌、功率 Motor Brand 、Power Output

T	台达（标准） Delta	10	100w	B	有刹车 With Brake *
P	松下（标准） Panasonic	20	200w		
Y	安川（标准） Yaskawa	40	400w		
C	客户自配 Customer-provided	75	750w		

注： 若无刹车则不表示；
选用步进电机请咨询销售人员。

原点感应器 Origin Sensor

外挂型 Out Side
- C 马达侧 Moter side
- D 反马达侧 Opposite Motor Side

无 No Sensor
- E 无 No Sensor

端点极限感应器 Limit Sensor
- 1 1只 pcs
- 2 2只 pcs
- 3 3只 pcs

无 No Sensor
- 0 无 No Sensor

非标定制 Non-Standard Model

基本规格 Specification

性能	重复定位精度 Repeatability (mm)		±0.04
	导程 Lead (mm)		40
	最高速度 Maximum Speed (mm/s)		2000
	最大可搬运重量 Maximum Payload	水平使用 Horizontal(kg)	65
		垂直使用 Vertical(kg)	不支持 Disable
	额定推力 Rate Thrust (N)		368
	标准行程 Stroke Pitch (mm)		100~3050mm / 间隔 50mm pitch
配件	驱动功率 AC Servo Motor Output (W)		750
	同步皮带宽度 Timing Belt Width (mm)		35
	直线导轨 Linear Guide(mm)		W20×H15
	原点感应器 Home Sensor	外挂 Outside	EE-SX672(NPN) EE-SX672P(PNP)

感应器接线图（原点及端点） Sensor Layout

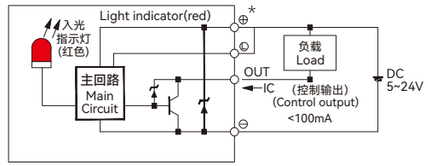

*马达加减速设定0.4秒。
*Acceleration and deacceleration value is set 0.4 second.
*本产品标准行程工作速度请参照P194页应用。
*Please refer to page P194 for standard stroke working speed.

容许负载力矩表 Allowable Overhang

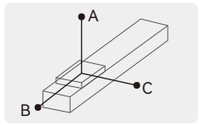

单位(unit): mm

水平安装 Horizontal Installation		A	B	C
导程 40 Lead	10kg	3000	1900	1300
	20kg	2300	1000	800
	30kg	2000	700	600
	65kg	900	320	290

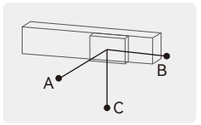

单位(unit): mm

墙壁安装 Wall Installation		A	B	C
导程 40 Lead	10kg	1300	1500	2300
	20kg	800	700	1750
	30kg	600	450	1350
	65kg	290	210	610

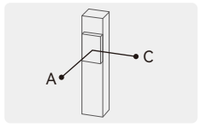

单位(unit): mm

垂直安装 Vertical Installation	A	C
导程 40 Lead	不支持 Disable	

静态容许负载惯量 Static Loading Moment

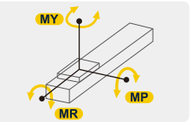

单位(unit): N·m

水平安装 Horizontal Installation	
MY	1032
MP	1034
MR	908

*力矩所表示的数据，代表重心。
*The torque value in the chart indicate the center of gravity.
*产品在规范的使用条件下,使用寿命为7000公里。
*Operation life is 7,000km when the product is using under the specified conditions.
*倒吊使用无法套用标准规范，如有需求请与我们联系。
*Data information is not for ceiling-mount inverse use, contact us for the details if you want to apply ceiling-mount inverse usage.

推荐搭配伺服电机一览表 Recommended Motor Table

品牌 Brand	特征码 Coding	有无刹车 Whether With Brake	马达功率 Motor Power	电源电压 (AC-voltage)	伺服马达型号 Motor Model	伺服驱动型号 Motor Model
台达 Delta	T	无刹车(水平使用) Without Brake(Horizontal Type)	750W	220V	ECMA-C20807RS	ASD-B2-0721-B
		有刹车(垂直使用) With Brake(Vertical Type)	750W	220V	ECMA-C20807SS	ASD-B2-0721-B
松下 Panasonic	P	无刹车(水平使用) Without Brake(Horizontal Type)	750W	220V	MHMF082L1U2M	MCDLN35SG
		有刹车(垂直使用) With Brake(Vertical Type)	750W	220V	MHMF082L1V2M	MCDLN35SG
安川 Yaskawa	Y	无刹车(水平使用) Without Brake(Horizontal Type)	750W	220V	SGM7J08AFC6S	SGD7S5R5A00A002
		有刹车(垂直使用) With Brake(Vertical Type)	750W	220V	SGM7J08AFC6E	SGD7S5R5A00A002

PBC170 单轴/1-Axis

同步皮带驱动
Timing Belt Drive

L 马达左折
Left Linear Module

单位(Unit):mm

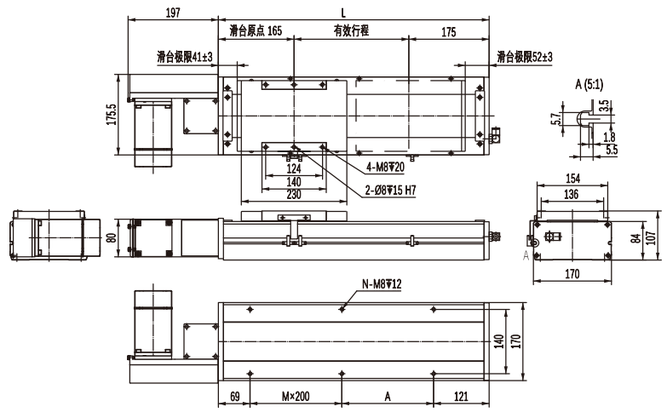

有效行程	100	150	200	250	300	350	400	450	500	550	600	650	700	750	800	850	900	950	1000	1050	1100	1150	1200	1250	1300	1350	1400	1450	1500	1550
L	440	490	540	590	640	690	740	790	840	890	940	990	1040	1090	1140	1190	1240	1290	1340	1390	1440	1490	1540	1590	1640	1690	1740	1790	1840	1890
A	50	100	150	200	50	100	150	200	50	100	150	200	50	100	150	200	50	100	150	200	50	100	150	200	50	100	150	200	50	100
M	1	1	1	1	2	2	2	2	3	3	3	3	4	4	4	4	5	5	5	5	6	6	6	6	7	7	7	7	8	8
N	6	6	6	6	8	8	8	8	10	10	10	10	12	12	12	12	14	14	14	14	16	16	16	16	18	18	18	18	20	20
KG	15	16.8	17.6	18.4	19.1	19.9	20.7	21.5	22.2	23	23.8	24.6	25.3	26.1	26.9	27.7	28.4	29.2	30	30.8	31.6	32.4	33.2	34	34.8	35.6	36.4	37.2	38	38.8

有效行程	1600	1650	1700	1750	1800	1850	1900	1950	2000	2050	2100	2150	2200	2250	2300	2350	2400	2450	2500	2550	2600	2650	2700	2750	2800	2850	2900	2950	3000	3050
L	1940	1990	2040	2090	2140	2190	2240	2290	2340	2390	2440	2490	2540	2590	2640	2690	2740	2790	2840	2890	2940	2990	3040	3090	3140	3190	3240	3290	3340	3390
A	150	200	50	100	150	200	50	100	150	200	50	100	150	200	50	100	150	200	50	100	150	200	50	100	150	200	50	100	150	200
M	8	8	9	9	9	9	10	10	10	10	11	11	11	11	12	12	12	12	13	13	13	13	14	14	14	14	15	15	15	15
N	20	20	22	22	22	22	24	24	24	24	26	26	26	26	28	28	28	28	30	30	30	30	30	32	32	32	34	34	34	34
KG	39.6	40.4	41.2	42	42.8	43.6	44.4	45.2	46	46.8	47.6	48.4	49.2	50	50.8	51.6	52.4	53.2	54	54.8	55.6	56.4	57.2	58	58.8	59.6	60.4	61.2	62	62.8

R 马达右折
Right Linear Module

单位(Unit):mm

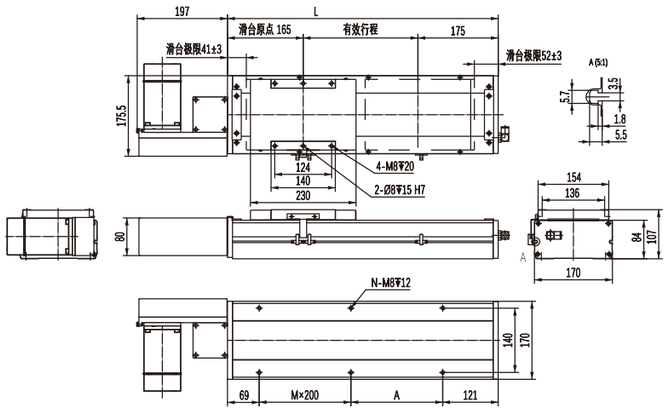

有效行程	100	150	200	250	300	350	400	450	500	550	600	650	700	750	800	850	900	950	1000	1050	1100	1150	1200	1250	1300	1350	1400	1450	1500	1550
L	440	490	540	590	640	690	740	790	840	890	940	990	1040	1090	1140	1190	1240	1290	1340	1390	1440	1490	1540	1590	1640	1690	1740	1790	1840	1890
A	50	100	150	200	50	100	150	200	50	100	150	200	50	100	150	200	50	100	150	200	50	100	150	200	50	100	150	200	50	100
M	1	1	1	1	2	2	2	2	3	3	3	3	4	4	4	4	5	5	5	5	6	6	6	6	7	7	7	7	8	8
N	6	6	6	6	8	8	8	8	10	10	10	10	12	12	12	12	14	14	14	14	16	16	16	16	18	18	18	18	20	20
KG	15	16.8	17.6	18.4	19.1	19.9	20.7	21.5	22.2	23	23.8	24.6	25.3	26.1	26.9	27.7	28.4	29.2	30	30.8	31.6	32.4	33.2	34	34.8	35.6	36.4	37.2	38	38.8

有效行程	1600	1650	1700	1750	1800	1850	1900	1950	2000	2050	2100	2150	2200	2250	2300	2350	2400	2450	2500	2550	2600	2650	2700	2750	2800	2850	2900	2950	3000	3050
L	1940	1990	2040	2090	2140	2190	2240	2290	2340	2390	2440	2490	2540	2590	2640	2690	2740	2790	2840	2890	2940	2990	3040	3090	3140	3190	3240	3290	3340	3390
A	150	200	50	100	150	200	50	100	150	200	50	100	150	200	50	100	150	200	50	100	150	200	50	100	150	200	50	100	150	200
M	8	8	9	9	9	9	10	10	10	10	11	11	11	11	12	12	12	12	13	13	13	13	14	14	14	14	15	15	15	15
N	20	20	22	22	22	22	24	24	24	24	26	26	26	26	28	28	28	28	30	30	30	30	30	32	32	32	34	34	34	34
KG	39.6	40.4	41.2	42	42.8	43.6	44.4	45.2	46	46.8	47.6	48.4	49.2	50	50.8	51.6	52.4	53.2	54	54.8	55.6	56.4	57.2	58	58.8	59.6	60.4	61.2	62	62.8

LD 马达下折
Motor Lower Left

单位(Unit):mm

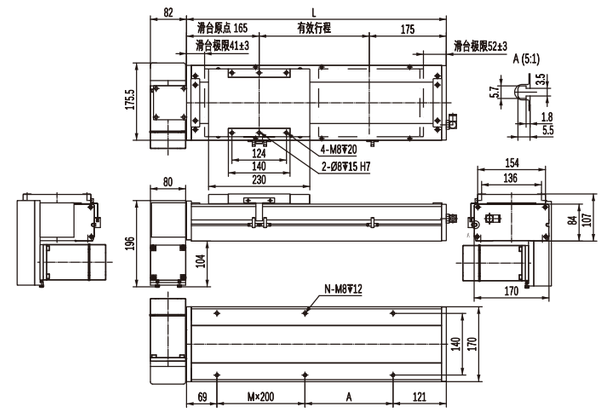

有效行程	100	150	200	250	300	350	400	450	500	550	600	650	700	750	800	850	900	950	1000	1050	1100	1150	1200	1250	1300	1350	1400	1450	1500	1550
L	440	490	540	590	640	690	740	790	840	890	940	990	1040	1090	1140	1190	1240	1290	1340	1390	1440	1490	1540	1590	1640	1690	1740	1790	1840	1890
A	50	100	150	200	50	100	150	200	50	100	150	200	50	100	150	200	50	100	150	200	50	100	150	200	50	100	150	200	50	100
M	1	1	1	1	2	2	2	2	3	3	3	3	4	4	4	4	5	5	5	5	6	6	6	6	7	7	7	7	8	8
N	6	6	6	6	8	8	8	8	10	10	10	10	12	12	12	12	14	14	14	14	16	16	16	16	18	18	18	18	20	20
KG	15	16.8	17.6	18.4	19.1	19.9	20.7	21.5	22.2	23	23.8	24.6	25.3	26.1	26.9	27.7	28.4	29.2	30	30.8	31.6	32.4	33.2	34	34.8	35.6	36.4	37.2	38	38.8

有效行程	1600	1650	1700	1750	1800	1850	1900	1950	2000	2050	2100	2150	2200	2250	2300	2350	2400	2450	2500	2550	2600	2650	2700	2750	2800	2850	2900	2950	3000	3050
L	1940	1990	2040	2090	2140	2190	2240	2290	2340	2390	2440	2490	2540	2590	2640	2690	2740	2790	2840	2890	2940	2990	3040	3090	3140	3190	3240	3290	3340	3390
A	150	200	50	100	150	200	50	100	150	200	50	100	150	200	50	100	150	200	50	100	150	200	50	100	150	200	50	100	150	200
M	8	8	9	9	9	9	10	10	10	10	11	11	11	11	12	12	12	12	13	13	13	13	14	14	14	14	15	15	15	15
N	20	20	22	22	22	22	24	24	24	24	26	26	26	26	28	28	28	28	30	30	30	30	32	32	32	32	34	34	34	34
KG	39.6	40.4	41.2	42	42.8	43.6	44.4	45.2	46	46.8	47.6	48.4	49.2	50	50.8	51.6	52.4	53.2	54	54.8	55.6	56.4	57.2	58	58.8	59.6	60.4	61.2	62	62.8

LU 马达上折
Motor Upper Left

单位(Unit):mm

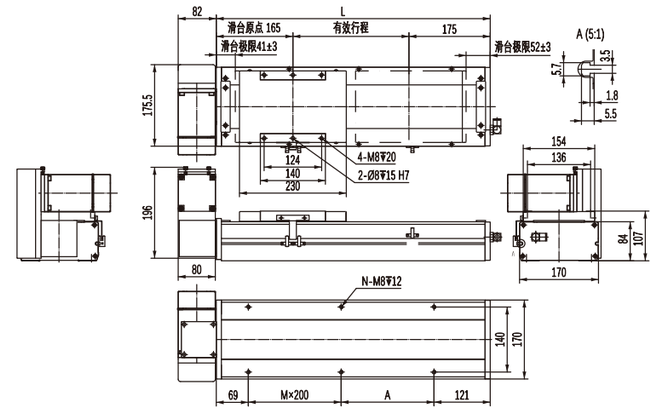

有效行程	100	150	200	250	300	350	400	450	500	550	600	650	700	750	800	850	900	950	1000	1050	1100	1150	1200	1250	1300	1350	1400	1450	1500	1550
L	440	490	540	590	640	690	740	790	840	890	940	990	1040	1090	1140	1190	1240	1290	1340	1390	1440	1490	1540	1590	1640	1690	1740	1790	1840	1890
A	50	100	150	200	50	100	150	200	50	100	150	200	50	100	150	200	50	100	150	200	50	100	150	200	50	100	150	200	50	100
M	1	1	1	1	2	2	2	2	3	3	3	3	4	4	4	4	5	5	5	5	6	6	6	6	7	7	7	7	8	8
N	6	6	6	6	8	8	8	8	10	10	10	10	12	12	12	12	14	14	14	14	16	16	16	16	18	18	18	18	20	20
KG	15	16.8	17.6	18.4	19.1	19.9	20.7	21.5	22.2	23	23.8	24.6	25.3	26.1	26.9	27.7	28.4	29.2	30	30.8	31.6	32.4	33.2	34	34.8	35.6	36.4	37.2	38	38.8

有效行程	1600	1650	1700	1750	1800	1850	1900	1950	2000	2050	2100	2150	2200	2250	2300	2350	2400	2450	2500	2550	2600	2650	2700	2750	2800	2850	2900	2950	3000	3050
L	1940	1990	2040	2090	2140	2190	2240	2290	2340	2390	2440	2490	2540	2590	2640	2690	2740	2790	2840	2890	2940	2990	3040	3090	3140	3190	3240	3290	3340	3390
A	150	200	50	100	150	200	50	100	150	200	50	100	150	200	50	100	150	200	50	100	150	200	50	100	150	200	50	100	150	200
M	8	8	9	9	9	9	10	10	10	10	11	11	11	11	12	12	12	12	13	13	13	13	14	14	14	14	15	15	15	15
N	20	20	22	22	22	22	24	24	24	24	26	26	26	26	28	28	28	28	30	30	30	30	32	32	32	32	34	34	34	34
KG	39.6	40.4	41.2	42	42.8	43.6	44.4	45.2	46	46.8	47.6	48.4	49.2	50	50.8	51.6	52.4	53.2	54	54.8	55.6	56.4	57.2	58	58.8	59.6	60.4	61.2	62	62.8

PBC170 单轴/1-Axis

RD 马达下折 Motor Lower Right

单位(Unit):mm

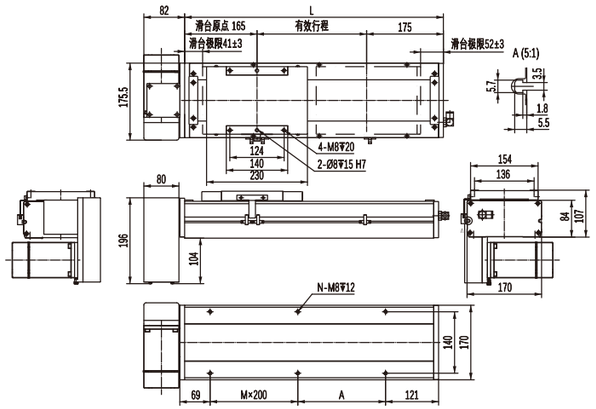

有效行程	100	150	200	250	300	350	400	450	500	550	600	650	700	750	800	850	900	950	1000	1050	1100	1150	1200	1250	1300	1350	1400	1450	1500	1550
L	440	490	540	590	640	690	740	790	840	890	940	990	1040	1090	1140	1190	1240	1290	1340	1390	1440	1490	1540	1590	1640	1690	1740	1790	1840	1890
A	50	100	150	200	50	100	150	200	50	100	150	200	50	100	150	200	50	100	150	200	50	100	150	200	50	100	150	200	50	100
M	1	1	1	1	2	2	2	2	3	3	3	3	4	4	4	4	5	5	5	5	6	6	6	6	7	7	7	7	8	8
N	6	6	6	6	8	8	8	8	10	10	10	10	12	12	12	12	14	14	14	14	16	16	16	16	18	18	18	18	20	20
KG	15	16.8	17.6	18.4	19.1	19.9	20.7	21.5	22.2	23	23.8	24.6	25.3	26.1	26.9	27.7	28.4	29.2	30	30.8	31.6	32.4	33.2	34	34.8	35.6	36.4	37.2	38	38.8

有效行程	1600	1650	1700	1750	1800	1850	1900	1950	2000	2050	2100	2150	2200	2250	2300	2350	2400	2450	2500	2550	2600	2650	2700	2750	2800	2850	2900	2950	3000	3050
L	1940	1990	2040	2090	2140	2190	2240	2290	2340	2390	2440	2490	2540	2590	2640	2690	2740	2790	2840	2890	2940	2990	3040	3090	3140	3190	3240	3290	3340	3390
A	150	200	50	100	150	200	50	100	150	200	50	100	150	200	50	100	150	200	50	100	150	200	50	100	150	200	50	100	150	200
M	8	8	9	9	9	9	10	10	10	10	11	11	11	11	12	12	12	12	13	13	13	13	14	14	14	14	15	15	15	15
N	20	20	22	22	22	22	24	24	24	24	26	26	26	26	28	28	28	28	30	30	30	30	32	32	32	32	34	34	34	34
KG	39.6	40.4	41.2	42	42.8	43.6	44.4	45.2	46	46.8	47.6	48.4	49.2	50	50.8	51.6	52.4	53.2	54	54.8	55.6	56.4	57.2	58	58.8	59.6	60.4	61.2	62	62.8

RU 马达上折 Motor Upper Right

单位(Unit):mm

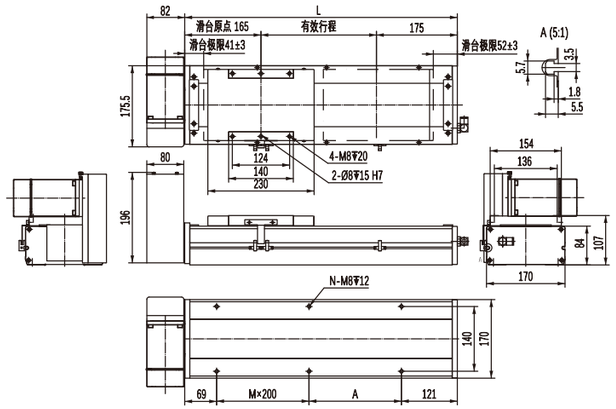

有效行程	100	150	200	250	300	350	400	450	500	550	600	650	700	750	800	850	900	950	1000	1050	1100	1150	1200	1250	1300	1350	1400	1450	1500	1550
L	440	490	540	590	640	690	740	790	840	890	940	990	1040	1090	1140	1190	1240	1290	1340	1390	1440	1490	1540	1590	1640	1690	1740	1790	1840	1890
A	50	100	150	200	50	100	150	200	50	100	150	200	50	100	150	200	50	100	150	200	50	100	150	200	50	100	150	200	50	100
M	1	1	1	1	2	2	2	2	3	3	3	3	4	4	4	4	5	5	5	5	6	6	6	6	7	7	7	7	8	8
N	6	6	6	6	8	8	8	8	10	10	10	10	12	12	12	12	14	14	14	14	16	16	16	16	18	18	18	18	20	20
KG	15	16.8	17.6	18.4	19.1	19.9	20.7	21.5	22.2	23	23.8	24.6	25.3	26.1	26.9	27.7	28.4	29.2	30	30.8	31.6	32.4	33.2	34	34.8	35.6	36.4	37.2	38	38.8

有效行程	1600	1650	1700	1750	1800	1850	1900	1950	2000	2050	2100	2150	2200	2250	2300	2350	2400	2450	2500	2550	2600	2650	2700	2750	2800	2850	2900	2950	3000	3050
L	1940	1990	2040	2090	2140	2190	2240	2290	2340	2390	2440	2490	2540	2590	2640	2690	2740	2790	2840	2890	2940	2990	3040	3090	3140	3190	3240	3290	3340	3390
A	150	200	50	100	150	200	50	100	150	200	50	100	150	200	50	100	150	200	50	100	150	200	50	100	150	200	50	100	150	200
M	8	8	9	9	9	9	10	10	10	10	11	11	11	11	12	12	12	12	13	13	13	13	14	14	14	14	15	15	15	15
N	20	20	22	22	22	22	24	24	24	24	26	26	26	26	28	28	28	28	30	30	30	30	32	32	32	32	34	34	34	34
KG	39.6	40.4	41.2	42	42.8	43.6	44.4	45.2	46	46.8	47.6	48.4	49.2	50	50.8	51.6	52.4	53.2	54	54.8	55.6	56.4	57.2	58	58.8	59.6	60.4	61.2	62	62.8

企业文化: 五环理念
价值观: 以用户为是，以自己为非；要么不干，要干就干第一；
企业愿景: 成为行业主导，用户首选第一竞争力的机械传动的服务商

查产品资料
询产品价格
扫一扫关注
微信服务号

PPS & PPB Series
双驱异动线性模组系列
精密级/丝杆驱动/皮带驱动/一般环境
PRECISION TYPE/BALL SCREW DRIVE/BELT DRIVE/SEMI-ENCLOSED



目录
CONTENTS

PPS170



最大行程 900mm
最大负载 110KG
本体高度 97mm
本体宽度 170mm
..... 211

PPB140



最大行程 2450mm
最大负载 10KG
本体高度 78mm
本体宽度 135mm
..... 219

PPB170



最大行程 2650mm
最大负载 20KG
本体高度 97mm
本体宽度 170mm
..... 215

使用环境 Use Where	传动方式 Driven Mode	产品型号 Model	驱动功率 Motor Power (W)	本体宽幅 Width (mm)	重复定位精度 Positioning Precision (mm)	规格 Specification 尺寸 Dimensions (mm)	规格 Specification 导程 Lead (mm)	最大搬运重量"2 Maximum Load Weight 水平使用 Horizontal (kg)	最大搬运重量"2 Maximum Load Weight 垂直使用 Vertical (kg)	额定速度 Maximum speed"1 (mm/s)
一般环境 Semi-enclosed	滚珠丝杆 Ball Screw	PPS170	400	170	±0.01	C7ø16	5	110	33	250
							10	88	22	500
							20	40	10	1000
							32	30	8	1600
	同步皮带 Belt	PPB140	200	135	±0.04	15	50	10	不支持	2000
		PPB170	400	170	±0.04	20	50	20	不支持	2000

标准行程及最高使用速度"3 Stroke (mm) & Maximum Speed (mm/s)　代表速度 speed

行程 Stroke	100	250	500	550	600	650	700	750	800	850	900	950	1100	1250	1400	1550	1700	1850	2000	2150	2300	2350	2400	2450	2500	2550	2600	2650	2700
250				225	200	175	150	125	100	75	50																		
500				450	400	350	300	250	200	150	100																		
1000				900	800	700	600	500	400	300	200																		
1600				1440	1280	1120	960	800	640	480	320																		
2000 *导程50，最高电机限定转速为≤2400r/min。																													
2000 *导程50，最高电机限定转速为≤2400r/min。																													

页码 Page
211
215
219

*注 Notes:

1. 额定速度为电机额定转速（3000r/min）时的速度，或由滚珠丝杠的容许转速限制的速度。
The rated speed is the speed at the motor's rated rotation (3000 r/min), or the speed limited by the ball screw's permissible rotation.

2. 最大可搬运重量为额定转速下加速度0.3G时（导程5mm或以下时为0.15G）的质量。如果在最大搬运重量的范围内，则与搬运重量无关，可以按此速度搬运。但是，随着重量增加，加速、减速曲线趋缓，如果移动距离较短，则不能达到标注的最高速度。
The maximum load weight is the mass at rated rotation when the acceleration is 0.3G (or 0.15G when the ball screw lead is 5mm or less). If within the range of maximum load weight, it can be transported at this speed, regardless of the load weight. However, as the weight increases, the acceleration and deceleration curves become more gradual. If the movement distance is short, the maximum indicated speed may not be reached.

3. 各行程的最高速度为电转速（3000r/min）时的速度，滚珠丝杆驱动机型的行程较长时，因滚珠丝杆发生共振以最高速度工作时，可能会出现异声、震动等情况;应适当降低运动速度。因PPB产品结构特殊，需要降低马达转数使用以请依据上述表格数据为准。
The maximum speed for each stroke is the speed when the motor rotation is 3000 r/min. For longer strokes of ball screw driven models, abnormal noise and vibration may occur due to resonance when operating at maximum speed; the movement speed should be appropriately reduced. Due to the unique structure of the PPB products, it is necessary to reduce the motor's rotations for use; please refer to the data in the above table.

4. 行程是指我们标准产品所能达到的最大行程，有特殊要求请咨询销售人员。
Stroke refers to the maximum travel distance that our standard products can achieve. Please consult our sales staff if you have special requirements.

PPS170 单轴/1-Axis

滚珠丝杆驱动
Ball Screw Drive

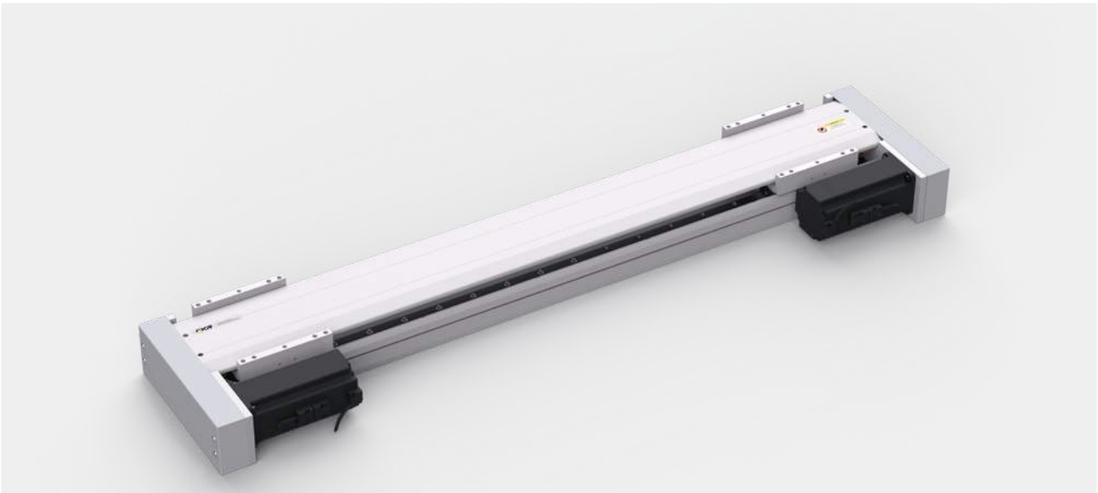

此图仅供参考，出货规格详见尺寸规格图
The picture is just for the reference.Please check the actual dimensions on the drawing.

最大行程 Maximum Stroke	900mm	最高速度 Maximum Speed	1600mm/s	额定扭矩 Maximux Static Torque	1.27N·m	滚珠丝杆 Ball Screw	ø16mm-2支	直线导轨 Linear Guide	15×12.5-2支

电机马达连接方式 Motor Connection Style


BL


BR


BM

型号表示方式
Ordering Method

PPS170 – L05 – S100 – BL – T40B – C 1 – N

本体型号 Ontology Model

滚珠丝杆导程 Ball Screw Lead

05	5mm
10	10mm
20	20mm
32	32mm

有效行程 Maximum Stroke

标准范围	100 - 900mm
行程间隔	50mm Pitch

马达连接方式 Motor Position

BL	马达左折 Left Linear Module
BR	马达右折 Right Linear Module
BM	马达下折 Under Linear Module

马达品牌、功率 Motor Brand 、Power Output

T	台达（标准） Delta	10	100w	B	有刹车 With Brake *
P	松下（标准） Panasonic	20	200w		
Y	安川（标准） Yaskawa	40	400w		
C	客户自配 Customer-provided	75	750w		

注： 若无刹车则不表示；
选用步进电机请咨询销售人员。

原点感应器 Origin Sensor

外挂型 Out Side	
C	马达侧 Moter side
D	反马达侧 Opposite Motor Side
无 No Sensor	
E	无 No Sensor

端点极限感应器 Limit Sensor

2	2只 pcs
4	4只 pcs
6	6只 pcs
无 No Sensor	
0	无 No Sensor

非标定制 Non-Standard Model

基本规格 Specification

性能	重复定位精度 Repeatability (mm)		±0.01			
	滚珠丝杆导程 Ball Screw Lead (mm)		5	10	20	32
	最高速度 Maximum Speed (mm/s)		250	500	1000	1600
	最大可搬运重量 Maximum Payload	水平使用 Horizontal(kg)	110	88	40	30
		垂直使用 Vertical(kg)	33	22	10	8
	额定推力 Rate Thrust (N)		1564	782	391	244
	标准行程 Stroke Pitch (mm)		100~900mm / 间隔 50mm pitch			
配件	驱动功率 AC Servo Motor Output (W)		400			
	滚珠丝杆外径 Ball Screw ø (mm)		C7ø16			
	直线导轨 Linear Guide(mm)		W15×H12.5			
	原点感应器 Home Sensor	外挂 Outside	EE-SX672(NPN) EE-SX672P(PNP)			

感应器接线图 （原点及端点） Sensor Layout

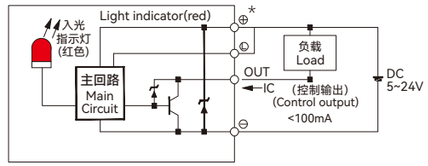

*行程超过500时，会产生滚珠丝杆偏振，此时请降低工作速度。
*When the srtoke is over 500mm,the run-out of the ball screw will occur. We recommend to low down the working speed under this cicumstances.
*马达加减速设定0.2秒。
*Acceleration and deacceleration value is set 0.2 second.
*本产品标准行程工作速度请参照P210页应用。
*Please refer to page P210 for standard stroke working speed.

容许负载力矩表 Allowable Overhang

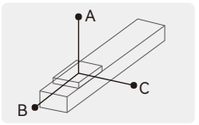

单位(unit): mm

水平安装 Horizontal Installation		A	B	C
导程 5 Lead	60kg	2512	242	232
	80kg	1811	172	164
	110kg	1284	114	108
导程 10 Lead	30kg	2727	470	430
	50kg	1577	266	242
	88kg	854	134	122
导程 20 Lead	10kg	2304	1222	1028
	22kg	1443	540	451
	40kg	860	277	233
导程 32 Lead	15kg	1033	545	405
	25kg	604	311	233
	30kg	495	251	188

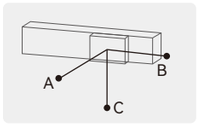

单位(unit): mm

墙壁安装 Wall Installation		A	B	C
导程 5 Lead	55kg	257	269	2883
	75kg	178	186	2000
	110kg	108	114	1284
导程 10 Lead	35kg	363	395	2368
	55kg	218	238	1445
	88kg	123	134	854
导程 20 Lead	12kg	854	1019	2552
	20kg	500	596	1588
	40kg	233	277	860
导程 32 Lead	15kg	405	545	1033
	30kg	188	251	495
	—	—	—	—

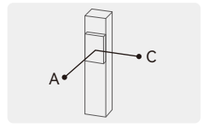

单位(unit): mm

垂直安装 Vertical Installation		A	C
导程 5 Lead	15kg	1118	1118
	22kg	770	770
	33kg	513	513
导程 10 Lead	10kg	1500	1500
	14kg	1072	1072
	22kg	682	682
导程 20 Lead	7kg	1700	1700
	10kg	1188	1188
	—	—	—
导程 32 Lead	5kg	1503	1503
	8kg	944	944
	—	—	—

静态容许负载惯量 Static Loading Moment

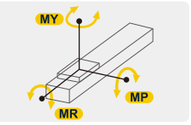

单位(unit): N·m

水平安装 Horizontal Installation	
MY	551
MP	552
MR	485

*力矩所表示的数据，代表重心。
*The torque value in the chart indicate the center of gravity.
*产品在规范的使用条件下,使用寿命为10000公里。
*Operation life is 10,000km when the product is using under the specified conditions.
*倒吊使用无法套用标准规范，如有需求请与我们联系。
*Data information is not for ceiling-mount inverse use, contact us for the details if you want to apply ceiling-mount inverse usage.

推荐搭配伺服电机一览表 Recommended Motor Table

品牌 Brand	特征码 Coding	有无刹车 Whether With Brake	马达功率 Motor Power	电源电压 (AC-voltage)	伺服马达型号 Motor Model	伺服驱动型号 Motor Model
台达 Delta	T	无刹车(水平使用) Without Brake(Horizontal Type)	400W	220V	ECMA-C20604RS	ASD-B2-0421-B
		有刹车(垂直使用) With Brake(Vertical Type)	400W	220V	ECMA-C20604SS	ASD-B2-0421-B
松下 Panasonic	P	无刹车(水平使用) Without Brake(Horizontal Type)	400W	220V	MHMF042L1U2M	MBDLN25SG
		有刹车(垂直使用) With Brake(Vertical Type))	400W	220V	MHMF042L1V2M	MBDLN25SG
安川 Yaskawa	Y	无刹车(水平使用) Without Brake(Horizontal Type)	400W	220V	SGM7J04AFC6S	SGD7S2R8A00A002
		有刹车(垂直使用) With Brake(Vertical Type)	400W	220V	SGM7J04AFC6E	SGD7S2R8A00A002

PPS170 单轴/1-Axis

滚珠丝杆驱动
Ball Screw Drive

BL 马达左折 Left Linear Module

单位(Unit):mm

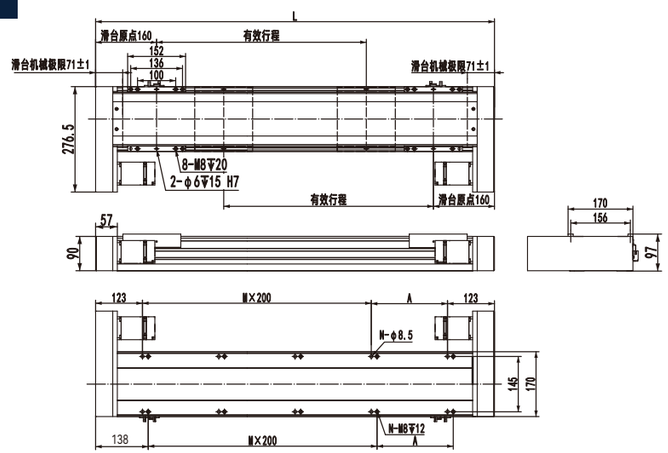

有效行程	100	150	200	250	300	350	400	450	500	550	600	650	700	750	800	850	900
L	596	646	696	746	796	846	896	946	996	1046	1096	1146	1196	1246	1296	1346	1396
A	150	200	50	100	150	200	50	100	150	200	50	100	150	200	50	100	150
M	1	1	2	2	2	2	3	3	3	3	4	4	4	4	5	5	5
N	6	6	8	8	8	8	10	10	10	10	12	12	12	12	14	14	14
KG	15	15.77	16.54	17.31	18.08	18.85	19.62	20.39	21.16	21.93	22.7	23.47	24.24	25.01	25.78	26.55	27.32

BR 马达右折 Right Linear Module

单位(Unit):mm

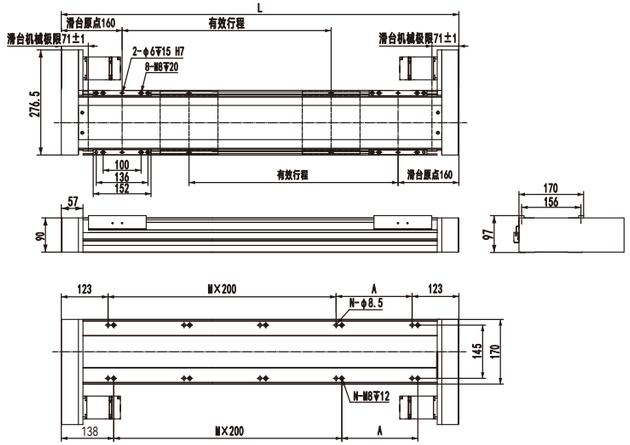

有效行程	100	150	200	250	300	350	400	450	500	550	600	650	700	750	800	850	900
L	596	646	696	746	796	846	896	946	996	1046	1096	1146	1196	1246	1296	1346	1396
A	150	200	50	100	150	200	50	100	150	200	50	100	150	200	50	100	150
M	1	1	2	2	2	2	3	3	3	3	4	4	4	4	5	5	5
N	6	6	8	8	8	8	10	10	10	10	12	12	12	12	14	14	14
KG	15	15.77	16.54	17.31	18.08	18.85	19.62	20.39	21.16	21.93	22.7	23.47	24.24	25.01	25.78	26.55	27.32

BM 马达下折 Under Linear Module

单位(Unit):mm

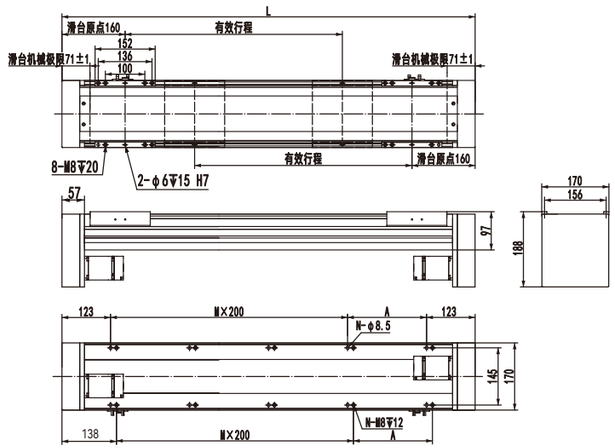

有效行程	100	150	200	250	300	350	400	450	500	550	600	650	700	750	800	850	900
L	596	646	696	746	796	846	896	946	996	1046	1096	1146	1196	1246	1296	1346	1396
A	150	200	50	100	150	200	50	100	150	200	50	100	150	200	50	100	150
M	1	1	2	2	2	2	3	3	3	3	4	4	4	4	5	5	5
N	6	6	8	8	8	8	10	10	10	10	12	12	12	12	14	14	14
KG	15	15.77	16.54	17.31	18.08	18.85	19.62	20.39	21.16	21.93	22.7	23.47	24.24	25.01	25.78	26.55	27.32

PPB140 单轴/1-Axis

同步皮带驱动
Timing Belt Drive

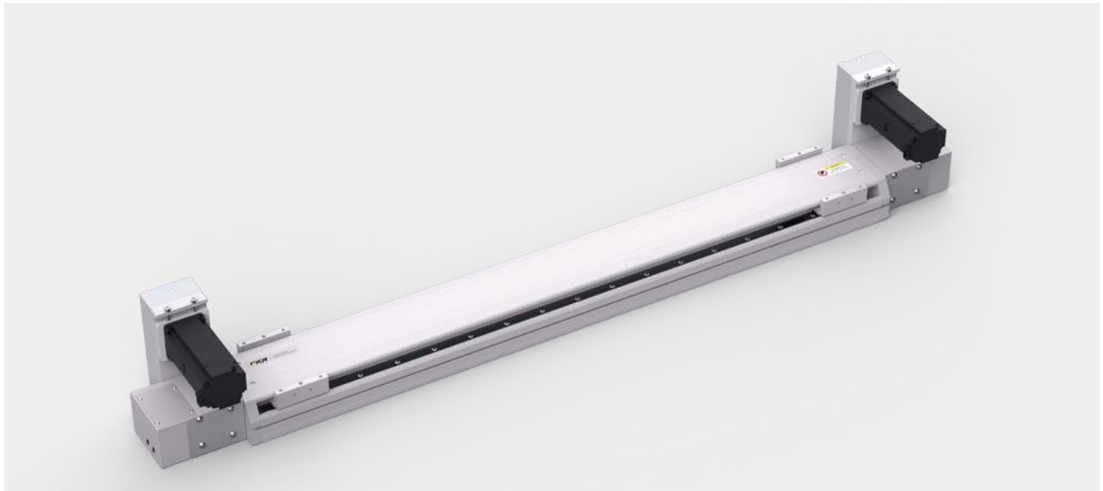

此图仅供参考，出货规格详见尺寸规格图
The picture is just for the reference.Please check the actual dimensions on the drawing.

最大行程 Maximum Stroke	2450mm
最高速度 Maximum Speed	2000mm/s
额定扭矩 Maximux Static Torque	0.64N·m
皮带宽度 Belt Width	15mm-2支
直线导轨 Linear Guide	15×12.5-2支

电机马达连接方式 Motor Connection Style

 L

 RD

 RU

型号表示方式
Ordering Method

PPB140 – P50 – S100 – L – T20B – C 1 – N

本体型号 Ontology Model: PPB140

同步皮带 Timing Belt: P 聚氨酯 polyurethane; R 橡胶 rubber; 导程 lead: 50 50mm

有效行程 Maximum Stroke: 标准范围 100 - 2450mm; 行程间隔 50mm Pitch

马达连接方式 Motor Position: L 马达左折 Left Linear Module; RD 马达右下折 Motor Lower Right; RU 马达右上折 Motor Upper Right

马达品牌、功率 Motor Brand 、Power Output

T	台达（标准） Delta	10	100w	B	有刹车 With Brake *
P	松下（标准） Panasonic	20	200w		
Y	安川（标准） Yaskawa	40	400w		
C	客户自配 Customer-provided	75	750w		

注： 若无刹车则不表示；
选用步进电机请咨询销售人员。

原点感应器 Origin Sensor: 外挂型 Out Side; C 马达侧 Moter side; D 反马达侧 Opposite Motor Side; 无 No Sensor; E 无 No Sensor

端点极限感应器 Limit Sensor: 2 2只 pcs; 4 4只 pcs; 6 6只 pcs; 无 No Sensor; 0 无 No Sensor

非标定制 Non-Standard Model

基本规格 Specification

性能	重复定位精度 Repeatability (mm)		±0.04
	导程 Lead (mm)		50
	最高速度 Maximum Speed (mm/s)		2000
	最大可搬运重量 Maximum Payload	水平使用 Horizontal(kg)	10
		垂直使用 Vertical(kg)	不支持 Disable
	额定推力 Rate Thrust (N)		81
	标准行程 Stroke Pitch (mm)		100~2450mm / 间隔 50mm pitch
配件	驱动功率 AC Servo Motor Output (W)		200
	同步皮带宽度 Timing Belt Width (mm)		15
	直线导轨 Linear Guide(mm)		W15×H12.5
	原点感应器 Home Sensor	外挂 Outside	EE-SX672(NPN) EE-SX672P(PNP)

感应器接线图（原点及端点） Sensor Layout

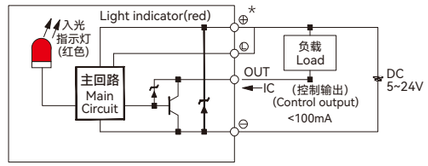

*马达加减速设定0.4秒。
*Acceleration and deacceleration value is set 0.4 second.
*本产品标准行程工作速度请参照P210页应用。
*Please refer to page P210 for standard stroke working speed.

容许负载力矩表 Allowable Overhang

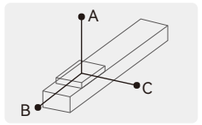

单位(unit): mm

水平安装 Horizontal Installation		A	B	C
导程 50 Lead	5kg	1000	350	600
	10kg	600	250	350

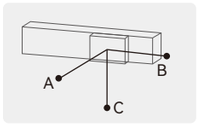

单位(unit): mm

墙壁安装 Wall Installation		A	B	C
导程 50 Lead	5kg	600	400	1000
	10kg	350	255	600

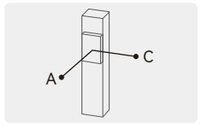

单位(unit): mm

垂直安装 Vertical Installation	A	C
导程 50 Lead	不支持 Disable	

静态容许负载惯量 Static Loading Moment

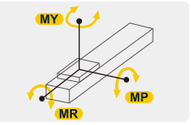

单位(unit): N·m

水平安装 Horizontal Installation	
MY	174
MP	175
MR	153

*力矩所表示的数据，代表重心。
*The torque value in the chart indicate the center of gravity.
*产品在规范的使用条件下,使用寿命为7000公里。
*Operation life is 7,000km when the product is using under the specified conditions.
*倒吊使用无法套用标准规范，如有需求请与我们联系。
*Data information is not for ceiling-mount inverse use, contact us for the details if you want to apply ceiling-mount inverse usage.

推荐搭配伺服电机一览表 Recommended Motor Table

品牌 Brand	特征码 Coding	有无刹车 Whether With Brake	马达功率 Motor Power	电源电压 (Ac-voltage)	伺服马达型号 Motor Model	伺服驱动型号 Motor Model
台达 Delta	T	无刹车(水平使用) Without Brake(Horizontal Type)	200W	220V	ECMA-C20602RS	ASD-B2-0221-B
		有刹车(垂直使用) With Brake(Vertical Type)	200W	220V	ECMA-C20602SS	ASD-B2-0221-B
松下 Panasonic	P	无刹车(水平使用) Without Brake(Horizontal Type)	200W	220V	MHMF022L1U2M	MADLN15SG
		有刹车(垂直使用) With Brake(Vertical Type)	200W	220V	MHMF022L1V2M	MADLN15SG
安川 Yaskawa	Y	无刹车(水平使用) Without Brake(Horizontal Type)	200W	220V	SGM7J02AFC6S	SGD7S1R6A00A002
		有刹车(垂直使用) With Brake(Vertical Type)	200W	220V	SGM7J02AFC6E	SGD7S1R6A00A002

PPB140 单轴/1-Axis

同步皮带驱动
Timing Belt Drive

L 马达左折
Left Linear Module

单位(Unit):mm

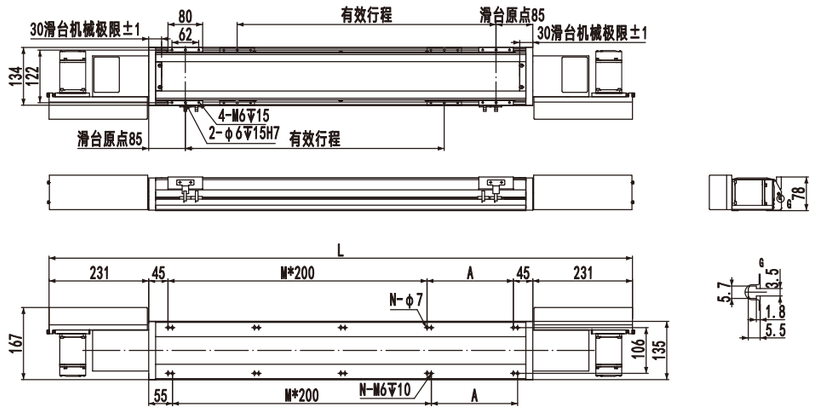

有效行程	100	150	200	250	300	350	400	450	500	550	600	650	700	750	800	850	900	950	1000	1050	1100	1150	1200	1250
L	852	902	952	1002	1052	1102	1152	1202	1252	1302	1352	1402	1452	1502	1552	1602	1652	1702	1752	1802	1852	1902	1952	2002
A	100	150	200	50	100	150	200	50	100	150	200	50	100	150	200	50	100	150	200	50	100	150	200	50
M	1	1	1	2	2	2	2	3	3	3	3	4	4	4	4	5	5	5	5	6	6	6	6	7
N	6	6	6	8	8	8	8	10	10	10	10	12	12	12	12	14	14	14	14	16	16	16	16	18
KG	14.5	15	15.5	16	16.5	17	17.5	18	18.5	19	19.5	20	20.5	21	21.5	22	22.5	23	23.5	24	24.5	25	25.5	26

有效行程	1300	1350	1400	1450	1500	1550	1600	1650	1700	1750	1800	1850	1900	1950	2000	2050	2100	2150	2200	2250	2300	2350	2400	2450
L	2052	2102	2152	2202	2252	2302	2352	2402	2452	2502	2552	2602	2652	2702	2752	2802	2852	2902	2952	3002	3052	3102	3152	3202
A	100	150	200	50	100	150	200	50	100	150	200	50	100	150	200	50	100	150	200	50	100	150	200	50
M	7	7	7	8	8	8	8	9	9	9	9	10	10	10	10	11	11	11	11	12	12	12	12	13
N	18	18	18	20	20	20	20	22	22	22	22	24	24	24	24	26	26	26	26	28	28	28	28	30
KG	26.5	27	27.5	28	28.5	29	29.5	30	30.5	31	31.5	32	32.5	33	33.5	34	34.5	35	35.5	36	36.5	37	37.5	38

RD 马达右下折
Motor Lower Right

单位(Unit):mm

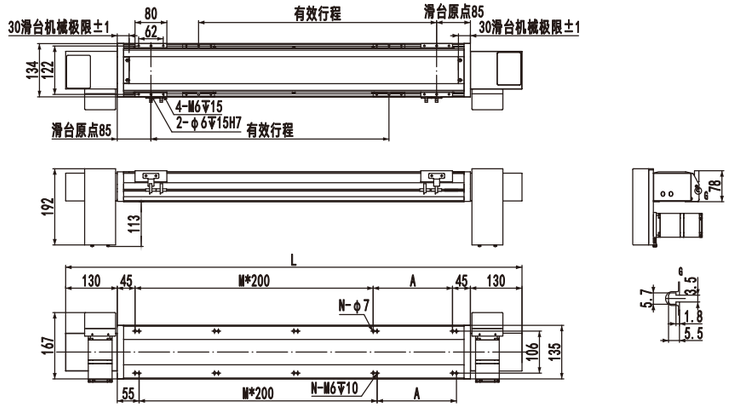

有效行程	100	150	200	250	300	350	400	450	500	550	600	650	700	750	800	850	900	950	1000	1050	1100	1150	1200	1250
L	650	700	750	800	850	900	950	1000	1050	1100	1150	1200	1250	1300	1350	1400	1450	1500	1550	1600	1650	1700	1750	1800
A	100	150	200	50	100	150	200	50	100	150	200	50	100	150	200	50	100	150	200	50	100	150	200	50
M	1	1	1	2	2	2	2	3	3	3	3	4	4	4	4	5	5	5	5	6	6	6	6	7
N	6	6	6	8	8	8	8	10	10	10	10	12	12	12	12	14	14	14	14	16	16	16	16	18
KG	14	14.5	15	15.5	16	16.5	17	17.5	18	18.5	19	19.5	20	20.5	21	21.5	22	22.5	23	23.5	24	24.5	25	25.5

有效行程	1300	1350	1400	1450	1500	1550	1600	1650	1700	1750	1800	1850	1900	1950	2000	2050	2100	2150	2200	2250	2300	2350	2400	2450
L	1850	1900	1950	2000	2050	2100	2150	2200	2250	2300	2350	2400	2450	2500	2550	2600	2650	2700	2750	2800	2850	2900	2950	3000
A	100	150	200	50	100	150	200	50	100	150	200	50	100	150	200	50	100	150	200	50	100	150	200	50
M	7	7	7	8	8	8	8	9	9	9	9	10	10	10	10	11	11	11	11	12	12	12	12	13
N	18	18	18	20	20	20	20	22	22	22	22	24	24	24	24	26	26	26	26	28	28	28	28	30
KG	26	26.5	27	27.5	28	28.5	29	29.5	30	30.5	31	31.5	32	32.5	33	33.5	34	34.5	35	35.5	36	36.5	37	37.5

RU 马达右上折
Motor Upper Right

单位(Unit):mm

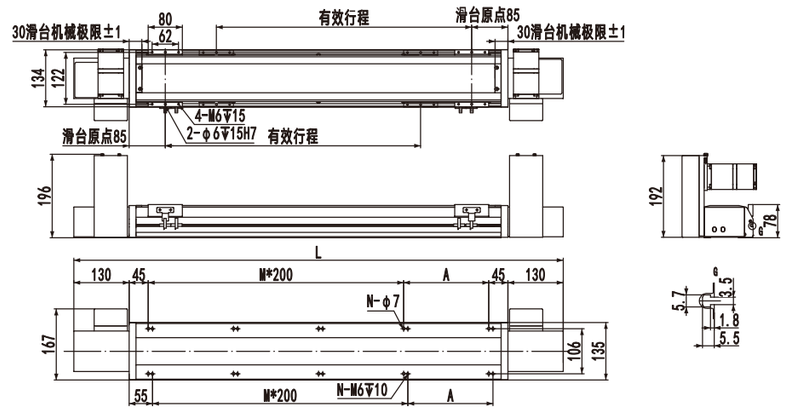

有效行程	100	150	200	250	300	350	400	450	500	550	600	650	700	750	800	850	900	950	1000	1050	1100	1150	1200	1250
L	650	700	750	800	850	900	950	1000	1050	1100	1150	1200	1250	1300	1350	1400	1450	1500	1550	1600	1650	1700	1750	1800
A	100	150	200	50	100	150	200	50	100	150	200	50	100	150	200	50	100	150	200	50	100	150	200	50
M	1	1	1	2	2	2	2	3	3	3	3	4	4	4	4	5	5	5	5	6	6	6	6	7
N	6	6	6	8	8	8	8	10	10	10	10	12	12	12	12	14	14	14	14	16	16	16	16	18
KG	14	14.5	15	15.5	16	16.5	17	17.5	18	18.5	19	19.5	20	20.5	21	21.5	22	22.5	23	23.5	24	24.5	25	25.5

有效行程	1300	1350	1400	1450	1500	1550	1600	1650	1700	1750	1800	1850	1900	1950	2000	2050	2100	2150	2200	2250	2300	2350	2400	2450
L	1850	1900	1950	2000	2050	2100	2150	2200	2250	2300	2350	2400	2450	2500	2550	2600	2650	2700	2750	2800	2850	2900	2950	3000
A	100	150	200	50	100	150	200	50	100	150	200	50	100	150	200	50	100	150	200	50	100	150	200	50
M	7	7	7	8	8	8	8	9	9	9	9	10	10	10	10	11	11	11	11	12	12	12	12	13
N	18	18	18	20	20	20	20	22	22	22	22	24	24	24	24	26	26	26	26	28	28	28	28	30
KG	26	26.5	27	27.5	28	28.5	29	29.5	30	30.5	31	31.5	32	32.5	33	33.5	34	34.5	35	35.5	36	36.5	37	37.5

PPB170 单轴/1-Axis

同步皮带驱动
Timing Belt Drive

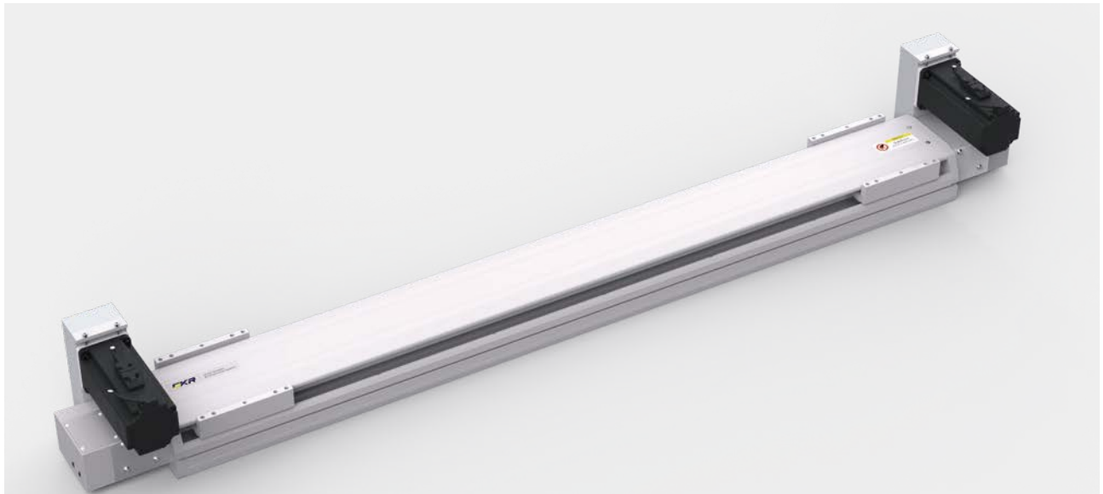

此图仅供参考，出货规格详见尺寸规格图
The picture is just for the reference.Please check the actual dimensions on the drawing.

最大行程 Maximum Stroke	最高速度 Maximum Speed	额定扭矩 Maximux Static Torque	皮带宽度 Belt Width	直线导轨 Linear Guide
2450mm	2000mm/s	1.27N·m	20mm-2支	20×15-2支

电机马达连接方式 Motor Connection Style


L


RD


RU

型号表示方式
Ordering Method

PPB170 - P50 - S100 – L – T40B – C 1 – N

- PPB170 本体型号 Ontology Model
- P50 同步皮带 Timing Belt
  - P 聚氨酯 polyurethane
  - R 橡胶 rubber
  - 导程 lead
  - 50 50mm
- S100 有效行程 Maximum Stroke

标准范围	100 - 2450mm
行程间隔	50mm Pitch

- L 马达连接方式 Motor Position

L	马达左折 Left Linear Module
RD	马达右下折 Motor Lower Right
RU	马达右上折 Motor Upper Right

- T40B 马达品牌、功率 Motor Brand 、Power Output

T	台达（标准） Delta	10	100w	B	有刹车 With Brake *
P	松下（标准） Panasonic	20	200w		
Y	安川（标准） Yaskawa	40	400w		
C	客户自配 Customer-provided	75	750w		

注：若无刹车则不表示；
选用步进电机请咨询销售人员。

- C 原点感应器 Origin Sensor

外挂型 Out Side	
C	马达侧 Moter side
D	反马达侧 Opposite Motor Side
无 No Sensor	
E	无 No Sensor

- 1 端点极限感应器 Limit Sensor

2	2只 pcs
4	4只 pcs
6	6只 pcs
无 No Sensor	
0	无 No Sensor

- N 非标定制 Non-Standard Model

基本规格 Specification

性能	重复定位精度 Repeatability (mm)		±0.04
	导程 Lead (mm)		50
	最高速度 Maximum Speed (mm/s)		2000
	最大可搬运重量 Maximum Payload	水平使用 Horizontal(kg)	20
		垂直使用 Vertical(kg)	不支持 Disable
	额定推力 Rate Thrust (N)		160
	标准行程 Stroke Pitch (mm)		100~2450mm / 间隔 50mm pitch
配件	驱动功率 AC Servo Motor Output (W)		400
	同步皮带宽度 Timing Belt Width (mm)		20
	直线导轨 Linear Guide(mm)		W20×H15
	原点感应器 Home Sensor	外挂 Outside	EE-SX672(NPN) EE-SX672P(PNP)

感应器接线图（原点及端点） Sensor Layout

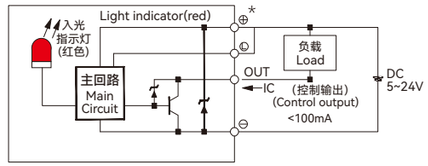

*马达加减速设定0.4秒。
*Acceleration and deacceleration value is set 0.4 second.
*本产品标准行程工作速度请参照P210页应用。
*Please refer to page P210 for standard stroke working speed.

容许负载力矩表 Allowable Overhang

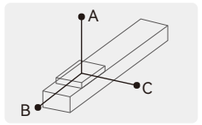

单位(unit): mm

水平安装 Horizontal Installation		A	B	C
导程 50 Lead	10kg	2000	800	700
	20kg	1500	500	450

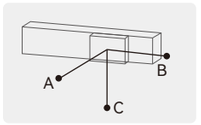

单位(unit): mm

墙壁安装 Wall Installation		A	B	C
导程 50 Lead	10kg	600	550	1400
	20kg	400	350	900

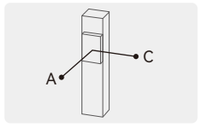

单位(unit): mm

垂直安装 Vertical Installation	A	C
导程 50 Lead	不支持 Disable	

静态容许负载惯量 Static Loading Moment

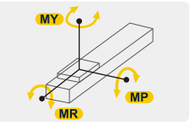

单位(unit): N·m

水平安装 Horizontal Installation	
MY	1032
MP	1034
MR	908

*力矩所表示的数据，代表重心。
*The torque value in the chart indicate the center of gravity.
*产品在规范的使用条件下,使用寿命为7000公里。
*Operation life is 7,000km when the product is using under the specified conditions.
*倒吊使用无法套用标准规范，如有需求请与我们联系。
*Data information is not for ceiling-mount inverse use, contact us for the details if you want to apply ceiling-mount inverse usage.

品牌 Brand	特征码 Coding	有无刹车 Whether With Brake	马达功率 Motor Power	电源电压 (AC-voltage)	伺服马达型号 Motor Model	伺服驱动型号 Motor Model
台达 Delta	T	无刹车(水平使用) Without Brake(Horizontal Type)	400W	220V	ECMA-C20604RS	ASD-B2-0421-B
		有刹车(垂直使用) With Brake(Vertical Type)	400W	220V	ECMA-C20604SS	ASD-B2-0421-B
松下 Panasonic	P	无刹车(水平使用) Without Brake(Horizontal Type)	400W	220V	MHMF042L1U2M	MBDLN25SG
		有刹车(垂直使用) With Brake(Vertical Type))	400W	220V	MHMF042L1V2M	MBDLN25SG
安川 Yaskawa	Y	无刹车(水平使用) Without Brake(Horizontal Type)	400W	220V	SGM7J04AFC6S	SGD7S2R8A00A002
		有刹车(垂直使用) With Brake(Vertical Type)	400W	220V	SGM7J04AFC6E	SGD7S2R8A00A002

PPB170 单轴/1-Axis

同步皮带驱动
Timing Belt Drive

L 马达左折
Left Linear Module

单位(Unit):mm

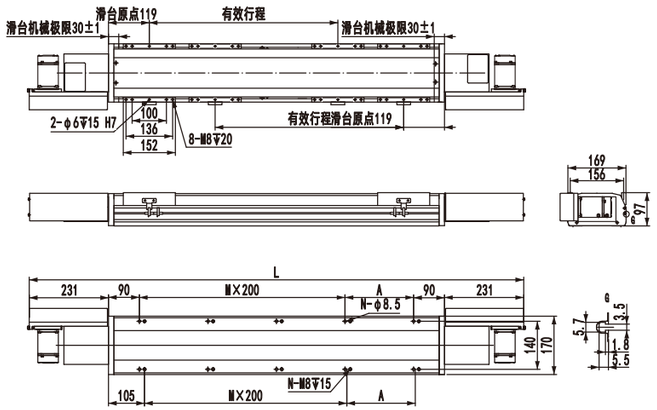

有效行程	100	150	200	250	300	350	400	450	500	550	600	650	700	750	800	850	900	950	1000	1050	1100	1150	1200	1250	1300	1350
L	992	1042	1092	1142	1192	1242	1292	1342	1392	1442	1492	1542	1592	1642	1692	1742	1792	1842	1892	1942	1992	2042	2092	2142	2192	2242
A	150	200	50	100	150	200	50	100	150	200	50	100	150	200	50	100	150	200	50	100	150	200	50	100	150	200
M	1	1	2	2	2	2	3	3	3	3	4	4	4	4	5	5	5	5	6	6	6	6	7	7	7	7
N	6	6	8	8	8	8	10	10	10	10	12	12	12	12	14	14	14	14	16	16	16	16	18	18	18	18
KG	20	20.7	21.4	22.1	22.8	23.5	24.2	24.9	25.6	26.3	27	27.7	28.4	29.1	29.8	30.5	31.2	31.9	32.6	33.3	34	34.7	35.4	36.1	36.8	37.5

有效行程	1400	1450	1500	1550	1600	1650	1700	1750	1800	1850	1900	1950	2000	2050	2100	2150	2200	2250	2300	2350	2400	2450	2500	2550	2600	2650
L	2292	2342	2392	2442	2492	2542	2592	2642	2692	2742	2792	2842	2892	2942	2992	3042	3092	3142	3192	3242	3292	3342	3392	3442	3492	3542
A	50	100	150	200	50	100	150	200	50	100	150	200	50	100	150	200	50	100	150	200	50	100	150	200	50	100
M	8	8	8	8	9	9	9	9	10	10	10	10	11	11	11	11	12	12	12	12	13	13	13	13	14	14
N	20	20	20	20	22	22	22	22	24	24	24	24	26	26	26	26	28	28	28	28	30	30	30	30	32	32
KG	38.2	38.9	39.6	40.3	41	41.7	42.4	43.1	43.8	44.5	45.2	45.9	46.6	47.3	48	48.7	49.4	50.1	50.8	51.5	52.2	52.9	53.6	54.3	55	55.7

RD 马达右下折
Motor Lower Right

单位(Unit):mm

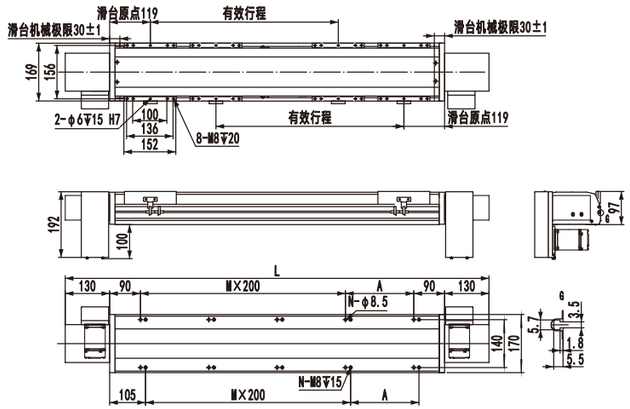

有效行程	100	150	200	250	300	350	400	450	500	550	600	650	700	750	800	850	900	950	1000	1050	1100	1150	1200	1250	1300	1350
L	790	840	890	940	990	1040	1090	1140	1190	1240	1290	1340	1390	1440	1490	1540	1590	1640	1690	1740	1790	1840	1890	1940	1990	2040
A	150	200	50	100	150	200	50	100	150	200	50	100	150	200	50	100	150	200	50	100	150	200	50	100	150	200
M	1	1	2	2	2	2	3	3	3	3	4	4	4	4	5	5	5	5	6	6	6	6	7	7	7	1
N	6	6	8	8	8	8	10	10	10	10	12	12	12	12	14	14	14	14	16	16	16	16	18	18	18	18
KG	19.4	20.1	20.8	215	22.2	22.9	23.6	243	25	25.7	26.4	27.1	278	285	29.2	29.9	30.6	313	32	32.7	33.4	34.1	34.8	35.5	36.2	36.9

有效行程	1400	1450	1500	1550	1600	1650	1700	1750	1800	1850	1900	1950	2000	2050	2100	2150	2200	2250	2300	2350	2400	2450	2500	2550	2600	2650
L	2090	2140	2190	2240	2290	2340	2390	2440	2490	2540	2590	2640	2690	2740	2790	2840	2890	2940	2990	3040	3090	3140	3190	3240	3290	3340
A	50	100	150	200	50	100	150	200	50	100	150	200	50	100	150	200	50	100	150	200	50	100	150	200	50	100
M	8	8	8	8	9	9	9	9	10	10	10	10	11	11	11	11	12	12	12	12	13	13	13	13	14	14
N	20	20	20	20	22	22	22	22	24	24	24	24	26	26	26	26	28	28	28	28	30	30	30	30	32	32
KG	37.6	38.3	39	39.7	40.4	41.1	41.8	42.5	43.2	43.9	44.6	45.3	46	46.7	47.4	48.1	48.8	49.5	50.2	50.9	51.6	52.3	53	53.7	54.4	55.1

RU 马达右上折
Motor Upper Right

单位(Unit):mm

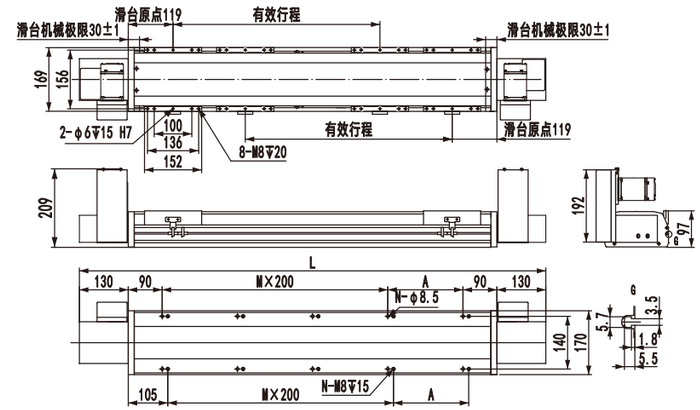

有效行程	100	150	200	250	300	350	400	450	500	550	600	650	700	750	800	850	900	950	1000	1050	1100	1150	1200	1250	1300	1350
L	790	840	890	940	990	1040	1090	1140	1190	1240	1290	1340	1390	1440	1490	1540	1590	1640	1690	1740	1790	1840	1890	1940	1990	2040
A	150	200	50	100	150	200	50	100	150	200	50	100	150	200	50	100	150	200	50	100	150	200	50	100	150	200
M	1	1	2	2	2	2	3	3	3	3	4	4	4	4	5	5	5	5	6	6	6	6	7	7	7	1
N	6	6	8	8	8	8	10	10	10	10	12	12	12	12	14	14	14	14	16	16	16	16	18	18	18	18
KG	19.4	20.1	20.8	215	22.2	22.9	23.6	243	25	25.7	26.4	27.1	278	285	29.2	29.9	30.6	313	32	32.7	33.4	34.1	34.8	35.5	36.2	36.9

有效行程	1400	1450	1500	1550	1600	1650	1700	1750	1800	1850	1900	1950	2000	2050	2100	2150	2200	2250	2300	2350	2400	2450	2500	2550	2600	2650
L	2090	2140	2190	2240	2290	2340	2390	2440	2490	2540	2590	2640	2690	2740	2790	2840	2890	2940	2990	3040	3090	3140	3190	3240	3290	3340
A	50	100	150	200	50	100	150	200	50	100	150	200	50	100	150	200	50	100	150	200	50	100	150	200	50	100
M	8	8	8	8	9	9	9	9	10	10	10	10	11	11	11	11	12	12	12	12	13	13	13	13	14	14
N	20	20	20	20	22	22	22	22	24	24	24	24	26	26	26	26	28	28	28	28	30	30	30	30	32	32
KG	37.6	38.3	39	39.7	40.4	41.1	41.8	42.5	43.2	43.9	44.6	45.3	46	46.7	47.4	48.1	48.8	49.5	50.2	50.9	51.6	52.3	53	53.7	54.4	55.1

SHS Series
齿轮齿条系列
普通级/齿轮齿条驱动/一般环境/无尘环境
ECONOMIC TYPE/RACK AND PINION DRIVE/SEMI-ENCLOSED/FULLY-ENCLOSED



目录
CONTENTS

SHS14



最大行程 3500mm
最大负载 150KG
本体高度 63mm
本体宽度 135mm
..... 227

SHS17



最大行程 5500mm
最大负载 180KG
本体高度 79mm
本体宽度 170mm
..... 231

SHS22



最大行程 5500mm
最大负载 215KG
本体高度 96mm
本体宽度 220mm
..... 235

使用环境 Use Where	传动方式 Driven Mode	产品型号 Model	驱动功率 Motor Power (W)	本体宽幅 Width (mm)	重复定位精度 Positioning Precision (mm)	齿轮齿条规格 Rack and pinion Spec		最大搬运重量"2 Maximum Load Weight		额定速度 Maximum speed"1 (mm/s)
						齿条规格 Rack Specifi-cation	导程 Lead (mm)	水平使用 Horizontal (kg)	垂直使用 Vertical (kg)	
一般环境 Semi-enclosed	齿轮齿条 Rack and pinion	SHS14	400	135	±0.02	M1.5	10	150	35	500
							20	75	18	1000
							33	45	10	1650
		SHS17	750	170	±0.02	M2	13	180	42	650
							26	90	21	1300
							44	54	13	2200
		SHS22	750	220	±0.02	M2	13	215	50	650
							26	108	25	1300
							44	65	15	2200

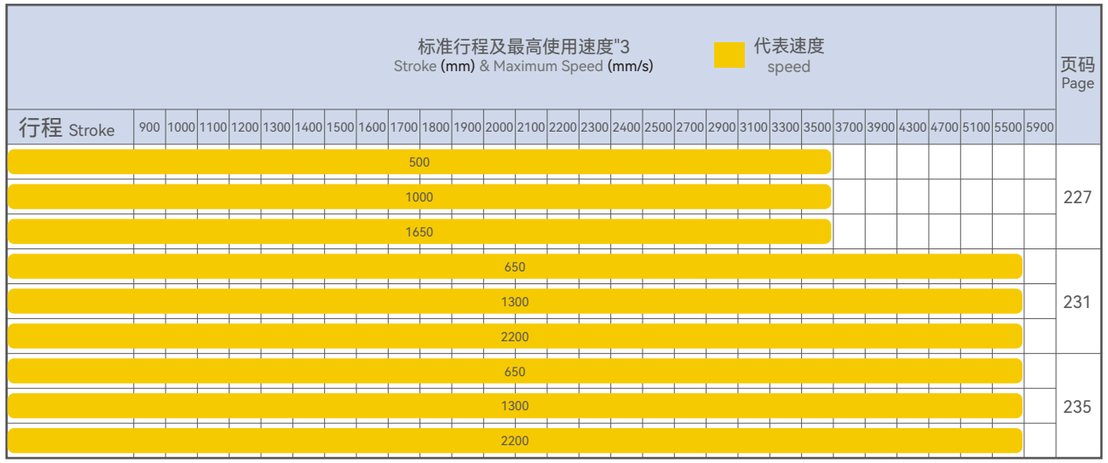

页码 Page
227
231
235

*注 Notes:

1. 额定速度为电机额定转速（3000r/min）时的速度。
The rated speed is the speed at the motor's rated rotation (3000 r/min).

2. 最大可搬运重量为额定转速下加速度0.15G时的质量。如果在最大搬运重量的范围内，则与搬运重量无关，可以按此速度搬运。但是，随着重量增加，加速、减速曲线趋缓，如果移动距离较短，则不能达到标注的最高速度。
The maximum load weight is the mass at rated rotation when the acceleration is 0.15G . If within the range of maximum load weight, it can be transported at this speed, regardless of the load weight. However, as the weight increases, the acceleration and deceleration curves become more gradual. If the movement distance is short, the maximum indicated speed may not be reached.

3. 所有行程的最高速度都对应电机转速为（3000r/min）的速度。请注意，如果未按规定限制电机转数而导致产品损坏，我们将无法提供产品质保服务。
The maximum speed for all strokes corresponds to a motor rotation speed of 3000 r/min. Please note that if the product is damaged due to non-compliance with the defined restrictions on motor rotations, we will be unable to provide warranty services.

4. 行程是指我们标准产品所能达到的最大行程，有特殊要求请咨询销售人员。
Stroke refers to the maximum travel distance that our standard products can achieve. Please consult our sales staff if you have special require-ments.

SHS14 单轴/1-Axis

齿轮齿条驱动
Rack and pinion Drive



此图仅供参考，出货规格详见尺寸规格图
The picture is just for the reference.Please check the actual dimensions on the drawing.

最大行程 Maximum Stroke	最高速度 Maximum Speed	额定扭矩 Maximux Static Torque	齿条规格 Rack Specification	直线导轨 Linear Guide
3500mm	1650mm/s	1.27N·m	M1.5	15×12.5-2支

电机马达连接方式 Motor Connection Style	
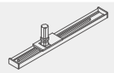	BC

型号表示方式
Ordering Method

SHS14A – L10 – S900 – BC – T40B – C 1 – N

- 本体型号 Ontology Model
- 滑台类型 Slider Type
  - A 标准型 Standard
  - B 防尘型 Dustproof
- 齿条导程 Rock and Pinion Lead
  - 10 10mm
  - 20 20mm
  - 33 33mm
- 有效行程 Maximum Stroke
  - A 标准型 900 - 3500mm
  - B 防尘型 600 - 2500mm
  - 行程间隔 100mm Pitch
- 马达连接方式 Motor Position
  - BC 马达直连外置 Motor Direct Connection
- 马达品牌、功率 Motor Brand 、Power Output
  - T 台达（标准） Delta
  - P 松下（标准） Panasonic
  - Y 安川（标准） Yaskawa
  - C 客户自配 Customer-provided
  - 10 100w
  - 20 200w
  - 40 400w
  - 75 750w
  - B 有刹车 With Brake *
  - 注： 若无刹车则不表示；选用步进电机请咨询销售人员。
- 原点感应器 Origin Sensor
  - 外挂型 Out Side
  - C 马达侧 Moter side
  - D 反马达侧 Opposite Motor Side
  - 无 No Sensor
  - E 无 No Sensor
- 端点极限感应器 Limit Sensor
  - 1 1只 pcs
  - 2 2只 pcs
  - 3 3只 pcs
  - 无 No Sensor
  - 0 无 No Sensor
- 非标定制 Non-Standard Model

基本规格 Specification

性能	重复定位精度 Repeatability (mm)		±0.02		
	齿条导程”1 Rack and Pinion Lead (mm)		10	20	33
	最高速度”2 Maximum Speed (mm/s)		500	1000	1650
	最大可搬运重量 Maximum Payload	水平使用 Horizontal(kg)	150	75	45
		垂直使用 Vertical(kg)	35	18	10
	减速机速比”3 Reducer Speed Ratio		1/10	1/5	1/3
	额定推力 Rate Thrust (N)		758	379	227
	标准行程A Stroke Pitch (mm)		900~3500mm / 间隔 100mm pitch		
配件	驱动功率 AC Servo Motor Output (W)		400		
	直线导轨 Linear Guide(mm)		W15×H12.5		
	原点感应器 Home Sensor	外挂 Outside	EE-SX672(NPN) EE-SX672P(PNP)		

※齿轮转一圈实际导程99.96mm，正确的计算方式为 导程÷减速比×电机转速＝实际速度。

感应器接线图（原点及端点） Sensor Layout

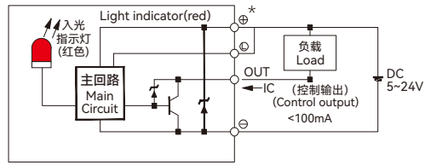

*本产品标准行程工作速度请参照P226页应用。
*Please refer to page for standard stroke working speed.

容许负载力矩表 Allowable Overhang

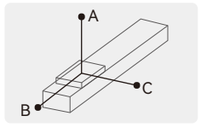

单位(unit): mm

水平安装 Horizontal Installation		A	B	C
导程 10 Lead	50kg	1355	266	242
	100kg	867	173	156
	150kg	567	113	101
导程 20 Lead	22kg	1250	520	450
	40kg	860	277	233
	75kg	560	120	102
导程 33 Lead	15kg	1050	430	380
	30kg	723	150	130
	45kg	320	92	90

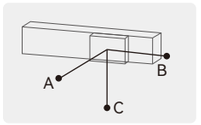

单位(unit): mm

墙壁安装 Wall Installation		A	B	C
导程 10 Lead	50kg	218	238	1340
	100kg	173	200	867
	150kg	113	131	567
导程 20 Lead	22kg	488	560	1588
	40kg	233	277	1260
	75kg	185	195	873
导程 33 Lead	15kg	405	545	1033
	30kg	280	360	867
	45kg	210	212	601

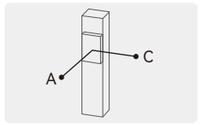

单位(unit): mm

垂直安装 Vertical Installation		A	C
导程 10 Lead	10kg	1230	1180
	22kg	870	780
	35kg	520	480
导程 20 Lead	8kg	1510	1410
	12kg	1230	1130
	18kg	810	720
导程 33 Lead	5kg	1760	1550
	10kg	1015	820
	-	-	-

静态容许负载惯量 Static Loading Moment

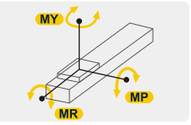

单位(unit): N·m

水平安装 Horizontal Installation	
MY	716
MP	718
MR	631

*力矩所表示的数据，代表重心。
*The torque value in the chart indicate the center of gravity.
*产品在规范的使用条件下,使用寿命为7000公里。
*Operation life is 7000km when the product is using under the specified conditions.
*倒吊使用无法套用标准规范，如有需求请与我们联系。
*Data information is not for ceiling-mount inverse use, contact us for the details if you want to apply ceiling-mount inverse usage.

推荐搭配伺服电机一览表 Recommended Motor Table

品牌 Brand	特征码 Coding	有无刹车 Whether With Brake	马达功率 Motor Power	电源电压 (AC-voltage)	伺服马达型号 Motor Model	伺服驱动型号 Motor Model
台达 Delta	T	无刹车(水平使用) Without Brake(Horizontal Type)	400W	220V	ECMA-C20604RS	ASD-B2-0421-B
		有刹车(垂直使用) With Brake(Vertical Type)	400W	220V	ECMA-C20604SS	ASD-B2-0421-B
松下 Panasonic	P	无刹车(水平使用) Without Brake(Horizontal Type)	400W	220V	MHMF042L1U2M	MBDLN25SG
		有刹车(垂直使用) With Brake(Vertical Type))	400W	220V	MHMF042L1V2M	MBDLN25SG
安川 Yaskawa	Y	无刹车(水平使用) Without Brake(Horizontal Type)	400W	220V	SGM7J04AFC6S	SGD7S2R8A00A002
		有刹车(垂直使用) With Brake(Vertical Type)	400W	220V	SGM7J04AFC6E	SGD7S2R8A00A002

SHS14 单轴/1-Axis

齿轮齿条驱动
Rack and pinion Drive

A 标准型 Standard

单位(Unit):mm

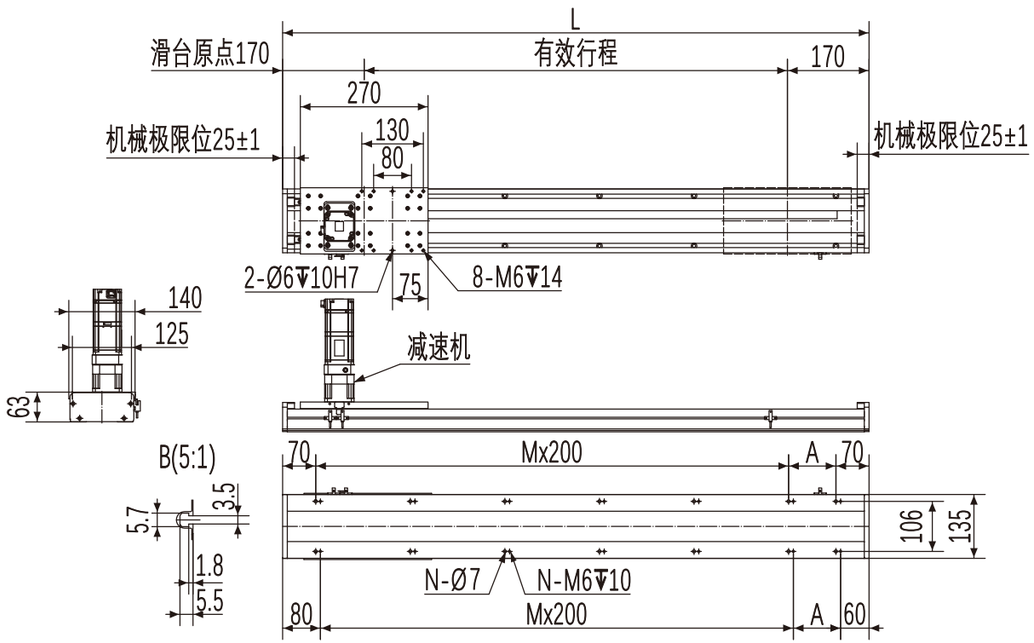

有效行程	900	1000	1100	1200	1300	1400	1500	1600	1700	1800	1900	2000	2100	2200	2300	2400	2500	2600	2700	2800	2900	3000	3100	3200	3300	3400	3500
L	1240	1340	1440	1540	1640	1740	1840	1940	2040	2140	2240	2340	2440	2540	2640	2740	2840	2940	3040	3140	3240	3340	3440	3540	3640	3740	3840
A	100	200	100	200	100	200	100	200	100	200	100	200	100	200	100	200	100	200	100	200	100	200	100	200	100	200	100
M	5	5	6	6	7	7	8	8	9	9	10	10	11	11	12	12	13	13	14	14	15	15	16	16	17	17	18
N	14	14	16	16	18	18	20	20	22	22	24	24	26	26	28	28	30	30	32	32	34	34	36	36	38	38	40
KG	17.5	18.75	20	21.25	22.5	23.75	25	26.25	27.5	28.75	30	31.25	32.5	33.75	35	36.25	37.5	38.75	40	41.25	42.5	43.75	45	46.25	47.5	48.75	50

B 防尘型 Dustproof

单位(Unit):mm

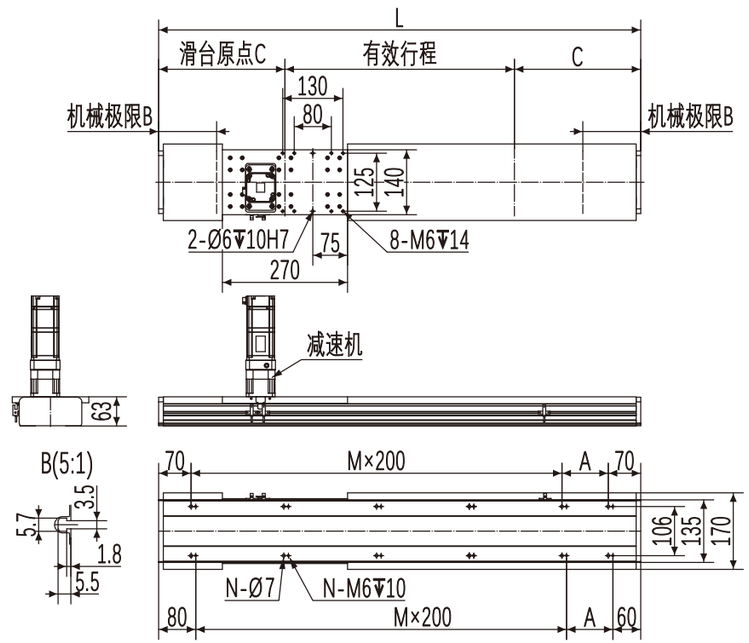

有效行程	600	700	800	900	1000	1100	1200	1300	1400	1500	1600	1700	1800	1900	2000	2100	2200	2300	2400	2500
L	1240	1384	1528	1674	1818	1962	2106	2250	2396	2540	2684	2828	2974	3118	3262	3406	3550	3696	3840	3984
A	100	44	188	134	78	222	166	110	56	200	144	88	234	178	122	66	210	156	100	44
M	5	6	6	7	8	8	9	10	11	11	12	13	13	14	15	16	16	17	18	19
N	14	16	16	18	20	20	22	24	26	26	28	30	30	32	34	36	36	38	40	42
B	180	202	224	247	269	291	313	335	358	380	402	424	447	469	491	513	535	558	580	602
C	320	342	364	387	409	431	453	475	498	520	542	564	587	609	631	653	675	698	720	742
KG	17.5	19.3	21.1	22.93	24.73	26.53	28.33	30.13	31.95	33.75	35.55	37.35	39.18	40.98	42.78	44.58	46.38	48.2	50	51.8

可选定制方案介绍（多个载重滑台）

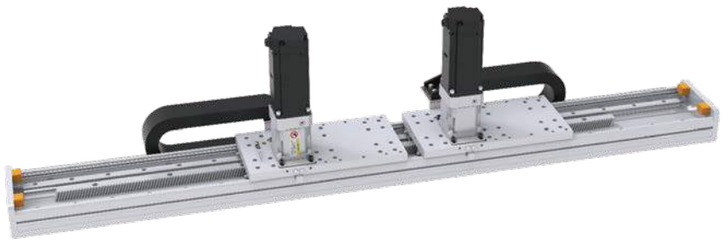

升级配置：

增加多个载重滑台，
满足更多使用要求。

B款防尘型产品效果图



升级配置：

增加柔性风琴防护罩，
可适应更多使用环境。

SHS17 单轴/1-Axis

齿轮齿条驱动
Rack and pinion Drive



此图仅供参考，出货规格详见尺寸规格图
The picture is just for the reference.Please check the actual dimensions on the drawing.

最大行程 Maximum Stroke	5500mm	最高速度 Maximum Speed	2200mm/s	额定扭矩 Maximux Static Torque	2.39N·m	齿条规格 Rack Specification	M2	直线导轨 Linear Guide	20×15-2支

电机马达连接方式 Motor Connection Style	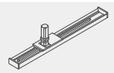 BC

型号表示方式
Ordering Method

SHS17A – L13 – S900 – BC – T75B – C 1 – N

- 本体型号 Ontology Model
- 滑台类型 Slider Type
  - A 标准型 Standard
  - B 防尘型 Dustproof
- 齿条导程 Rock and Pinion Lead
  - 13 13mm
  - 26 26mm
  - 44 44mm
- 有效行程 Maximum Stroke
  - A 标准型 900 - 5500mm
  - B 防尘型 600 - 4000mm
  - 行程间隔 100mm Pitch
- 马达连接方式 Motor Position
  - BC 马达直连外置 Motor Direct Connection
- 马达品牌、功率 Motor Brand 、Power Output
  - T 台达（标准） Delta
  - P 松下（标准） Panasonic
  - Y 安川（标准） Yaskawa
  - C 客户自配 Customer-provided
  - 10 100w
  - 20 200w
  - 40 400w
  - 75 750w
  - B 有刹车 With Brake *
  - 注： 若无刹车则不表示；选用步进电机请咨询销售人员。
- 原点感应器 Origin Sensor
  - 外挂型 Out Side
  - C 马达侧 Moter side
  - D 反马达侧 Opposite Motor Side
  - 无 No Sensor
  - E 无 No Sensor
- 端点极限感应器 Limit Sensor
  - 1 1只 pcs
  - 2 2只 pcs
  - 3 3只 pcs
  - 无 No Sensor
  - 0 无 No Sensor
- 非标定制 Non-Standard Model

基本规格 Specification

性能	重复定位精度 Repeatability (mm)		±0.02		
	齿条导程”1 Rack and Pinion Lead (mm)		13	26	44
	最高速度”2 Maximum Speed (mm/s)		650	1300	2200
	最大可搬运重量 Maximum Payload	水平使用 Horizontal(kg)	180	90	54
		垂直使用 Vertical(kg)	42	21	13
	减速机速比”3 Reducer Speed Ratio		1/10	1/5	1/3
	额定推力 Rate Thrust (N)		1071	535	321
	标准行程A Stroke Pitch (mm)		900~5500mm / 间隔 100mm pitch		
配件	驱动功率 AC Servo Motor Output (W)		750		
	直线导轨 Linear Guide(mm)		W20×H15		
	原点感应器 Home Sensor	外挂 Outside	EE-SX672(NPN) EE-SX672P(PNP)		

※齿轮转一圈实际导程133.2mm，正确的计算方式为 导程÷减速比×电机转速＝实际速度。

感应器接线图（原点及端点） Sensor Layout

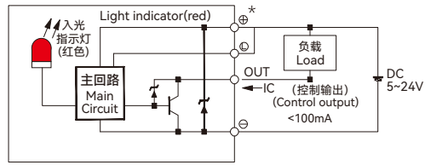

*本产品标准行程工作速度请参照P226页应用。
*Please refer to page P226 for standard stroke working speed.

容许负载力矩表 Allowable Overhang

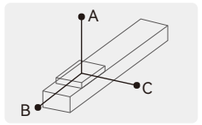

单位(unit): mm

水平安装 Horizontal Installation		A	B	C
导程 13 Lead	55kg	1789	443	380
	100kg	1300	260	195
	180kg	660	140	106
导程 26 Lead	40kg	1210	533	475
	60kg	930	420	381
	90kg	780	340	306
导程 44 Lead	20kg	1065	415	380
	35kg	630	250	245
	54kg	294	155	143

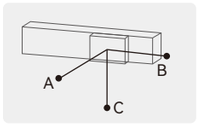

单位(unit): mm

墙壁安装 Wall Installation		A	B	C
导程 13 Lead	55kg	265	295	1355
	100kg	215	230	915
	180kg	150	162	637
导程 26 Lead	40kg	375	410	1322
	60kg	230	260	1032
	90kg	165	180	765
导程 44 Lead	20kg	480	550	1120
	35kg	313	320	753
	54kg	195	205	476

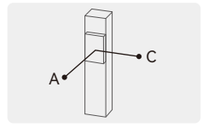

单位(unit): mm

垂直安装 Vertical Installation		A	C
导程 13 Lead	13kg	1870	1680
	21kg	1280	1102
	42kg	650	498
导程 26 Lead	8kg	1840	1688
	13kg	1260	1073
	21kg	965	767
导程 44 Lead	7kg	1530	1340
	13kg	1065	845
	-	-	-

静态容许负载惯量 Static Loading Moment

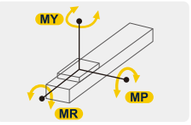

单位(unit): N·m

水平安装 Horizontal Installation	
MY	1342
MP	1344
MR	1180

*力矩所表示的数据，代表重心。
*The torque value in the chart indicate the center of gravity.
*产品在规范的使用条件下,使用寿命为7000公里。
*Operation life is 7000km when the product is using under the specified conditions.
*倒吊使用无法套用标准规范，如有需求请与我们联系。
*Data information is not for ceiling-mount inverse use, contact us for the details if you want to apply ceiling-mount inverse usage.

推荐搭配伺服电机一览表 Recommended Motor Table

品牌 Brand	特征码 Coding	有无刹车 Whether With Brake	马达功率 Motor Power	电源电压 (AC-voltage)	伺服马达型号 Motor Model	伺服驱动型号 Motor Model
台达 Delta	T	无刹车(水平使用) Without Brake(Horizontal Type)	750W	220V	ECMA-C20807RS	ASD-B2-0721-B
		有刹车(垂直使用) With Brake(Vertical Type)	750W	220V	ECMA-C20807SS	ASD-B2-0721-B
松下 Panasonic	P	无刹车(水平使用) Without Brake(Horizontal Type)	750W	220V	MHMF082L1U2M	MCDLN35SG
		有刹车(垂直使用) With Brake(Vertical Type)	750W	220V	MHMF082L1V2M	MCDLN35SG
安川 Yaskawa	Y	无刹车(水平使用) Without Brake(Horizontal Type)	750W	220V	SGM7J08AFC6S	SGD7S5R5A00A002
		有刹车(垂直使用) With Brake(Vertical Type)	750W	220V	SGM7J08AFC6E	SGD7S5R5A00A002

SHS17 单轴/1-Axis

齿轮齿条驱动
Rack and pinion Drive

A 标准型 Standard

单位(Unit):mm

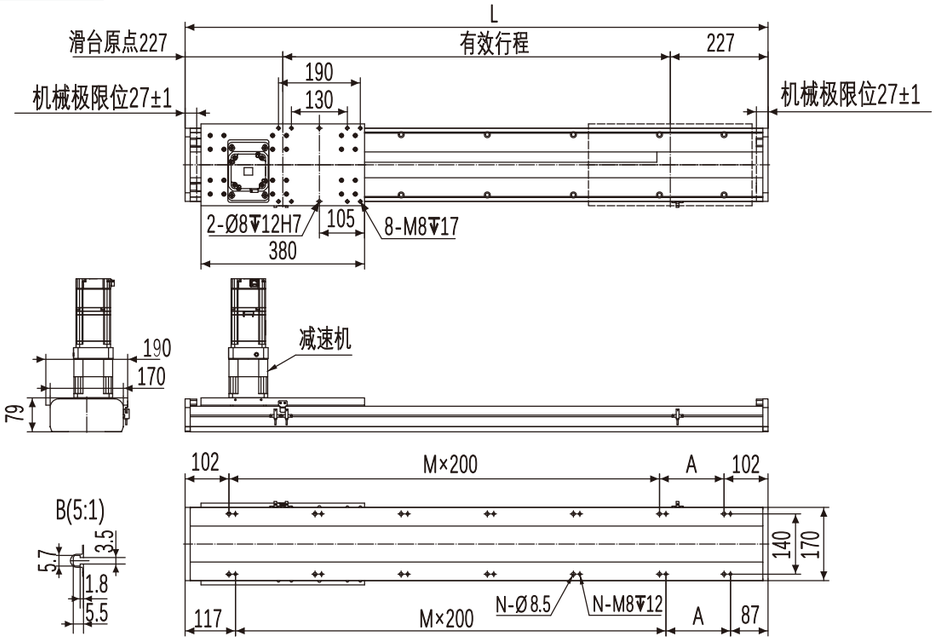

有效行程	900	1000	1100	1200	1300	1400	1500	1600	1700	1800	1900	2000	2100	2200	2300	2400	2500	2600	2700	2800	2900	3000	3100	3200	3300	3400	3500
L	1354	1454	1554	1654	1754	1854	1954	2054	2154	2254	2354	2454	2554	2654	2754	2854	2954	3054	3154	3254	3354	3454	3554	3654	3754	3854	3954
A	150	50	150	50	150	50	150	50	150	50	150	50	150	50	150	50	150	50	150	50	150	50	150	50	150	50	150
M	5	6	6	7	7	8	8	9	9	10	10	11	11	12	12	13	13	14	14	15	15	16	16	17	17	18	18
N	14	16	16	18	18	20	20	22	22	24	24	26	26	28	28	30	30	32	32	34	34	36	36	38	38	40	40
KG	29	30.75	32.5	34.25	36	37.75	39.5	41.25	43	44.75	46.5	48.25	50	51.75	53.5	55.25	57	58.75	60.5	62.25	64	65.75	67.5	69.25	71	72.75	74.5

有效行程	3600	3700	3800	3900	4000	4100	4200	4300	4400	4500	4600	4700	4800	4900	5000	5100	5200	5300	5400	5500
L	4054	4154	4254	4354	4454	4554	4654	4754	4854	4954	5054	5154	5254	5354	5454	5554	5654	5754	5854	5954
A	50	150	50	150	50	150	50	150	50	150	50	150	50	150	50	150	50	150	50	150
M	19	19	20	20	21	21	22	22	23	23	24	24	25	25	26	26	27	27	28	28
N	42	42	44	44	46	46	48	48	50	50	52	52	54	54	56	56	58	58	60	60
KG	76.25	78	79.75	81.5	83.25	85	86.75	88.5	90.25	92	93.75	95.5	97.25	99	100.7	102.5	104.2	106	107.7	109.5

超长行程下单，需要延长交货期。请咨询销售人员。
Extra long stroke order, need toextend the delivery time. Please consult the sales for details.

B 防尘型 Dustproof

单位(Unit):mm

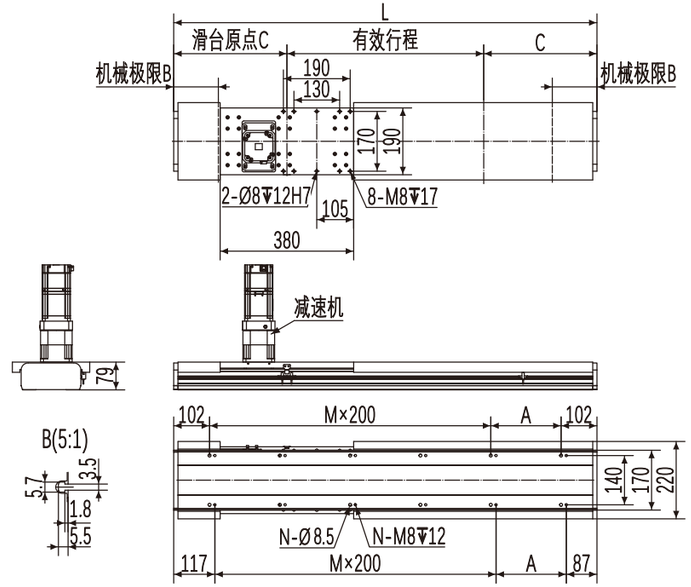

有效行程	600	700	800	900	1000	1100	1200	1300	1400	1500	1600	1700	1800	1900	2000	2100	2200	2300	2400	2500	2600
L	1302	1438	1574	1710	1846	1984	2120	2256	2392	2528	2664	2802	2938	3074	3210	3346	3484	3620	3756	3892	4028
A	98	234	170	106	42	180	116	52	188	124	60	198	134	70	206	142	80	216	152	88	224
M	5	5	6	7	8	8	9	10	10	11	12	12	13	14	14	15	16	16	17	18	18
N	14	14	16	18	20	20	22	24	24	26	28	28	30	32	32	34	36	36	38	40	40
B	156	174	192	210	228	247	265	283	301	319	337	356	374	392	410	428	447	465	483	501	519
C	351	369	387	405	423	442	460	478	496	514	532	551	569	587	605	623	642	660	678	696	714
KG	28.09	30.47	32.85	35.23	37.61	40.03	42.41	44.79	47.17	49.55	51.93	54.34	56.72	59.1	61.48	63.86	66.28	68.66	71.04	73.42	75.8

有效行程	2700	2800	2900	3000	3100	3200	3300	3400	3500	3600	3700	3800	3900	4000
L	4164	4302	4438	4574	4710	4846	4984	5120	5256	5392	5528	5664	5802	5938
A	160	98	234	170	106	42	180	116	52	188	124	60	198	134
M	19	20	20	21	22	23	23	24	25	25	26	27	27	28
N	42	44	44	46	48	50	50	52	54	54	56	58	58	60
B	537	556	574	592	610	628	647	665	683	701	719	737	756	774
C	732	751	769	787	805	823	842	860	878	896	914	932	951	969
KG	78.18	80.59	82.97	85.35	87.73	90.11	92.53	94.91	97.29	99.67	102.05	104.43	106.84	109.22

超长行程下单，需要延长交货期。请咨询销售人员。
Extra long stroke order, need toextend the delivery time. Please consult the sales for details.

可选定制方案介绍（多个载重滑台）

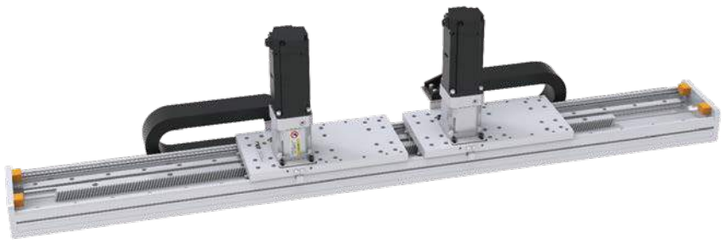

升级配置：

增加多个载重滑台，
满足更多使用要求。

B款防尘型产品效果图



升级配置：

增加柔性风琴防护罩，
可适应更多使用环境。

SHS22 单轴/1-Axis

齿轮齿条驱动
Rack and pinion Drive



此图仅供参考，出货规格详见尺寸规格图
The picture is just for the reference.Please check the actual dimensions on the drawing.

最大行程 Maximum Stroke	5500mm	最高速度 Maximum Speed	2200mm/s	额定扭矩 Maximux Static Torque	2.39N·m	齿条规格 Rack Specification	M2	直线导轨 Linear Guide	23×18-2支

电机马达连接方式 Motor Connection Style	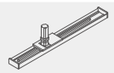 BC

型号表示方式
Ordering Method

SHS22A – L13 – S900 – BC – T75B – C 1 – N

- SHS22A 本体型号 Ontology Model
- L 滑台类型 Slider Type: A 标准型 Standard; B 防尘型 Dustproof
- 13 齿条导程 Rock and Pinion Lead: 13 13mm; 26 26mm; 44 44mm
- S900 有效行程 Maximum Stroke: A 标准型 900 - 5500mm; B 防尘型 600 - 4000mm; 行程间隔 100mm Pitch
- BC 马达连接方式 Motor Position: BC 马达直连外置 Motor Direct Connection
- T75B 马达品牌、功率 Motor Brand 、Power Output: T 台达（标准）Delta; P 松下（标准）Panasonic; Y 安川（标准）Yaskawa; C 客户自配 Customer-provided; 10 100w; 20 200w; 40 400w; 75 750w; B 有刹车 With Brake *
  注： 若无刹车则不表示；选用步进电机请咨询销售人员。
- C 原点感应器 Origin Sensor: 外挂型 Out Side; C 马达侧 Moter side; D 反马达侧 Opposite Motor Side; 无 No Sensor; E 无 No Sensor
- 1 端点极限感应器 Limit Sensor: 1 1只 pcs; 2 2只 pcs; 3 3只 pcs; 无 No Sensor; 0 无 No Sensor
- N 非标定制 Non-Standard Model

基本规格 Specification

性能	重复定位精度 Repeatability (mm)		±0.02		
	齿条导程"1 Rack and Pinion Lead (mm)		13	26	44
	最高速度"2 Maximum Speed (mm/s)		650	1300	2200
	最大可搬运重量 Maximum Payload	水平使用 Horizontal(kg)	215	108	65
		垂直使用 Vertical(kg)	50	25	15
	减速机速比"3 Reducer Speed Ratio		1/10	1/5	1/3
	额定推力 Rate Thrust (N)		1071	535	321
	标准行程A Stroke Pitch (mm)		900~5500mm / 间隔 100mm pitch		
配件	驱动功率 AC Servo Motor Output (W)		750		
	直线导轨 Linear Guide(mm)		W23×H18		
	原点感应器 Home Sensor	外挂 Outside	EE-SX672(NPN) EE-SX672P(PNP)		

※齿轮转一圈实际导程133.2mm，正确的计算方式为 导程÷减速比×电机转速＝实际速度。

感应器接线图（原点及端点） Sensor Layout

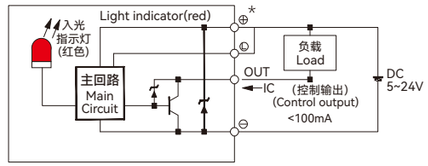

*本产品标准行程工作速度请参照P226页应用。
*Please refer to page P226 for standard stroke working speed.

容许负载力矩表 Allowable Overhang

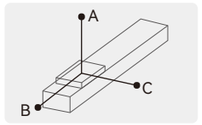

单位(unit): mm

水平安装 Horizontal Installation		A	B	C
导程 13 Lead	65kg	1955	473	405
	110kg	1410	315	225
	215kg	890	160	115
导程 26 Lead	40kg	1315	611	535
	70kg	1020	493	415
	108kg	815	377	320
导程 44 Lead	30kg	1130	522	435
	45kg	780	315	286
	65kg	333	185	165

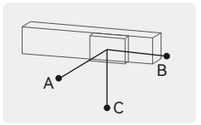

单位(unit): mm

墙壁安装 Wall Installation		A	B	C
导程 13 Lead	65kg	316	333	1488
	110kg	268	288	1015
	215kg	156	166	655
导程 26 Lead	40kg	488	513	1560
	70kg	292	325	1221
	108kg	189	218	871
导程 44 Lead	30kg	520	583	1364
	45kg	366	395	815
	65kg	226	265	547

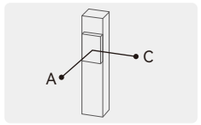

单位(unit): mm

垂直安装 Vertical Installation		A	C
导程 13 Lead	15kg	2013	1835
	25kg	1388	1255
	50kg	733	588
导程 26 Lead	8kg	1955	1812
	15kg	1413	1215
	25kg	1106	893
导程 44 Lead	9kg	1653	1455
	15kg	1216	988
	-	-	-

静态容许负载惯量 Static Loading Moment

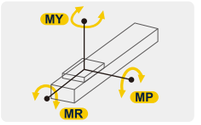

单位(unit): N·m

水平安装 Horizontal Installation	
MY	2052
MP	2052
MR	1810

*力矩所表示的数据，代表重心。
*The torque value in the chart indicate the center of gravity.
*产品在规范的使用条件下,使用寿命为7000公里。
*Operation life is 7000km when the product is using under the specified conditions.
*倒吊使用无法套用标准规范，如有需求请与我们联系。
*Data information is not for ceiling-mount inverse use, contact us for the details if you want to apply ceiling-mount inverse usage.

推荐搭配伺服电机一览表 Recommended Motor Table

品牌 Brand	特征码 Coding	有无刹车 Whether With Brake	马达功率 Motor Power	电源电压 (AC-voltage)	伺服马达型号 Motor Model	伺服驱动型号 Motor Model
台达 Delta	T	无刹车(水平使用) Without Brake(Horizontal Type)	750W	220V	ECMA-C20807RS	ASD-B2-0721-B
		有刹车(垂直使用) With Brake(Vertical Type)	750W	220V	ECMA-C20807SS	ASD-B2-0721-B
松下 Panasonic	P	无刹车(水平使用) Without Brake(Horizontal Type)	750W	220V	MHMF082L1U2M	MCDLN35SG
		有刹车(垂直使用) With Brake(Vertical Type)	750W	220V	MHMF082L1V2M	MCDLN35SG
安川 Yaskawa	Y	无刹车(水平使用) Without Brake(Horizontal Type)	750W	220V	SGM7J08AFC6S	SGD7S5R5A00A002
		有刹车(垂直使用) With Brake(Vertical Type)	750W	220V	SGM7J08AFC6E	SGD7S5R5A00A002

SHS22 单轴/1-Axis

齿轮齿条驱动
Rack and pinion Drive

A 标准型 Standard

单位(Unit):mm

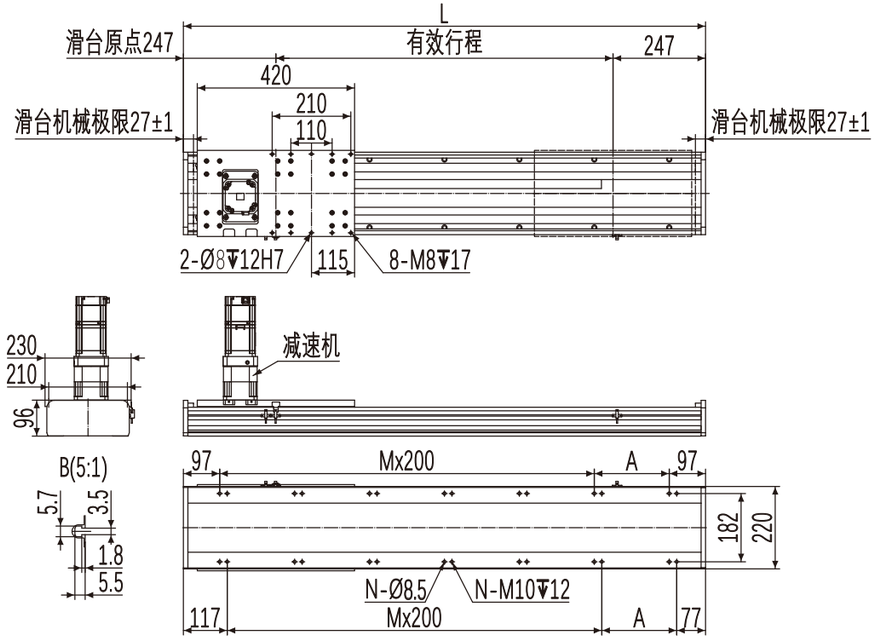

有效行程	900	1000	1100	1200	1300	1400	1500	1600	1700	1800	1900	2000	2100	2200	2300	2400	2500	2600	2700	2800	2900	3000	3100	3200	3300	3400	3500
L	1394	1494	1594	1694	1794	1894	1994	2094	2194	2294	2394	2494	2594	2694	2794	2894	2994	3094	3194	3294	3394	3494	3594	3694	3794	3894	3994
A	200	100	200	100	200	100	200	100	200	100	200	100	200	100	200	100	200	100	200	100	200	100	200	100	200	100	200
M	5	6	6	7	7	8	8	9	9	10	10	11	11	12	12	13	13	14	14	15	15	16	16	17	17	18	18
N	14	16	16	18	18	20	20	22	22	24	24	26	26	28	28	30	30	32	32	34	34	36	36	38	38	40	40
KG	46.2	48.87	51.54	54.21	56.88	59.55	62.22	64.89	67.56	70.23	72.9	75.57	78.24	80.91	83.58	86.25	88.92	91.59	94.26	96.93	99.6	102.2	104.9	107.6	110.3	113	115.6

有效行程	3600	3700	3800	3900	4000	4100	4200	4300	4400	4500	4600	4700	4800	4900	5000	5100	5200	5300	5400	5500
L	4094	4194	4294	4394	4494	4594	4694	4794	4894	4994	5094	5194	5294	5394	5494	5594	5694	5794	5894	5994
A	100	200	100	200	100	200	100	200	100	2000	100	200	100	200	100	200	100	200	100	200
M	19	19	20	20	21	21	22	22	23	23	24	24	25	25	26	26	27	27	28	28
N	42	42	44	44	46	46	48	48	50	50	52	52	54	54	56	56	58	58	60	60
KG	118.3	121	123.6	126.3	129	131.6	134.3	137	139.7	142.3	145	147.7	150.3	153	155.7	158.3	161	163.7	166.3	169

超长行程下单，需要延长交货期。
请咨询销售人员。
Extra long stroke order, need toextend the delivery time.
Please consult the sales for details.

可选定制方案介绍（多个载重滑台）

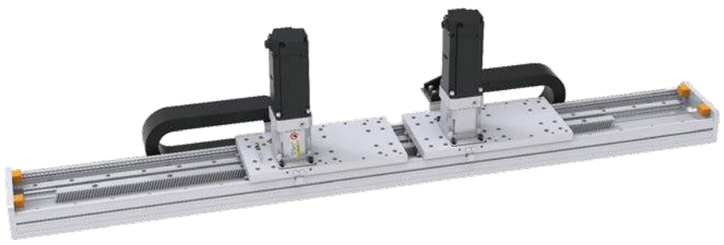

升级配置：

增加多个载重滑台，
满足更多使用要求。

B 防尘型 Dustproof

单位(Unit):mm

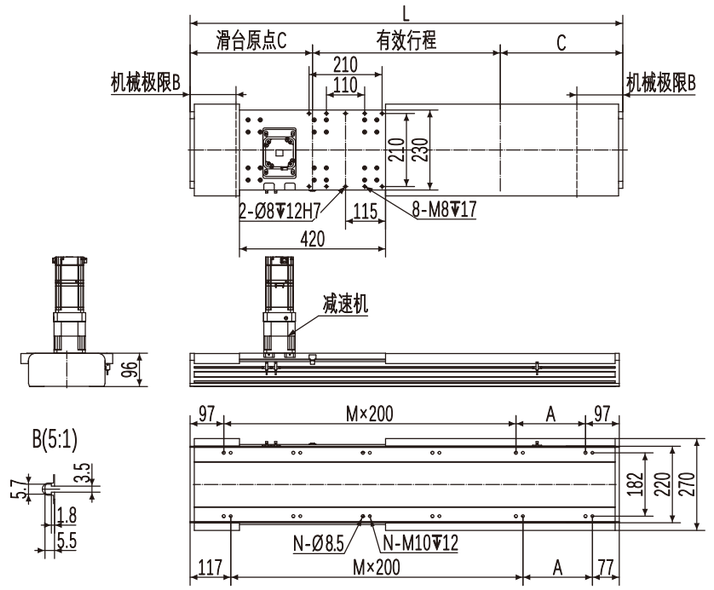

有效行程	600	700	800	900	1000	1100	1200	1300	1400	1500	1600	1700	1800	1900	2000	2100	2200	2300	2400	2500	2600
L	1342	1478	1614	1750	1886	2024	2160	2296	2432	2568	2704	2842	2978	3114	3250	3386	3524	3660	3796	3932	4068
A	148	84	220	156	92	230	166	102	238	174	110	48	184	120	56	192	130	66	202	138	74
M	5	6	6	7	8	8	9	10	10	11	12	13	13	14	15	15	16	17	17	18	19
N	14	16	16	18	20	20	22	24	24	26	28	30	30	32	34	34	36	38	38	40	42
B	156	174	192	210	228	247	265	283	301	319	337	356	374	392	410	428	447	465	483	501	519
C	317	389	407	425	443	462	480	498	516	534	552	571	589	607	625	643	662	680	698	716	73
KG	444.8	48.4	52.1	55.7	59.3	63	66.7	70.3	73.9	77.6	81.2	84.9	88.5	92.1	95.8	99.4	103.1	106.7	110.3	114	117.6

有效行程	2700	2800	2900	3000	3100	3200	3300	3400	3500	3600	3700	3800	3900	4000
L	4204	4342	4478	4614	4750	4886	5024	5160	5296	5432	5568	5704	5842	5978
A	210	148	84	220	156	92	230	166	102	238	174	110	48	184
M	19	20	21	21	22	23	23	24	25	25	26	27	28	28
N	42	44	46	46	48	50	50	52	54	54	56	58	60	60
B	537	556	574	592	610	628	647	665	683	701	719	737	756	774
C	752	771	789	807	825	843	862	880	898	916	934	952	971	989
KG	121.2	124.9	128.5	132.2	135.8	139.4	143.1	146.8	150.4	154.01	157.7	161.3	165	168.6

超长行程下单，需要延长交货期。
请咨询销售人员。
Extra long stroke order, need toextend the delivery time.
Please consult the sales for details.

B款防尘型产品效果图



升级配置：

增加柔性风琴防护罩，
可适应更多使用环境。

SKR-G Series
直线电机(质惠)系列
(有铁芯系列)
(Iron-core Linear Servo Motor)



目录
CONTENTS

SKR12G



最大行程 2510mm
最大负载 40KG
本体高度 85mm
本体宽度 120mm
..... 243

SKR17G



最大行程 2510mm
最大负载 100KG
本体高度 97mm
本体宽度 170mm
..... 251

SKR14G



最大行程 2510mm
最大负载 80KG
本体高度 87mm
本体宽度 140mm
..... 247

SKR22G



最大行程 2498mm
最大负载 120KG
本体高度 122mm
本体宽度 220mm
..... 255

内部结构图 Inner Structure

行程最长到 2510mm
Maximum stroke: 2510mm

重复精度 ±0.002mm
Repeatability: ± 0.002mm

多滑台(动子)选择
Various options of carriage

高精度、高速度、长行程
High accuracy, high speed, long stroke

A 高刚性本体/高刚性盖板
High Rigid Body / High Rigid Upper Cover

高刚性盖板
High rigidity cover

特殊抗弯曲设计，长行程使用时，盖板不容易扭曲变形
Special anti-flexing design.
When it is long stroke,the cover is not easy to distort.



B 动子：线圈
Rotor: Moving Coil

C 定子：磁板
Stator: Magnet Track



磁栅/光栅

搭配编码器一览表 Encoder

品牌 Brand	型号标号 Mark	编码器型号 Encoder Model	分辨率 Resolving power	反应速度 Reaction rate	出力信号 Output signal	最大可用长度 Maximum available length	IP等级 IP level
HOPO	H	LH200-001-5-8-0.5 -DB9	1μm	4m/s	A/B	15,000mm	67
		HCA2000-001-26-B-11-0.5-DB9	1μm	4m/s	A/B	15,000mm	67
LAMOTION	L	RU2LCFN03R	1μm	4m/s	A/B	15,000mm	68
		AL26B100-30M	0.1μm	4m/s	A/B	15,000mm	68

如需更高精度及速度请咨询销售人员 Please consult the salesman for higher accuracy and speed.



驱动器

搭配驱动器一览表 Recommended Controller Table

品牌 Brand	驱动器记号 Mark	驱动器型号 Driver Model	马达功率 Watp	电源电压 AC-voltage	通讯信号 Connection signal
固高 Googol	G	GSHD	400W	单相220V 三相220V	TTL 1.VV
埃斯顿 Estun	E	ED3L	400W	单相220V 三相220V	TTL IGBTPWM

可配套两种市面常用之直线驱动器



特点
Features

超低顿振，可取代无铁芯直线电机
(Low cogging force able to replace iron-less liner motor.)。
正弦波绕线，出力平顺
(Sine distributed winding for producing smooth thrust.)。
锁付面为高导热铝板，散热佳、高推力
(Build-in aluminum mounting plate for excellent heat dissipation.)。
全金属覆盖，无电磁干扰
(Fully covered by metal shielding to eliminate EMI problem.)。

高刚性本体/高刚性盖板
High Rigid Body / High Rigid Upper Cover

静音工作
Quiet operation:

可有效降低运转时噪音，提升运转平顺性、寿命与润滑效率。具有更广发的产业应用性，更适合于高速、宁静与低发尘需求的高科技产业。
Effectively reduce the operating noise and enhance the smoothness,durability and lubrication efficiency.
It is broader in different industrial application and more suitable for higt speed,Quiet and low dust requirement of high-tech industries.

dB

多种组合应用方式
Variety of Combinations

可选配单轴多动力滑台和同步双驱动轴。可配多个滑台。
Optional multi powered carriagees on one axis or Synchronized action on multi axis.
Multiple sliding seats,




相关产品信息请参考阅读本选型目录。
For further information,please refer to the individual manual.

多样化滑台定制
Carriage Customize



双滑台双马达型
Double carriage double motor drive

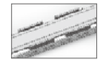

双滑台单马达型
Double carriage single motor drive



滑台加长单马达型
Long carriage single motor drive

SKR12G 单轴/1-Axis

直线电机 (有铁芯系列)
Iron-core Linear Servo Motor

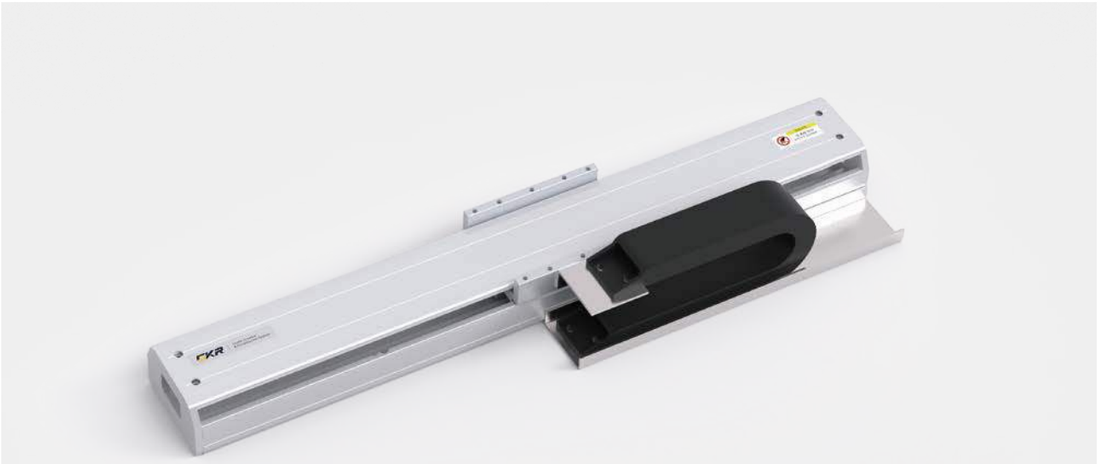

此图仅供参考，出货规格详见尺寸规格图
The picture is just for the reference.Please check the actual dimensions on the drawing.

最大行程 Maximum Stroke	2510mm	最高速度 Maximum Speed	4000mm/s	峰值推力 Peak Force	100~495/N	连续推力 Rated Force@100C	40~165/N	直线导轨 Linear Guide	15×H12.5支

型号表示方式
Ordering Method

本体型号 Ontology Model	线圈 Coil	有效行程 Effective Stroke	编码器 Encoder	驱动器 Driver	感应器选项 Sensor options	滑台数量 Slider number	非标定制 Non-standard Model
SKR12G	C1	S512	H	G	C3	1	N

本体型号

线圈规格 Coil specifications
- 标准型 MFA35A-C1
- 加长型 MFA35B-C2
- 高负载 MFAS40B-C3
- 大承载 MFAS40C-C4

*最大行程 Maximum Stroke

行程范围	2510mm
128间隔	128mm pat

注： 非标准规格方案定制，请咨询销售人员。
Note: Non-standard specifications, please consult the salesman.

编码器 Encoder
- H 霍浦磁栅 1μm HOPO
- L 大连榕树光栅 0.1μm LAMOTION

驱动器
- G 固高 Googol
- E 埃斯顿 Estun

原点感应器 Origin Sensor
- C1 尺上感应器（光栅）
- C3 感应器×3pcs Sensor

注： 前极限后极限并接驱动器
Note:Front&Rear sensors connect driver

滑台 Slider
- 1 滑台数量

注：同一条模组上可多个滑台
Note: One body can use several slider

基本规格 Specification

驱动方式 Type(mm)		MFA35A-C1	MFA35B-C2	MFAS40B-C3	MFAS40C-C4
性能	编码器 Encoder	磁栅尺 / 光栅尺			
	最高速度 "1"2 (mm/s) Maximum Speed	4000			
	最大加速度 "2 (G) Maximum Payload	2.5			
	最大负载 "3 (kg) Payload	10	20	30	40
	分辨率 (μm) Resolution	1μm/5μm			
	峰值推力 (N) Peak Force	100	200	330	495
	连续推力 (N) Rated Force @ 100C	40	80	110	165
	标准行程 (mm) Stroke Pitch	128~2510/ 间隔 128			
	使用温度 (℃) Use Temperature	0~40			

- ◆ 最高速度最小分辨率而变化。
  Maximum speed minimum resolution change.
- ◆ 动作速度、加速度等规格受负载的限制。
  The speed, acceleration is limited by load.
- ◆ 加速度为2G动作时的负载，所到达速度，受推力和速度特性的限制。
  The acceleration is the load of 2G action, speed is limited by the thrust and velocity characteristics.
- ◆ 反复运动0间隙。
  Repeat the zero clearance.
- ◆ 使用增量型磁性尺，行走定位精度可由软件修正。
  Using the incremental magnetic ruler, the accuracy of walking positional can be modified by software.
- ◆ 如需要标准配置以外的行程，请咨询销售人员。
  Consulting the salesman if you need non-standard stroke.

感应器接线图 （原点及端点） Sensor Layout

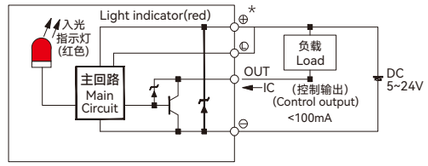

搭配编码器一览表 Encoder

品牌 Brand	型号标号 Mark	编码器型号 Encoder Model	分辨率 Resolving power	反应速度 Reaction rate	出力信号 Output signal	最大可用长度 Maximum available length	IP等级 IP level
HOPO	H	LH200-001-5-8-0.5-DB9	1μm	4m/s	A/B	15,000mm	67
		HCA2000-001-26-B-11-0.5-DB9	1μm	4m/s	A/B	15,000mm	67
LAMOTION	L	RU2LCFN03R	1μm	4m/s	A/B	15,000mm	68
		AL26B100-30M	0.1μm	4m/s	A/B	15,000mm	68

如需更高精度及速度请咨询销售人员 Please consult the salesman for higher accuracy and speed.

搭配驱动器一览表 Recommended Controller Table

品牌 Brand	驱动器记号 Mark	驱动器型号 Driver Model	马达功率 Watp	电源电压 AC-voltage	通讯信号 Connection signal
固高 Googol	G	GSHD	400W	单相220V 三相220V	TTL 1.VV
埃斯顿 Estun	E	ED3L	400W	单相220V 三相220V	TTL IGBTPWM

SKR12G 单轴/1-Axis

MFA35A-C1

单位(Unit):mm

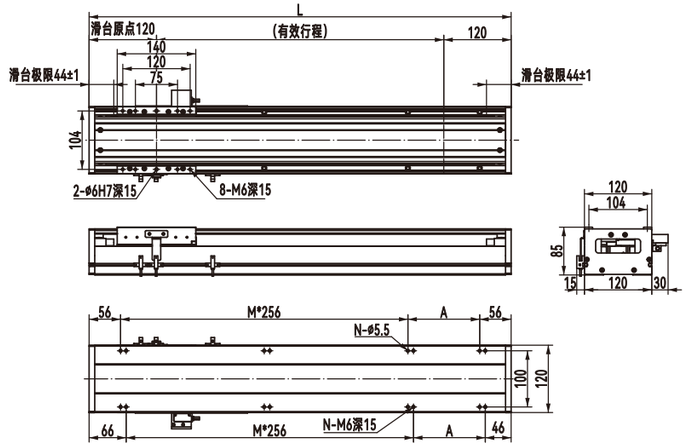

有效行程	128	256	384	512	640	768	896	1024	1152	1280	1408	1536	1664	1792	1920	2048	2176	2304	2432
L	368	496	624	752	880	1008	1136	1264	1392	1520	1648	1776	1904	2032	2160	2288	2416	2544	2672
A	256	128	256	128	256	128	256	128	256	128	256	128	256	128	256	128	256	128	256
M	0	1	1	2	2	3	3	4	4	5	5	6	6	7	7	8	8	9	9
N	4	6	6	8	8	10	10	12	12	14	14	16	16	18	18	20	20	22	22
KG	6	7.2	8.4	9.6	10.8	12	13.2	14.4	15.6	16.8	18	19.2	20.4	21.6	22.8	24	25.2	26.4	27.6

*以上为标准有效行程，若超出，请联系销售顾问确认交期。The above is the standard valid itinerary. If exceeded, please contact your sales advisor to confirm the delivery schedule.

MFA35B-C2

单位(Unit):mm

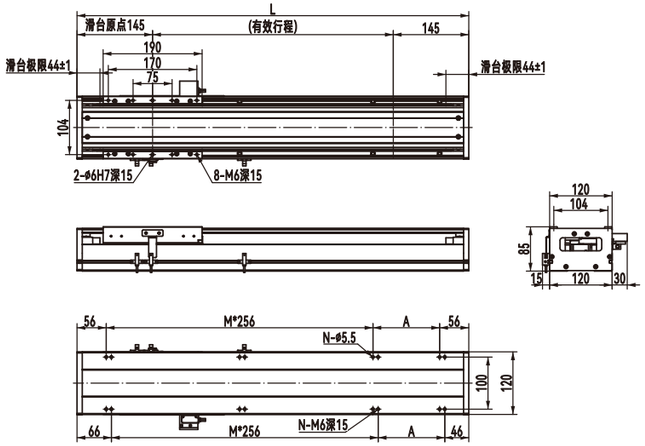

有效行程	206	334	462	590	718	846	974	1102	1230	1358	1486	1614	1742	1870	1998	2126	2254	2382	2510
L	496	624	752	880	1008	1136	1264	1392	1520	1648	1776	1904	2032	2160	2288	2416	2544	2672	2800
A	128	256	128	256	128	256	128	256	128	256	128	256	128	256	128	256	128	256	128
M	1	1	2	2	3	3	4	4	5	5	6	6	7	7	8	8	9	9	10
N	6	6	8	8	10	10	12	12	14	14	16	16	18	18	20	20	22	22	24
KG	8.5	9.7	10.9	12.1	13.3	14.5	15.7	16.9	18.1	19.3	20.5	21.7	22.9	24.1	25.3	26.5	27.7	28.9	30.1

*以上为标准有效行程，若超出，请联系销售顾问确认交期。The above is the standard valid itinerary. If exceeded, please contact your sales advisor to confirm the delivery schedule.

MFAS40B-C3

单位(Unit):mm

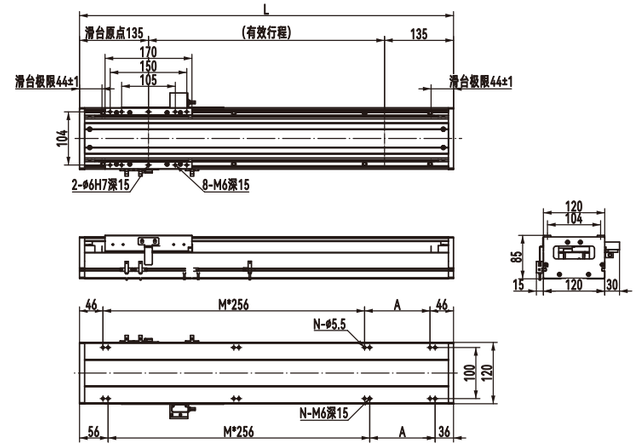

有效行程	206	334	462	590	718	846	974	1102	1230	1358	1486	1614	1742	1870	1998	2126	2254	2382	2510
L	476	604	732	860	988	1116	1244	1372	1500	1628	1756	1884	2012	2140	2268	2396	2524	2652	2780
A	128	256	128	256	128	256	128	256	128	256	128	256	128	256	128	256	128	256	128
M	1	1	2	2	3	3	4	4	5	5	6	6	7	7	8	8	9	9	10
N	6	6	8	8	10	10	12	12	14	14	16	16	18	18	20	20	22	22	24
KG	8.6	9.8	11	12.2	13.4	14.6	15.8	17	18.2	19.4	20.6	21.8	23	24.2	25.4	26.6	27.8	29	30.2

*以上为标准有效行程，若超出，请联系销售顾问确认交期。The above is the standard valid itinerary. If exceeded, please contact your sales advisor to confirm the delivery schedule.

MFAS40C-C4

单位(Unit):mm

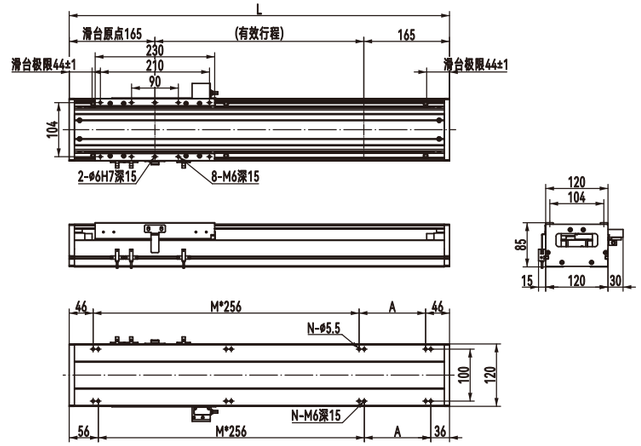

有效行程	146	274	402	530	658	786	914	1042	1170	1298	1426	1554	1682	1810	1938	2066	2194	2322	2450
L	476	604	732	860	988	1116	1244	1372	1500	1628	1756	1884	2012	2140	2268	2396	2524	2652	2780
A	128	256	128	256	128	256	128	256	128	256	128	256	128	256	128	256	128	256	128
M	1	1	2	2	3	3	4	4	5	5	6	6	7	7	8	8	9	9	10
N	6	6	8	8	10	10	12	12	14	14	16	16	18	18	20	20	22	22	24
KG	9.5	10.7	11.9	13.1	14.3	15.5	16.7	17.9	19.1	20.3	21.5	22.7	23.9	25.1	26.3	27.5	28.7	29.9	31.1

*以上为标准有效行程，若超出，请联系销售顾问确认交期。The above is the standard valid itinerary. If exceeded, please contact your sales advisor to confirm the delivery schedule.

SKR14G 单轴/1-Axis

直线电机 (有铁芯系列)
Iron-core Linear Servo Motor



此图仅供参考，出货规格详见尺寸规格图
The picture is just for the reference.Please check the actual dimensions on the drawing.

最大行程 Maximum Stroke	2510mm	最高速度 Maximum Speed	4000mm/s	峰值推力 Peak Force	212/424/N	连续推力 Rated Force@100C	82/164/N	直线导轨 Linear Guide	15×H12.5支

型号表示方式
Ordering Method

本体型号 Ontology Model	线圈 Coil	有效行程 Effective Stroke	编码器 Encoder	驱动器 Driver	感应器选项 Sensor options	滑台数量 Slider number	非标定制 Non-standard Model
SKR14G	C1	S640	H	G	C3	1	N

本体型号

线圈规格 Coil specifications
- 标准型 MFA55A-C1
- 加长型 MFA55B-C2
- 高负载 MFA55C-C3
- 大承载 MFA55D-C4

*最大行程 Maximum Stroke

行程范围	2510mm
128间隔	128mm pat

注： 非标准规格方案定制，请咨询销售人员。
Note: Non-standard specifications, please consult the salesman.

编码器 Encoder
- H 霍浦磁栅 1μm HOPO
- L 大连榕树光栅 0.1μm LAMOTION

驱动器
- G 固高 Googol
- E 埃斯顿 Estun

原点感应器 Origin Sensor
- C1 尺上感应器（光栅）
- C3 感应器×3pcs Sensor

注： 前极限后极限并接驱动器
Note:Front&Rear sensors connect driver

滑台 Slider
- 1 滑台数量

注：同一条模组上可多个滑台
Note: One body can use several slider

基本规格 Specification

驱动方式 Type(mm)		MFA55A-C1	MFA55B-C2	MFA55C-C3	MFA55D-C4
性能	编码器 Encoder	磁栅尺 / 光栅尺			
	最高速度 "1"2 (mm/s) Maximum Speed	4000			
	最大加速度 "2 (G) Maximum Payload	2.5			
	最大负载 "3 (kg) Payload	20	40	60	80
	分辨率 (μm) Resolution	1μm/5μm			
	峰值推力 (N) Peak Force	212	424	610	820
	连续推力 (N) Rated Force @ 100C	82	164	250	328
	标准行程 (mm) Stroke Pitch	128~2510/ 间隔 108			
	使用温度 (℃) Use Temperature	0~40			

感应器接线图 （原点及端点） Sensor Layout

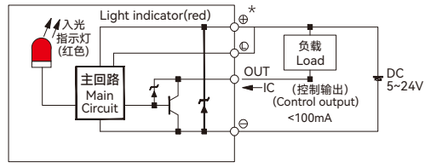

- ◆ 最高速度最小分辨率而变化。
  Maximum speed minimum resolution change.
- ◆ 动作速度、加速度等规格受负载的限制。
  The speed, acceleration is limited by load.
- ◆ 加速度为2G动作时的负载，所到达速度，受推力和速度特性的限制。
  The acceleration is the load of 2G action, speed is limited by the thrust and velocity characteristics.
- ◆ 反复运动0间隙。
  Repeat the zero clearance.
- ◆ 使用增量型磁性尺，行走定位精度可由软件修正。
  Using the incremental magnetic ruler, the accuracy of walking positional can be modified by software.
- ◆ 如需要标准配置以外的行程，请咨询销售人员。
  Consulting the salesman if you need non-standard stroke.

搭配编码器一览表 Encoder

品牌 Brand	型号标号 Mark	编码器型号 Encoder Model	分辨率 Resolving power	反应速度 Reaction rate	出力信号 Output signal	最大可用长度 Maximum available length	IP等级 IP level
HOPO	H	LH200-001-5-8-0.5-DB9	1μm	4m/s	A/B	15,000mm	67
		HCA2000-001-26-B-11-0.5-DB9	1μm	4m/s	A/B	15,000mm	67
LAMOTION	L	RU2LCFN03R	1μm	4m/s	A/B	15,000mm	68
		AL26B100-30M	0.1μm	4m/s	A/B	15,000mm	68

如需更高精度及速度请咨询销售人员 Please consult the salesman for higher accuracy and speed.

搭配驱动器一览表 Recommended Controller Table

品牌 Brand	驱动器记号 Mark	驱动器型号 Driver Model	马达功率 Watp	电源电压 AC-voltage	通讯信号 Connection signal
固高 Googol	G	GSHD	1000W	单相220V 三相220V	TTL 1.VV
埃斯顿 Estun	E	ED3L	1000W	单相220V 三相220V	TTL IGBTPWM

SKR14G 单轴/1-Axis

MFA55A-C1

单位(Unit):mm

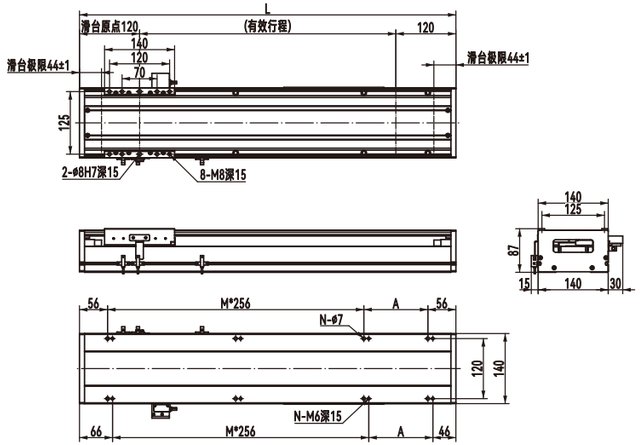

有效行程	128	256	384	512	640	768	896	1024	1152	1280	1408	1536	1664	1792	1920	2048	2176	2304	2432
L	368	496	624	752	880	1008	1136	1264	1392	1520	1648	1776	1904	2032	2160	2288	2416	2544	2672
A	256	128	256	128	256	128	256	128	256	128	256	128	256	128	256	128	256	128	256
M	0	1	1	2	2	3	3	4	4	5	5	6	6	7	7	8	8	9	9
N	4	6	6	8	8	10	10	12	12	14	14	16	16	18	18	20	20	22	22
KG	8.5	9.8	11.1	12.4	13.7	15	16.3	17.6	18.9	20.2	21.5	22.8	24.1	25.4	26.7	28	29.3	30.6	31.9

*以上为标准有效行程，若超出，请联系销售顾问确认交期。The above is the standard valid itinerary. If exceeded, please contact your sales advisor to confirm the delivery schedule.

MFA55B-C2

单位(Unit):mm

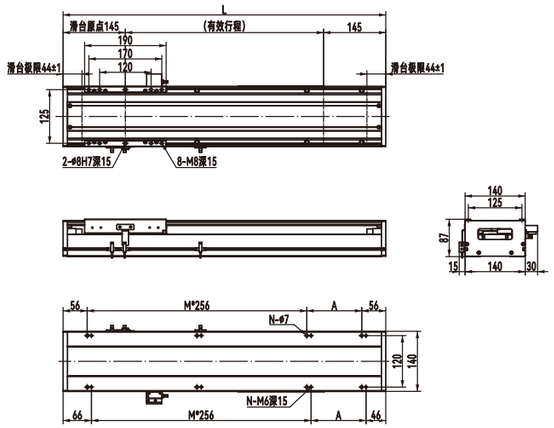

有效行程	206	334	462	590	718	846	974	1102	1230	1358	1486	1614	1742	1870	1998	2126	2254	2382	2510
L	496	624	752	880	1008	1136	1264	1392	1520	1648	1776	1904	2032	2160	2288	2416	2544	2672	2800
A	128	256	128	256	128	256	128	256	128	256	128	256	128	256	128	256	128	256	128
M	1	1	2	2	3	3	4	4	5	5	6	6	7	7	8	8	9	9	10
N	6	6	8	8	10	10	12	12	14	14	16	16	18	18	20	20	22	22	24
KG	11.2	12.5	13.8	15.1	16.4	17.7	19	20.3	21.6	22.9	24.2	25.5	26.8	28.1	29.4	30.7	32	33.3	34.6

*以上为标准有效行程，若超出，请联系销售顾问确认交期。The above is the standard valid itinerary. If exceeded, please contact your sales advisor to confirm the delivery schedule.

MFA55C-C3

单位(Unit):mm

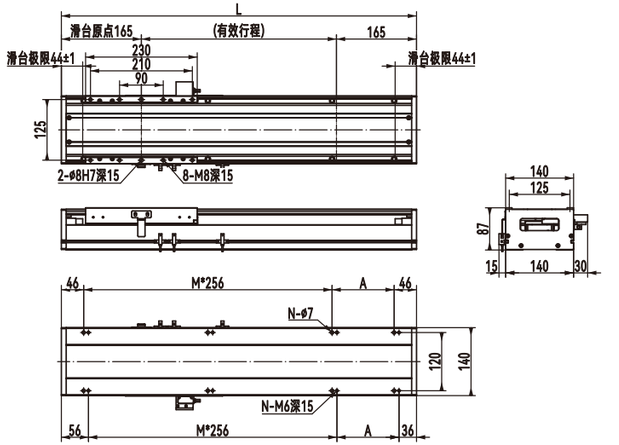

有效行程	146	274	402	530	658	786	914	1042	1170	1298	1426	1554	1682	1810	1938	2066	2194	2322	2450
L	476	604	732	860	988	1116	1244	1372	1500	1628	1756	1884	2012	2140	2268	2396	2524	2652	2780
A	128	256	128	256	128	256	128	256	128	256	128	256	128	256	128	256	128	256	128
M	1	1	2	2	3	3	4	4	5	5	6	6	7	7	8	8	9	9	10
N	6	6	8	8	10	10	12	12	14	14	16	16	18	18	20	20	22	22	24
KG	12.2	13.5	14.8	16.1	17.4	18.7	20	21.3	22.6	23.9	25.2	26.5	27.8	29.1	30.4	31.7	33	34.3	35.6

*以上为标准有效行程，若超出，请联系销售顾问确认交期。The above is the standard valid itinerary. If exceeded, please contact your sales advisor to confirm the delivery schedule.

MFA55D-C4

单位(Unit):mm

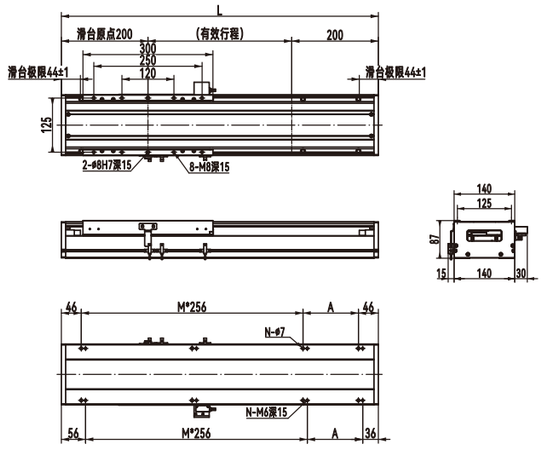

有效行程	76	204	332	460	588	716	844	972	1100	1228	1356	1484	1612	1740	1868	1996	2124	2252	2380
L	476	604	732	860	988	1116	1244	1372	1500	1628	1756	1884	2012	2140	2268	2396	2524	2652	2780
A	128	256	128	256	128	256	128	256	128	256	128	256	128	256	128	256	128	256	128
M	1	1	2	2	3	3	4	4	5	5	6	6	7	7	8	8	9	9	10
N	6	6	8	8	10	10	12	12	14	14	16	16	18	18	20	20	22	22	24
KG	13.2	14.5	15.8	17.1	18.4	19.7	21	22.3	23.6	24.9	26.2	27.5	28.8	30.1	31.4	32.7	34	35.3	36.6

*以上为标准有效行程，若超出，请联系销售顾问确认交期。The above is the standard valid itinerary. If exceeded, please contact your sales advisor to confirm the delivery schedule.

SKR17G 单轴/1-Axis

直线电机 (有铁芯系列)
Iron-core Linear Servo Motor



此图仅供参考，出货规格详见尺寸规格图
The picture is just for the reference.Please check the actual dimensions on the drawing.

最大行程 Maximum Stroke	2510mm	最高速度 Maximum Speed	4000mm/s	峰值推力 Peak Force	330/668/N	连续推力 Rated Force@100C	125/250/N	直线导轨 Linear Guide	15×H12.5支

型号表示方式
Ordering Method

本体型号 Ontology Model	线圈 Coil	有效行程 Effective Stroke	编码器 Encoder	驱动器 Driver	感应器选项 Sensor options	滑台数量 Slider number	非标定制 Non-standard Model
SKR17G	C1	S768	H	G	C3	1	N

本体型号

线圈规格 Coil specifications

标准型	MFA75A-C1
加长型	MFA75B-C2
高负载	MFA65B-C3
大承载	MFA65D-C4

*最大行程 Maximum Stroke

行程范围	2510mm
128间隔	128mm pat

注： 非标准规格方案定制，请咨询销售人员。
Note: Non-standard specifications, please consult the salesman.

编码器 Encoder

H	霍浦磁栅 1μm HOPO
L	大连榕树光栅 0.1μm LAMOTION

驱动器

G	固高 Googol
E	埃斯顿 Estun

原点感应器 Origin Sensor

C1	尺上感应器（光栅）
C3	感应器×3pcs Sensor

注： 前极限后极限并接驱动器
Note:Front&Rear sensors connect driver

滑台 Slider

1	滑台数量

注：同一条模组上可多个滑台
Note: One body can use several slider

基本规格 Specification

驱动方式 Type(mm)		MFA75A-C1	MFA75B-C2	MFA65B-C3	MFA65D-C4
性能	编码器 Encoder	磁栅尺 / 光栅尺			
	最高速度 "1"2 (mm/s) Maximum Speed	4000			
	最大加速度 "2 (G) Maximum Payload	2.5			
	最大负载 "3 (kg) Payload	30	60	50	100
	分辨率 (μm) Resolution	1μm/5μm			
	峰值推力 (N) Peak Force	330	668	551	1095
	连续推力 (N) Rated Force @ 100C	125	250	220	435
	标准行程 (mm) Stroke Pitch	128~2510/ 间隔 128			
	使用温度 (℃) Use Temperature	0~40			

感应器接线图 （原点及端点） Sensor Layout

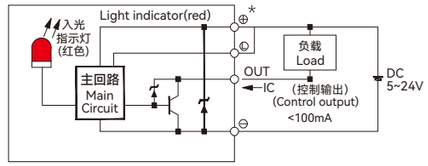

- ◆ 最高速度最小分辨率而变化。
  Maximum speed minimum resolution change.
- ◆ 动作速度、加速度等规格受负载的限制。
  The speed, acceleration is limited by load.
- ◆ 加速度为2G动作时的负载，所到达速度，受推力和速度特性的限制。
  The acceleration is the load of 2G action, speed is limited by the thrust and velocity characteristics.
- ◆ 反复运动0间隙。
  Repeat the zero clearance.
- ◆ 使用增量型磁性尺，行走定位精度可由软件修正。
  Using the incremental magnetic ruler, the accuracy of walking positional can be modified by software.
- ◆ 如需要标准配置以外的行程，请咨询销售人员。
  Consulting the salesman if you need non-standard stroke.

搭配编码器一览表 Encoder

品牌 Brand	型号标号 Mark	编码器型号 Encoder Model	分辨率 Resolving power	反应速度 Reaction rate	出力信号 Output signal	最大可用长度 Maximum available length	IP等级 IP level
HOPO	H	LH200-001-5-8-0.5-DB9	1μm	4m/s	A/B	15,000mm	67
		HCA2000-001-26-B-11-0.5-DB9	1μm	4m/s	A/B	15,000mm	67
LAMOTION	L	RU2LCFN03R	1μm	4m/s	A/B	15,000mm	68
		AL26B100-30M	0.1μm	4m/s	A/B	15,000mm	68

如需更高精度及速度请咨询销售人员 Please consult the salesman for higher accuracy and speed.

搭配驱动器一览表 Recommended Controller Table

品牌 Brand	驱动器记号 Mark	驱动器型号 Driver Model	马达功率 Watp	电源电压 AC-voltage	通讯信号 Connection signal
固高 Googol	G	GSHD	1000W	单相220V 三相220V	TTL 1.VV
埃斯顿 Estun	E	ED3L	1000W	单相220V 三相220V	TTL IGBTPWM

SKR17G 单轴/1-Axis

MFA75A-C1

单位(Unit):mm

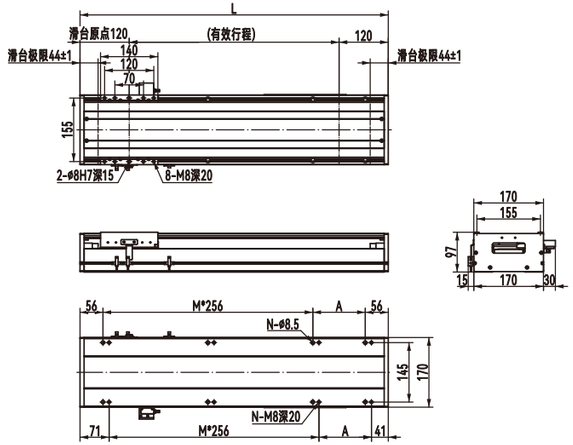

有效行程	128	256	384	512	640	768	896	1024	1152	1280	1408	1536	1664	1792	1920	2048	2176	2304	2432
L	368	496	624	752	880	1008	1136	1264	1392	1520	1648	1776	1904	2032	2160	2288	2416	2544	2672
A	256	128	256	128	256	128	256	128	256	128	256	128	256	128	256	128	256	128	256
M	0	1	1	2	2	3	3	4	4	5	5	6	6	7	7	8	8	9	9
N	4	6	6	8	8	10	10	12	12	14	14	16	16	18	18	20	20	22	22
KG	10	12	14	16	18	20	22	24	26	28	30	32	34	36	38	40	42	44	46

*以上为标准有效行程，若超出，请联系销售顾问确认交期。The above is the standard valid itinerary. If exceeded, please contact your sales advisor to confirm the delivery schedule.

MFA75B-C2

单位(Unit):mm

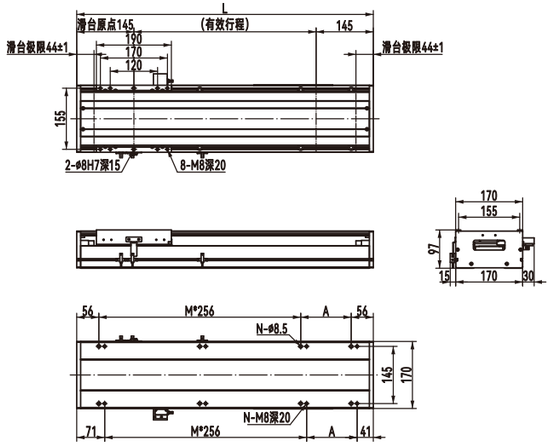

有效行程	206	334	462	590	718	846	974	1102	1230	1358	1486	1614	1742	1870	1998	2126	2254	2382	2510
L	496	624	752	880	1008	1136	1264	1392	1520	1648	1776	1904	2032	2160	2288	2416	2544	2672	2800
A	128	256	128	256	128	256	128	256	128	256	128	256	128	256	128	256	128	256	128
M	1	1	2	2	3	3	4	4	5	5	6	6	7	7	8	8	9	9	10
N	6	6	8	8	10	10	12	12	14	14	16	16	18	18	20	20	22	22	24
KG	12.5	14.5	16.5	18.5	20.5	22.5	24.5	26.5	28.5	30.5	32.5	34.5	36.5	38.5	40.5	42.5	44.5	46.5	48.5

*以上为标准有效行程，若超出，请联系销售顾问确认交期。The above is the standard valid itinerary. If exceeded, please contact your sales advisor to confirm the delivery schedule.

MFA65B-C3

单位(Unit):mm

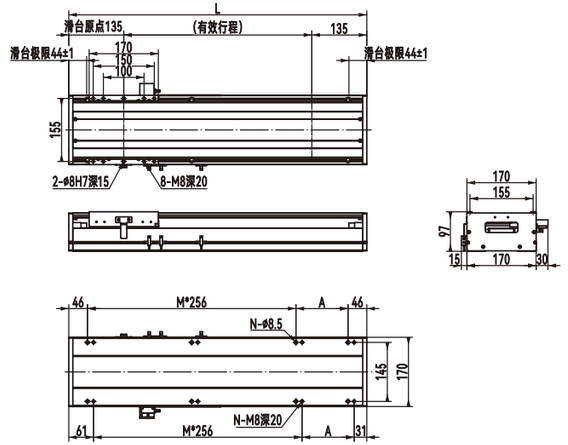

有效行程	206	334	462	590	718	846	974	1102	1230	1358	1486	1614	1742	1870	1998	2126	2254	2382	2510
L	476	604	732	860	988	1116	1244	1372	1500	1628	1756	1884	2012	2140	2268	2396	2524	2652	2780
A	128	256	128	256	128	256	128	256	128	256	128	256	128	256	128	256	128	256	128
M	1	1	2	2	3	3	4	4	5	5	6	6	7	7	8	8	9	9	10
N	6	6	8	8	10	10	12	12	14	14	16	16	18	18	20	20	22	22	24
KG	12.5	14.5	16.5	18.5	20.5	22.5	24.5	26.5	28.5	30.5	32.5	34.5	36.5	38.5	40.5	42.5	44.5	46.5	48.5

*以上为标准有效行程，若超出，请联系销售顾问确认交期。The above is the standard valid itinerary. If exceeded, please contact your sales advisor to confirm the delivery schedule.

MFA65D-C4

单位(Unit):mm

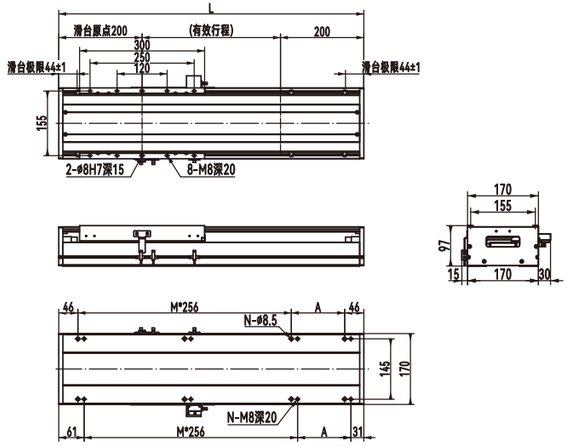

有效行程	76	204	332	460	588	716	844	972	1100	1228	1356	1484	1612	1740	1868	1996	2124	2252	2380
L	476	604	732	860	988	1116	1244	1372	1500	1628	1756	1884	2012	2140	2268	2396	2524	2652	2780
A	128	256	128	256	128	256	128	256	128	256	128	256	128	256	128	256	128	256	128
M	1	1	2	2	3	3	4	4	5	5	6	6	7	7	8	8	9	9	10
N	6	6	8	8	10	10	12	12	14	14	16	16	18	18	20	20	22	22	24
KG	14.4	16.4	18.4	20.4	22.4	24.4	26.4	28.4	30.4	32.4	34.4	36.4	38.4	40.4	42.4	44.4	46.4	48.4	50.4

*以上为标准有效行程，若超出，请联系销售顾问确认交期。The above is the standard valid itinerary. If exceeded, please contact your sales advisor to confirm the delivery schedule.

SKR22G 单轴/1-Axis

直线电机 (有铁芯系列)
Iron-core Linear Servo Motor



此图仅供参考，出货规格详见尺寸规格图
The picture is just for the reference.Please check the actual dimensions on the drawing.

最大行程 Maximum Stroke	3498mm	最高速度 Maximum Speed	4000mm/s	峰值推力 Peak Force	996/1986/N	连续推力 Rated Force@100C	370/730/N	直线导轨 Linear Guide	23×18-2支

型号表示方式
Ordering Method

本体型号 Ontology Model	线圈 Coil	有效行程 Effective Stroke	编码器 Encoder	驱动器 Driver	感应器选项 Sensor options	滑台数量 Slider number	非标定制 Non-standard Model
SKR22G–	C1 –	S896 –	H –	G –	C3 –	1 –	N

本体型号

线圈规格 Coil specifications

标准型 MFA75C-C1
加长型 MFA75F-C2
高负载 MFA75D-C3
大承载 MFA75E-C4

***最大行程** Maximum Stroke

行程范围	3392mm
128间隔	128mm pat

注： 非标准规格方案定制，请咨询销售人员。
Note: Non-standard specifications, please consult the salesman.

编码器 Encoder

H	霍浦磁栅 1μm HOPO
L	大连榕树光栅 0.1μm LAMOTION

驱动器

G	固高 Googol
E	埃斯顿 Estun

原点感应器 Origin Sensor

C1	尺上感应器（光栅）
C3	感应器×3pcs Sensor

注： 前极限后极限并接驱动器
Note:Front&Rear sensors connect driver

滑台 Slider

1	滑台数量

注：同一条模组上可多个滑台
Note: One body can use several slider

基本规格 Specification

驱动方式 Type(mm)		MFA75C-C1	MFA75F-C2	MFA75D-C3	MFA75E-C4
性能	编码器 Encoder	磁栅尺 / 光栅尺			
	最高速度 "1"2 (mm/s) Maximum Speed	4000			
	最大加速度 "2 (G) Maximum Payload	2.5			
	最大负载 "3 (kg) Payload	80	140	100	120
	分辨率 (μm) Resolution	1μm/5μm			
	峰值推力 (N) Peak Force	996	1986	1325	1652
	连续推力 (N) Rated Force @ 100C	370	730	486	608
	标准行程 (mm) Stroke Pitch	128~2498/ 间隔 128			
	使用温度 (℃) Use Temperature	0~40			

感应器接线图 （原点及端点） Sensor Layout

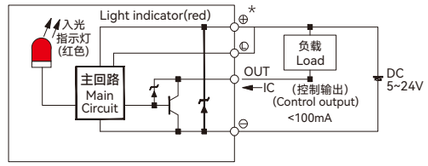

- 最高速度最小分辨率而变化。
  Maximum speed minimum resolution change.
- 动作速度、加速度等规格受负载的限制。
  The speed, acceleration is limited by load.
- 加速度为2G动作时的负载，所到达速度，受推力和速度特性的限制。
  The acceleration is the load of 2G action, speed is limited by the thrust and velocity characteristics.
- 反复运动0间隙。
  Repeat the zero clearance.
- 使用增量型磁性尺，行走定位精度可由软件修正。
  Using the incremental magnetic ruler, the accuracy of walking positional can be modified by software.
- 如需要标准配置以外的行程，请咨询销售人员。
  Consulting the salesman if you need non-standard stroke.

搭配编码器一览表 Encoder

品牌 Brand	型号标号 Mark	编码器型号 Encoder Model	分辨率 Resolving power	反应速度 Reaction rate	出力信号 Output signal	最大可用长度 Maximum available length	IP等级 IP level
HOPO	H	LH200-001-5-8-0.5-DB9	1μm	4m/s	A/B	15,000mm	67
		HCA2000-001-26-B-11-0.5-DB9	1μm	4m/s	A/B	15,000mm	67
LAMOTION	L	RU2LCFN03R	1μm	4m/s	A/B	15,000mm	68
		AL26B100-30M	0.1μm	4m/s	A/B	15,000mm	68

如需更高精度及速度请咨询销售人员 Please consult the salesman for higher accuracy and speed.

搭配驱动器一览表 Recommended Controller Table

品牌 Brand	驱动器记号 Mark	驱动器型号 Driver Model	马达功率 Watp	电源电压 AC-voltage	通讯信号 Connection signal
固高 Googol	G	GSHD	1000W	单相220V 三相220V	TTL 1.VV
埃斯顿 Estun	E	ED3L	1000W	单相220V 三相220V	TTL IGBTPWM

SKR22G 单轴/1-Axis

MFA75C-C1

单位(Unit):mm

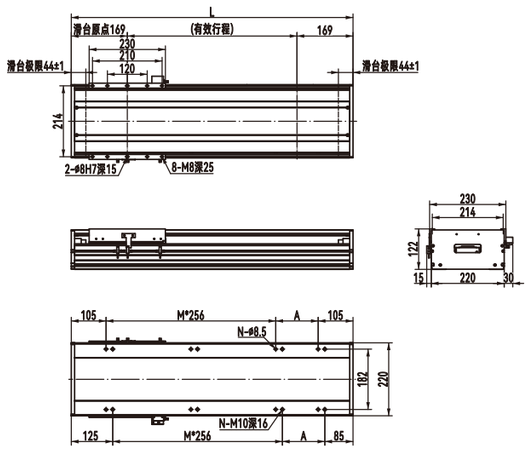

有效行程	128	256	384	512	640	768	896	1024	1152	1280	1408	1536	1664	1792	1920	2048	2176	2304	2432
L	466	594	722	850	978	1106	1234	1362	1490	1618	1746	1874	2002	2130	2258	2386	2514	2642	2770
A	256	128	256	128	256	128	256	128	256	128	256	128	256	128	256	128	256	128	256
M	0	1	1	2	2	3	3	4	4	5	5	6	6	7	7	8	8	9	9
N	4	6	6	8	8	10	10	12	12	14	14	16	16	18	18	20	20	22	22
KG	21.5	25	28.5	32	35.5	39	42.5	46	49.5	53	56.5	60	63.5	67	70.5	74	77.5	81	84.5

*以上为标准有效行程，若超出，请联系销售顾问确认交期。The above is the standard valid itinerary. If exceeded, please contact your sales advisor to confirm the delivery schedule.

MFA75F-C2

单位(Unit):mm

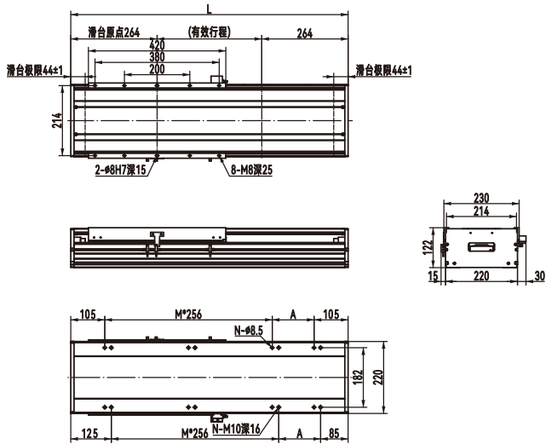

有效行程	194	322	450	578	706	834	962	1090	1218	1346	1474	1602	1730	1858	1986	2114	2242	2370	2498
L	722	850	978	1106	1234	1362	1490	1618	1746	1874	2002	2130	2258	2386	2514	2642	2770	2898	3026
A	256	128	256	128	256	128	256	128	256	128	256	128	256	128	256	128	256	128	256
M	1	2	2	3	3	4	4	5	5	6	6	7	7	8	8	9	9	10	10
N	6	8	8	10	10	12	12	14	14	16	16	18	18	20	20	22	22	24	24
KG	29.5	33	36.5	40	43.5	47	50.5	54	57.5	61	64.5	68	71.5	75	78.5	82	85.5	89	92.5

*以上为标准有效行程，若超出，请联系销售顾问确认交期。The above is the standard valid itinerary. If exceeded, please contact your sales advisor to confirm the delivery schedule.

MFA75D-C3

单位(Unit):mm

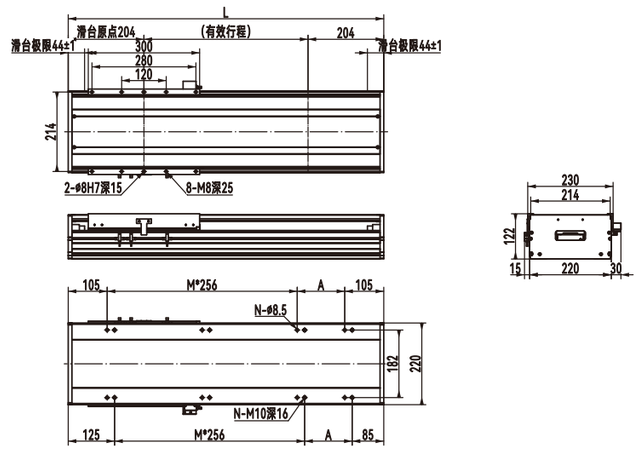

有效行程	58	186	314	442	570	698	826	954	1082	1210	1338	1466	1594	1722	1850	1978	2106	2234	2362
L	466	594	722	850	978	1106	1234	1362	1490	1618	1746	1874	2002	2130	2258	2386	2514	2642	2770
A	256	128	256	128	256	128	256	128	256	128	256	128	256	128	256	128	256	128	256
M	0	1	1	2	2	3	3	4	4	5	5	6	6	7	7	8	8	9	9
N	4	6	6	8	8	10	10	12	12	14	14	16	16	18	18	20	20	22	22
KG	23.8	27.3	30.8	34.3	37.8	41.3	44.8	48.3	51.8	55.3	58.8	62.3	65.8	69.3	72.8	76.3	79.8	83.3	86.8

*以上为标准有效行程，若超出，请联系销售顾问确认交期。The above is the standard valid itinerary. If exceeded, please contact your sales advisor to confirm the delivery schedule.

MFA75E-C4

单位(Unit):mm

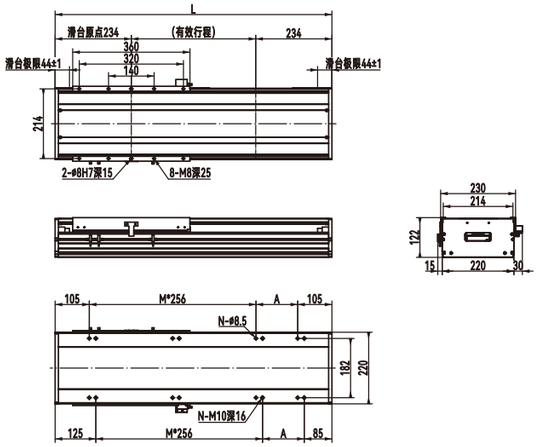

有效行程	126	254	382	510	638	766	894	1022	1150	1278	1406	1534	1662	1790	1918	2046	2174	2302	2430
L	594	722	850	978	1106	1234	1362	1490	1618	1746	1874	2002	2130	2258	2386	2514	2642	2770	2770
A	128	256	128	256	128	256	128	256	128	256	128	256	128	256	128	256	128	256	256
M	1	1	2	2	3	3	4	4	5	5	6	6	7	7	8	8	9	9	9
N	6	6	8	8	10	10	12	12	14	14	16	16	18	18	20	20	22	22	22
KG	29.1	32.6	36.1	39.6	43.1	46.6	50.1	53.6	57.1	60.6	64.1	67.6	71.1	74.6	78.1	81.6	85.1	88.6	92.1

*以上为标准有效行程，若超出，请联系销售顾问确认交期。The above is the standard valid itinerary. If exceeded, please contact your sales advisor to confirm the delivery schedule.

XYSH Series
导轨内嵌式直交机械手
Built-in Linear Motion Guide Multi Axis Ball Screw Type

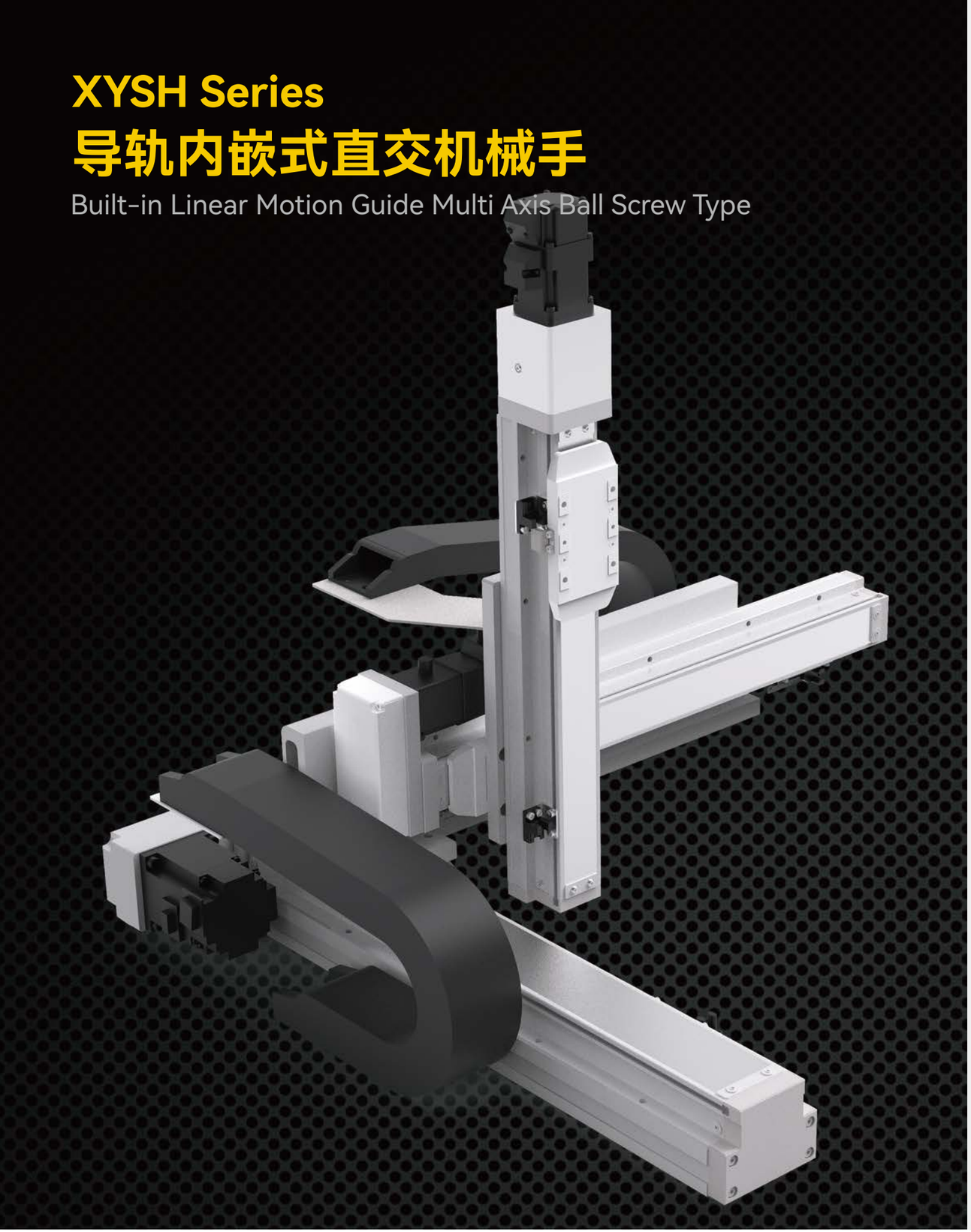

目录
CONTENTS

XYSH322-A



组合轴数　3轴
最大负载　8KG
X轴最大行程　1100mm
Y轴最大行程　500mm
Z轴最大行程　250mm
..... 265

XYSH432-A



组合轴数　3轴
最大负载　10KG
X轴最大行程　1250mm
Y轴最大行程　500mm
Z轴最大行程　350mm
..... 275

多轴组合说明

ARM VARIATIONS

通过单轴滑台的多重组合，我们开发了2 轴及3 轴的多轴手臂操作。

(1) 与垂直多关节机器人相比，低廉的价格。

(2) 巧妙的机械设计实现高刚性直交机器人，能减少的振动和变形。

(3) 单轴滑台各式各样可能的组合。

Multi axis combination explanation.We have developed 2 and 3 axes multi axis actuator through the multiple combinations of single axis actuators.

(1) Low cost compared with vertical multi joints robot.

(2) Ingenious mechanical design making Cartesian robots achieve high rigidity for reducing vibration and deformation.

(3) Multiple combination of single axis actuator.

悬臂型
Arm Type



此型为移动Z轴带动工件物。
The type with moving Z-axis carriage.

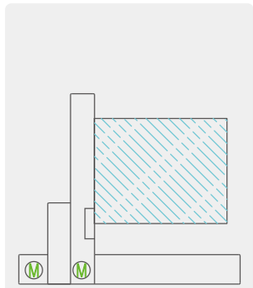

A1

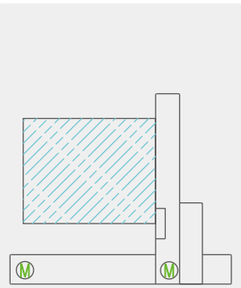

A2

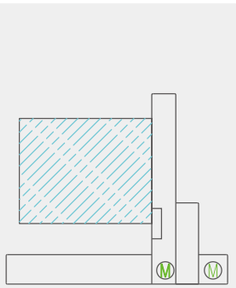

A3

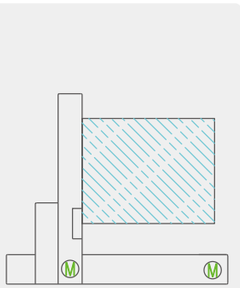

A4

多轴索引 XYSH导轨内嵌丝杆直交机械手

XYSH BUILT-IN LINEAR MOTION GUIDE BALL SCREW MULTI-AXIS ACTUATOR

使用环境 Use Where	传动方式 Driven Mode	型号 Model	连接型式 Combination	连接轴数 Axis Numbers	各轴导程 Lead			各轴最高速度"1 Maximum Speed(mm/s)			各轴行程范围 Stroke(mm)		
					X 轴 X axis	Y 轴 Y axis	Z 轴 Z axis	X 轴 X axis	Y 轴 Y axis	Z 轴 Z axis	X 轴 X axis	Y 轴 Y axis	Z 轴 Z axis
Semi-enclosed 一般环境	滚珠丝杆 Ball Screw	XYSH322-A	悬臂型 (A)	3 轴 3-axis	L10	L10	L5	500	250	250	50-1100	100-500	50-250
		XYSH432-A			L20	L10	L5	1000	500	250	50-1100	100-500	50-350

Y 轴行程及负荷轴 (Y 轴或 Z 轴) 最大可搬重量"2 Y-axis Stroke (mm) and payload axis' (Y-axis or Z-axis) maximum payload (kg)											页码 Page
行程 Stroke 100	150	250	350	450	550	650	750	850	950	1050	
8	8	7	5	2							265
12	10	10	10	8							275

*注 Notes:

1.这里提到的各轴最高速度，是指在单轴滑台模组安装伺服电机并设定电机额定转速为3000r/min时的速度。然而，随着各轴向自身（或载荷）重量的增加，加速和减速曲线会变得更平缓，如果移动距离较短，可能无法达到标注的最高速度。请注意，无法达到单轴运行的最高速度，并不代表产品有问题。

The maximum speed mentioned here for each axis refers to the speed when a servo motor is installed on a single-axis slide table module and the motor's rated speed is set to 3000r/min. However, as the weight of each axis (or load) increases, the acceleration and deceleration curves will become more gradual. If the movement distance is short, it may not be possible to reach the indicated maximum speed. Please note, not being able to reach the maximum speed of single-axis operation does not indicate a product defect.

2. 上述表格中的最大可搬运重量是通过力学模拟计算得出的。在实际应用中，请结合载具设计和轴向重心进行验证和计算，以对抗由于滑台模组（材质为挤压型铝材）力矩造成的形变，以便找到最佳的使用组合。如果需要技术支持，请联系我们的销售人员。

The maximum load capacity indicated in the above table is derived from mechanical simulation calculations. In actual application, please verify and calculate in conjunction with the design of the carrying tool and the axial center of gravity, to counteract the deformation caused by torque on the slide table module (made of extruded aluminum material), so as to find the best usage combination. If technical support is needed, please contact our sales personnel.

XYSH322-A 3轴/3-Axis

滚珠丝杆驱动
Ball Screw Drive



此图仅供参考，出货规格详见尺寸规格图
The picture is just for the reference.Please check the actual dimensions on the drawing.

最大行程 Maximum Stroke

X轴 X Axis	1100mm	Y轴 Y Axis	500mm	Z轴 Z Axis	250mm

最高速度 Maximum Speed

X轴 X Axis	500mm/s	Y轴 Y Axis	500mm/s	Z轴 Z Axis	250mm/s

AC伺服马达功率 AC Servo Motor Output

X轴 X Axis	400W	Y轴 Y Axis	100W	Z轴 Z Axis	100W+刹车

基本规格 Specification

项目 Item	X 轴 X Axis	Y 轴 Y Axis	Z 轴 Z Axis
单轴型号 Model Type	PSH8	PSH5	PSH5
重复定位 Repeatability (mm)	±0.01	±0.01	±0.01
导程 Ball Screw Lead (mm)	10	10	5
最高速度 Maximum Speed (mm/s) ※1	500	500	250
标准行程(50间隔)Stroke 50 mm Pitch (mm)	50-1100	100-500	50-250
驱动功率 AC Servo Motor Output (w)	400	100	100+刹车 Break
使用环境 Environment	0~40℃,85% RH Below		

※1：最高速度(mm/s) 是以伺服马达最高转速3000rpm/min 为基准。Maximum speed is based on the AC servo motor's 3000RPM.

最大可搬重量 Maximum Payload

Z 行程 Z Stroke mm \ Y 行程 Y Stroke mm	100	150	200	250	300	350	400	450	500
50	8	8	7.5	7	6.5	5	3	2	1
100	8	8	7.3	6.6	5.9	4.4	2.8	1.8	0.8
150	8	8	7.1	6.2	5.3	3.8	2.6	1.6	0.6
200	8	7.8	6.9	6	5.1	3.6	2.4	1.4	0.5
250	8	7.6	6.7	5.8	4.9	3.4	2.2	1.2	0.5

* 限定水安装。Only for horizontal installation.

型号表示方式
Ordering Method

XYSH322 – A1 – 300 – 300 – 300 – C – K – N

- 本体型号 Ontology Model
- 组合方向 Direction：1 / 2 / 3 / 4
- 连接方式 Combination：A 悬臂型 Arm Type
- X轴行程 X Stroke：50~1100mm 间隔 50mm Pitch
- Y轴行程 Y Stroke：100~500mm 间隔 50mm Pitch
- Z轴行程 Z Stroke：50~250mm 间隔 50mm Pitch
- 马达品牌 Motor Brand 、Power Output：T 台达（标准）Delta；P 松下（标准）Panasonic；Y 安川（标准）Yaskawa；C 客户自配 Customer-provided
- 出货方式 Delivery Methode：K 单轴出货 By Kit；C 连接出货 By Set
- 非标定制 Non-Standard Model

XYSH322-A1 尺寸图 Size

A1

单位(Unit):mm

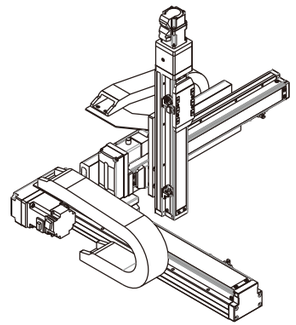

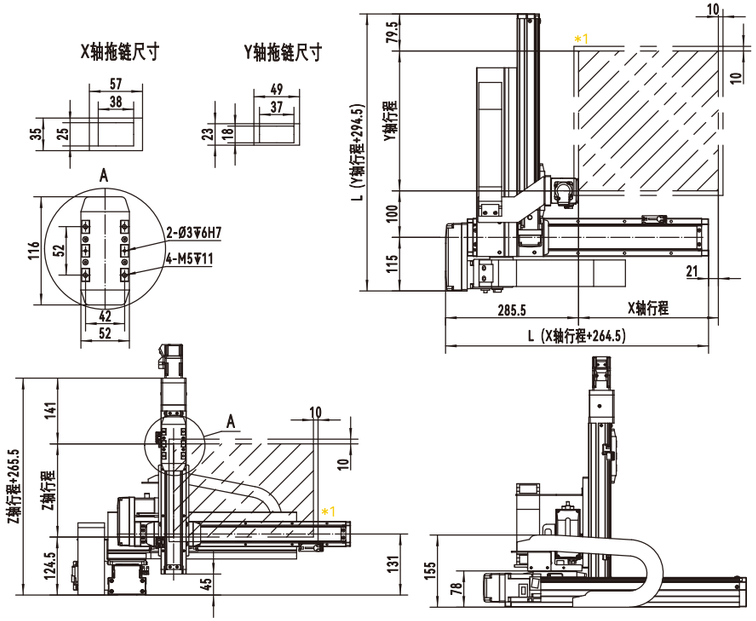

*1.原点回复时的移动范围及机械极限的停止位置。
The moving range of returning origin, the stop position of mechanical limit.

*2.最高速度(mm/s)是以伺服马达最高转速3000rpm/min为基准。
(Maximum speed is based on the AC servo motor's 3000 RPM)

*3.最高使用速度代表该行程内可使用的最高安全速度，
若超过此速度，滑台可能会有严重共振产生。
Maximum speed is refers to the highest safe speed that can be used in stroke, if more than the strandard speed, it may occur serious resonance.

*4.X轴拖链固定端固定板由客户自行连结。
Fixing plate for X axis moving end of cable chain need to be assembled by customers.

*5.行程50 时，因本体上锁式固定孔会被滑座遮住，仅能使用4 支螺丝固定，建议客户本体使用下锁式固定孔锁附。
When the stroke is 50mm, if fixing the body from the top to the bottom, the fixing hole will be blocked by slider and only can be uses 4 screws to fix;as a result, suggest that fixing actuator body from the bottom to the top.

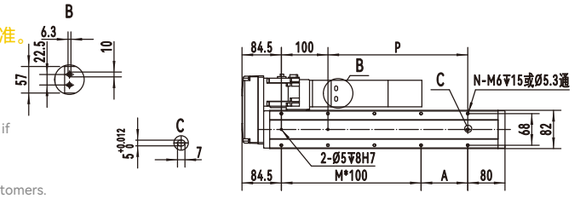

X轴行程 X Stroke mm	50-	100	150	200	250	300	350	400	450	500	550	600	650	700	750	800	850	900	950	1000	1050	1100
L	314.5	364.5	414.5	464.5	514.5	564.5	614.5	664.5	714.5	764.5	814.5	864.5	914.5	964.5	1014.5	1064.5	1114.5	1164.5	1214.5	1264.5	1314.5	1364.5
A	50	100	50	100	50	100	50	100	50	100	50	100	50	100	50	100	50	100	50	100	50	100
M	1	1	2	2	3	3	4	4	5	5	6	6	7	7	8	8	9	9	10	10	11	11
N	6	6	8	8	10	10	12	12	14	14	16	16	18	18	20	20	22	22	24	24	26	26
P	50	100	150	200	250	300	350	400	450	500	550	600	650	700	750	800	850	900	950	1000	1050	1100
最高使用速度 Max. Speed (mm/s)	1000															900	800	700	600	500	400	300

Y轴行程 Y Stroke mm	100	150	200	250	300	350	400	450	500
H	394.5	444.5	494.5	544.5	594.5	644.5	694.5	744.5	794.5
最高使用速度 Max. Speed (mm/s)	500								

连接方式 Combination Direction

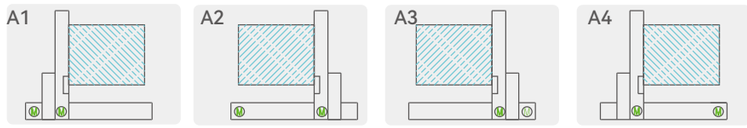

配件规格 Spec. Details

X 轴详细规格 X-axis Detail Spec →P039
Y 轴详细规格 Y-axis Detail Spec →P035
Z 轴详细规格 Z-axis Detail Spec →P035
马达详细规格 Motor Brand Options →P341

XYSH322-A 3轴/3-Axis

滚珠丝杆驱动
Ball Screw Drive

XYSH322-A1 尺寸图 Size

A1

XYSH322-A1 拖链及拖链固定板 Cable Track and Fixing Plate for Track

物料名称 Material name	拖链物料号 Part No of Cable Track	拖链规格 Specification of Cable Track	拖链接头物料号 Part No of Fix Plate	拖链接头规格 Specification of Fixing Plate	拖链头使用数量 Uantity of Fixing Plate
X 轴拖链 X Axis Cable Track	13647	25.38R R55-节距46	13701	拖链接头一对 (泰瑞斯)25.38R(R55)	1
Y 轴拖链 Y Axis Cable Track	13646	18.37R R38-节距33.5	13700	拖链接头一对 (泰瑞斯)18.37R(R38)	1

XYSH322-A1 拖链使用节数数量 Quantity of Pitch Number for Cable Track

轴向 Axis \ 行程 Stroke mm	50	100	150	200	250	300	350	400	450	500	550	600	650	700	750	800	850	900	950	1000	1050	1100
X 轴使用节数 Number For Pitch of X Axis	7	8	9	10	11	12	13	14	15	16	18	19	20	21	22	23	24	25	26	27	28	29
Y 轴使用节数 Number For Pitch of Y Axis		14	15	17	18	19	20	21	23	24												

连接板 Brackets

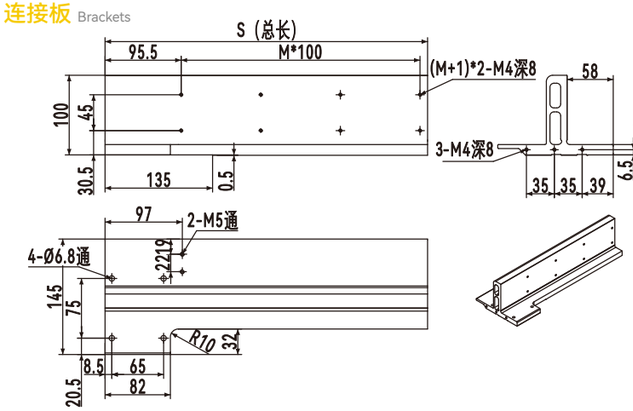

有效行程 Stroke	100	150	200	250	300	350	400	450	500
S	205	305		405		505		605	
M	1	2		3		4		5	

连接板各行程对应物料号
Part Number of Brackets According to Strokes

物料号 Part NO	Y 轴行程 Stroke of Y axis	规格 Specification
25156	100	一体连接板（PSH8）-L205（标准）
25157	150-200	一体连接板（PSH8）-L305（标准）
25158	250-300	一体连接板（PSH8）-L405（标准）
25159	350-400	一体连接板（PSH8）-L505（标准）
25160	450-500	一体连接板（PSH8）-L605（标准）

X轴钣金 Sheet Metal of X Axis
料号 Part NO : 25154
材质 Material : SUS304

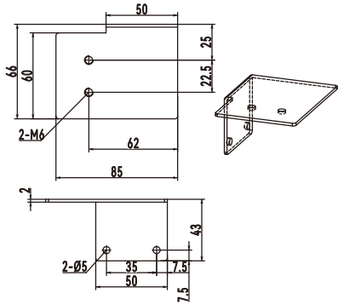

Y轴钣金 Sheet Metal of Y Axis
料号 Part NO : 25153
材质 Material : SUS304

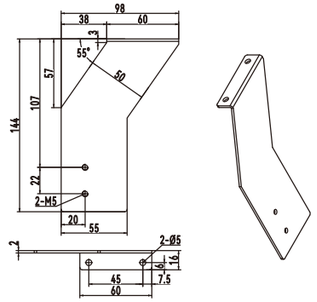

Z轴钣金 Sheet Metal of Z Axis
料号 Part NO : 25155
材质 Material : 6063T5

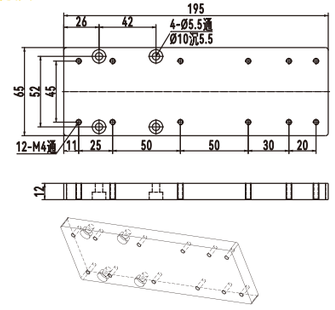

XYSH322-A2 尺寸图 Size

A2

单位(Unit):mm

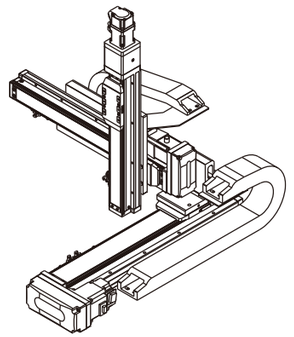

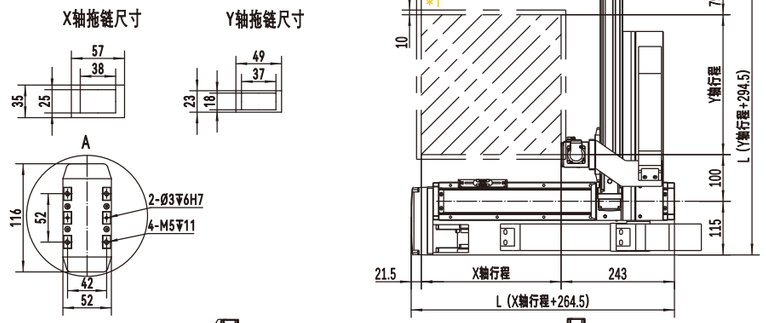

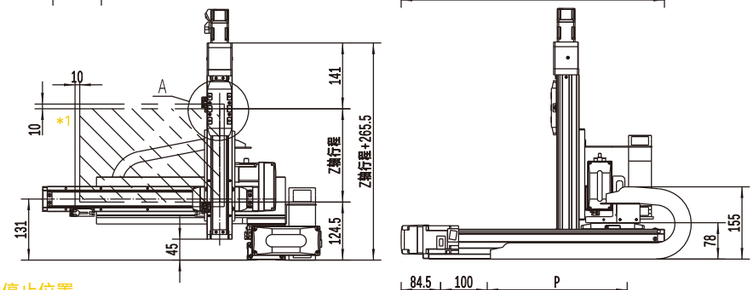

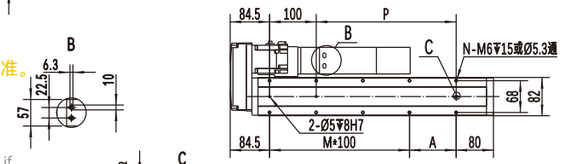

*1.原点回复时的移动范围及机械极限的停止位置。
The moving range of returning origin, the stop position of mechanical limit.

*2.最高速度(mm/s)是以伺服马达最高转速3000rpm/min为基准。
(Maximum speed is based on the AC servo motor's 3000 RPM)

*3.最高使用速度代表该行程内可使用的最高安全速度，若超过此速度，滑台可能会有严重共振产生。
Maximum speed is refers to the highest safe speed that can be used in stroke, if more than the strandard speed, it may occur serious resonance.

*4.X轴拖链固定端固定板由客户自行连结。
Fixing plate for X axis moving end of cable chain need to be assembled by customers.

*5.行程50 时, 因本体上锁式固定孔会被滑座遮住，仅能使用4 支螺丝固定，建议客户本体使用下锁式固定孔锁附。
When the stroke is 50mm, if fixing the body from the top to the bottom, the fixing hole will be blocked by slider and only can be uses 4 screws to fix;as a result, suggest that fixing actuator body from the bottom to the top.

X轴行程 X Stroke mm	50-	100	150	200	250	300	350	400	450	500	550	600	650	700	750	800	850	900	950	1000	1050	1100
L	314.5	364.5	414.5	464.5	514.5	564.5	614.5	664.5	714.5	764.5	814.5	864.5	914.5	964.5	1014.5	1064.5	1114.5	1164.5	1214.5	1264.5	1314.5	1364.5
A	50	100	50	100	50	100	50	100	50	100	50	100	50	100	50	100	50	100	50	100	50	100
M	1	1	2	2	3	3	4	4	5	5	6	6	7	7	8	8	9	9	10	10	11	11
N	6	6	8	8	10	10	12	12	14	14	16	16	18	18	20	20	22	22	24	24	26	26
P	50	100	150	200	250	300	350	400	450	500	550	600	650	700	750	800	850	900	950	1000	1050	1100
最高使用速度 Max. Speed (mm/s)	1000															900	800	700	600	500	400	300

Y轴行程 Y Stroke mm	100	150	200	250	300	350	400	450	500
H	394.5	444.5	494.5	544.5	594.5	644.5	694.5	744.5	794.5
最高使用速度 Max. Speed (mm/s)	500								

连接方式 Combination Direction

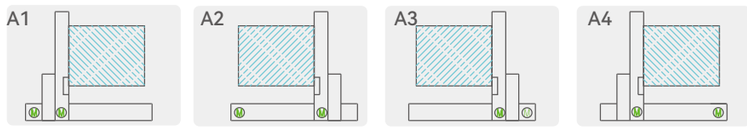

配件规格 Spec. Details

X 轴详细规格 X-axis Detail Spec. →P039
Y 轴详细规格 Y-axis Detail Spec. →P035
Z 轴详细规格 Z-axis Detail Spec. →P035
马达详细规格 Motor Brand Options. →P341

XYSH322-A 3轴/3-Axis

滚珠丝杆驱动
Ball Screw Drive

XYSH322-A2 尺寸图 Size

A2

XYSH322-A2 拖链及拖链固定板 Cable Track and Fixing Plate for Track

物料名称 Material name	拖链物料号 Part No of Cable Track	拖链规格 Specification of Cable Track	拖链接头物料号 Part No of Fix Plate	拖链接头规格 Specification of Fixing Plate	拖链头使用数量 Uantity of Fixing Plate
X 轴拖链 X Axis Cable Track	13647	25.38R R55-节距46	13701	拖链接头一对 (泰瑞斯)25.38R(R55)	1
Y 轴拖链 Y Axis Cable Track	13646	18.37R R38-节距33.5	13700	拖链接头一对 (泰瑞斯)18.37R(R38)	1

XYSH322-A2 拖链使用节数数量 Quantity of Pitch Number for Cable Track

轴向 Axis \ 行程 Stroke mm	50	100	150	200	250	300	350	400	450	500	550	600	650	700	750	800	850	900	950	1000	1050	1100
X 轴使用节数 Number For Pitch of X Axis	7	8	9	10	11	12	13	14	15	16	18	19	20	21	22	23	24	25	26	27	28	29
Y 轴使用节数 Number For Pitch of Y Axis		14	15	17	18	19	20	21	23	24												

连接板 Brackets

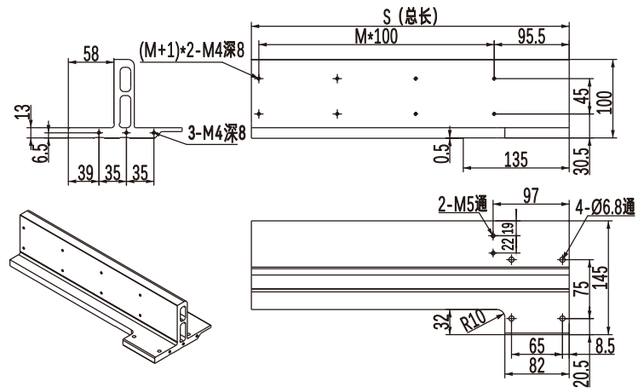

有效行程 Stroke	100	150	200	250	300	350	400	450	500
S	205	305		405		505		605	
M	1	2		3		4		5	

连接板各行程对应物料号
Part Number of Brackets According to Strokes

物料号 Part NO	Y 轴行程 Stroke of Y axis	规格 Specification
26318	100	一体连接板（PSH8）-L205（标准）
26319	150-200	一体连接板（PSH8）-L305（标准）
26320	250-300	一体连接板（PSH8）-L405（标准）
26321	350-400	一体连接板（PSH8）-L505（标准）
26322	450-500	一体连接板（PSH8）-L605（标准）

X轴钣金 Sheet Metal of X Axis
料号 Part NO : 25154
材质 Material : SUS304

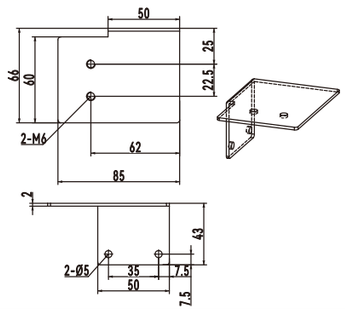

Y轴钣金 Sheet Metal of Y Axis
料号 Part NO : 25608
材质 Material : SUS304

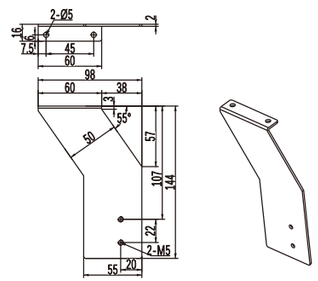

Z轴钣金 Sheet Metal of Z Axis
料号 Part NO : 25155
材质 Material : 6063T5

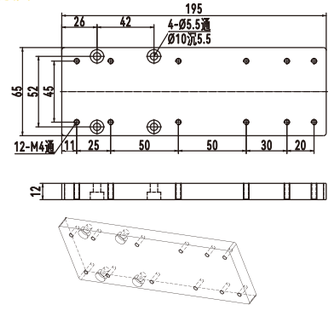

XYSH322-A3 尺寸图 Size

A3

单位(Unit):mm

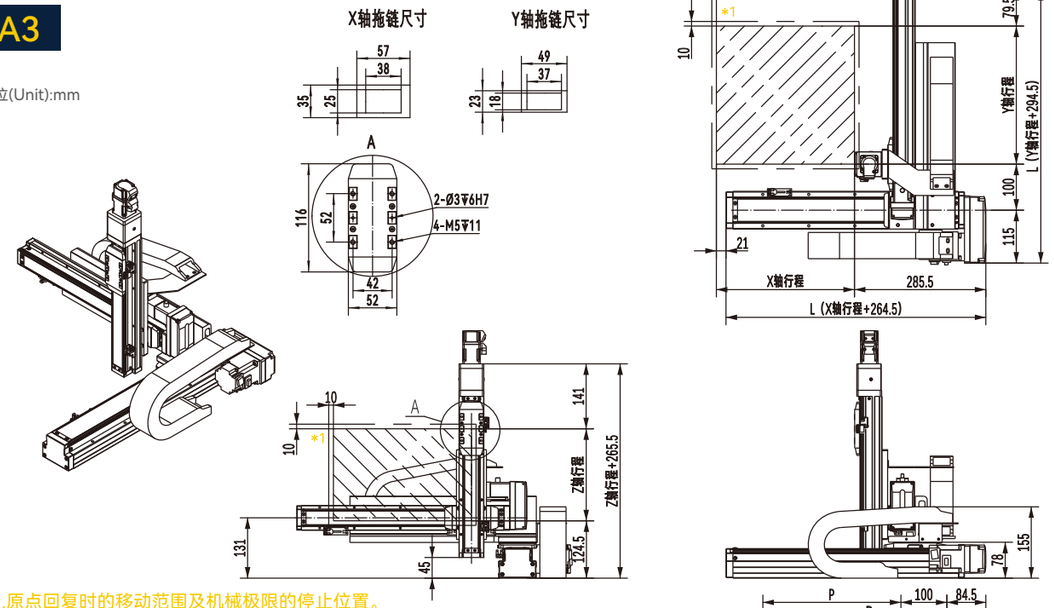

*1.原点回复时的移动范围及机械极限的停止位置。
The moving range of returning origin, the stop position of mechanical limit.

*2.最高速度(mm/s)是以伺服马达最高转速3000rpm/min为基准。
(Maximum speed is based on the AC servo motor's 3000 RPM)

*3.最高使用速度代表该行程内可使用的最高安全速度，
若超过此速度，滑台可能会有严重共振产生。
Maximum speed is refers to the highest safe speed that can be used in stroke, if more than the strandard speed, it may occur serious resonance.

*4.X轴拖链固定端固定板由客户自行连结。
Fixing plate for X axis moving end of cable chain need to be assembled by customers.

*5.行程50 时, 因本体上锁式固定孔会被滑座遮住，仅能使用4 支螺丝固定，建议客户本体使用下锁式固定孔锁附。
When the stroke is 50mm, if fixing the body from the top to the bottom, the fixing hole will be blocked by slider and only can be uses 4 screws to fix;as a result, suggest that fixing actuator body from the bottom to the top.

X轴行程 X Stroke mm	50-	100	150	200	250	300	350	400	450	500	550	600	650	700	750	800	850	900	950	1000	1050	1100
L	314.5	364.5	414.5	464.5	514.5	564.5	614.5	664.5	714.5	764.5	814.5	864.5	914.5	964.5	1014.5	1064.5	1114.5	1164.5	1214.5	1264.5	1314.5	1364.5
A	50	100	50	100	50	100	50	100	50	100	50	100	50	100	50	100	50	100	50	100	50	100
M	1	1	2	2	3	3	4	4	5	5	6	6	7	7	8	8	9	9	10	10	11	11
N	6	6	8	8	10	10	12	12	14	14	16	16	18	18	20	20	22	22	24	24	26	26
P	50	100	150	200	250	300	350	400	450	500	550	600	650	700	750	800	850	900	950	1000	1050	1100
最高使用速度* Max. Speed (mm/s)	1000															900	800	700	600	500	400	300

Y轴行程 Y Stroke mm	100	150	200	250	300	350	400	450	500
H	394.5	444.5	494.5	544.5	594.5	644.5	694.5	744.5	794.5
最高使用速度 Max. Speed (mm/s)	500								

连接方式 Combination Direction

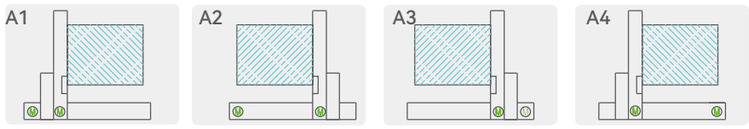

配件规格 Spec. Details

X 轴详细规格 X-axis Detail Spec. →P039
Y 轴详细规格 Y-axis Detail Spec. →P035
Z 轴详细规格 Z-axis Detail Spec. →P035
马达详细规格 Motor Brand Options →P341

XYSH322-A 3轴/3-Axis

滚珠丝杆驱动
Ball Screw Drive

XYSH322-A3 尺寸图 Size

A3

XYSH322-A3 拖链及拖链固定板 Cable Track and Fixing Plate for Track

物料名称 Material name	拖链物料号 Part No of Cable Track	拖链规格 Specification of Cable Track	拖链接头物料号 Part No of Fix Plate	拖链接头规格 Specification of Fixing Plate	拖链头使用数量 Uantity of Fixing Plate
X 轴拖链 X Axis Cable Track	13647	25.38R R55-节距46	13701	拖链接头一对 (泰瑞斯)25.38R(R55)	1
Y 轴拖链 Y Axis Cable Track	13646	18.37R R38-节距33.5	13700	拖链接头一对 (泰瑞斯)18.37R(R38)	1

XYSH322-A3 拖链使用节数数量 Quantity of Pitch Number for Cable Track

轴向 Axis \ 行程 Stroke mm	50	100	150	200	250	300	350	400	450	500	550	600	650	700	750	800	850	900	950	1000	1050	1100
X 轴使用节数 Number For Pitch of X Axis	7	8	9	10	11	12	13	14	15	16	18	19	20	21	22	23	24	25	26	27	28	29
Y 轴使用节数 Number For Pitch of Y Axis		14	15	17	18	19	20	21	23	24												

连接板 Brackets

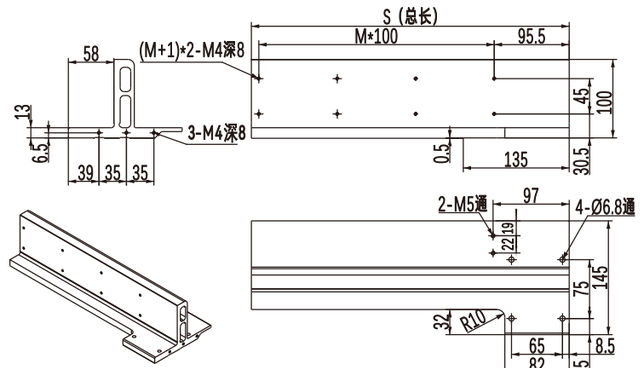

有效行程 Stroke	100	150	200	250	300	350	400	450	500
S	205	305		405		505		605	
M	1	2		3		4		5	

连接板各行程对应物料号
Part Number of Brackets According to Strokes

物料号 Part NO	Y 轴行程 Stroke of Y axis	规格 Specification
26318	100	一体连接板（PSH8）-L205（标准）
26319	150-200	一体连接板（PSH8）-L305（标准）
26320	250-300	一体连接板（PSH8）-L405（标准）
26321	350-400	一体连接板（PSH8）-L505（标准）
26322	450-500	一体连接板（PSH8）-L605（标准）

X轴钣金 Sheet Metal of X Axis
料号 Part NO : 25609
材质 Material : SUS304

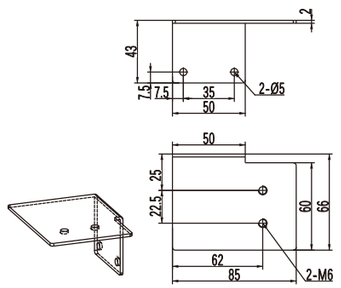

Y轴钣金 Sheet Metal of Y Axis
料号 Part NO : 25608
材质 Material : SUS304

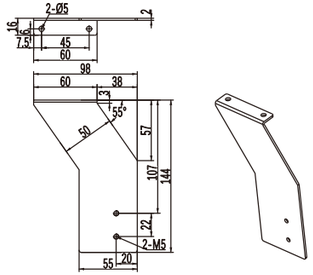

Z轴钣金 Sheet Metal of Z Axis
料号 Part NO : 25155
材质 Material : 6063T5

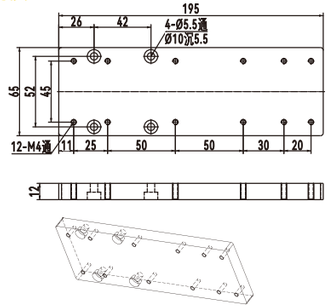

XYSH322-A4 尺寸图 Size

A4

单位(Unit):mm

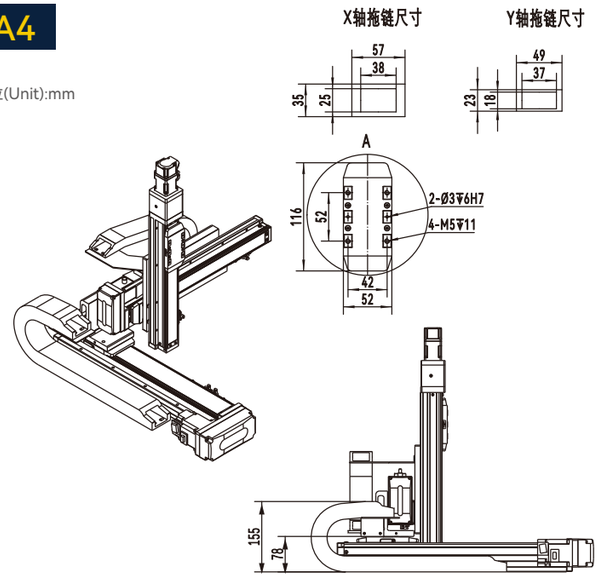

*1.原点回复时的移动范围及机械极限的停止位置。
The moving range of returning origin, the stop position of mechanical limit.

*2.最高速度(mm/s)是以伺服马达最高转速3000rpm/min为基准。
(Maximum speed is based on the AC servo motor's 3000 RPM)

*3.最高使用速度代表该行程内可使用的最高安全速度，
若超过此速度，滑台可能会有严重共振产生。
Maximum speed is refers to the highest safe speed that can be used in stroke, if more than the strandard speed, it may occur serious resonance.

*4.X轴拖链固定端固定板由客户自行连结。
Fixing plate for X axis moving end of cable chain need to be assembled by customers.

*5.行程50 时, 因本体上锁式固定孔会被滑座遮住，仅能使用4 支螺丝固定，建议客户本体使用下锁式固定孔锁附。
When the stroke is 50mm, if fixing the body from the top to the bottom, the fixing hole will be blocked by slider and only can be uses 4 screws to fix;as a result, suggest that fixing actuator body from the bottom to the top.

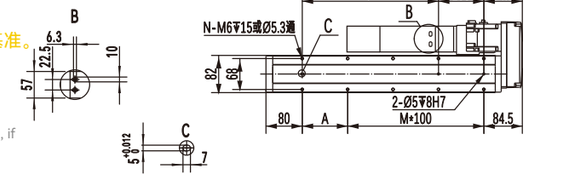

X轴行程 X Stroke mm	50-	100	150	200	250	300	350	400	450	500	550	600	650	700	750	800	850	900	950	1000	1050	1100
L	314.5	364.5	414.5	464.5	514.5	564.5	614.5	664.5	714.5	764.5	814.5	864.5	914.5	964.5	1014.5	1064.5	1114.5	1164.5	1214.5	1264.5	1314.5	1364.5
A	50	100	50	100	50	100	50	100	50	100	50	100	50	100	50	100	50	100	50	100	50	100
M	1	1	2	2	3	3	4	4	5	5	6	6	7	7	8	8	9	9	10	10	11	11
N	6	6	8	8	10	10	12	12	14	14	16	16	18	18	20	20	22	22	24	24	26	26
P	50	100	150	200	250	300	350	400	450	500	550	600	650	700	750	800	850	900	950	1000	1050	1100
最高使用速度* Max. Speed (mm/s)	1000															900	800	700	600	500	400	300

Y轴行程 Y Stroke mm	100	150	200	250	300	350	400	450	500
H	394.5	444.5	494.5	544.5	594.5	644.5	694.5	744.5	794.5
最高使用速度 Max. Speed (mm/s)	500								

连接方式 Combination Direction

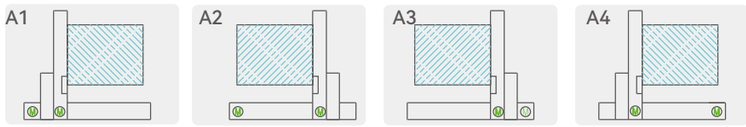

配件规格 Spec. Details

X 轴详细规格 X-axis Detail Spec. →P039
Y 轴详细规格 Y-axis Detail Spec. →P035
Z 轴详细规格 Z-axis Detail Spec. →P035
马达详细规格 Motor Brand Options →P341

XYSH322-A 3轴/3-Axis

XYSH322-A4 尺寸图 Size

A4

XYSH322-A4 拖链及拖链固定板 Cable Track and Fixing Plate for Track

物料名称 Material name	拖链物料号 Part No of Cable Track	拖链规格 Specification of Cable Track	拖链接头物料号 Part No of Fix Plate	拖链接头规格 Specification of Fixing Plate	拖链头使用数量 Uantity of Fixing Plate
X 轴拖链 X Axis Cable Track	13647	25.38R R55-节距46	13701	拖链接头一对 (泰瑞斯)25.38R(R55)	1
Y 轴拖链 Y Axis Cable Track	13646	18.37R R38-节距33.5	13700	拖链接头一对 (泰瑞斯)18.37R(R38)	1

XYSH322-A4 拖链使用节数数量 Quantity of Pitch Number for Cable Track

轴向 Axis \ 行程 Stroke mm	50	100	150	200	250	300	350	400	450	500	550	600	650	700	750	800	850	900	950	1000	1050	1100
X 轴使用节数 Number For Pitch of X Axis	7	8	9	10	11	12	13	14	15	16	18	19	20	21	22	23	24	25	26	27	28	29
Y 轴使用节数 Number For Pitch of Y Axis		14	15	17	18	19	20	21	23	24												

连接板 Brackets

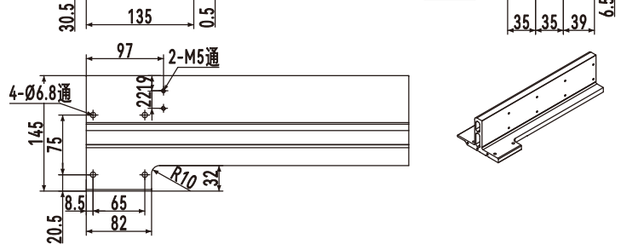

有效行程 Stroke	100	150	200	250	300	350	400	450	500
S	205	305		405		505		605	
M	1	2		3		4		5	

连接板各行程对应物料号
Part Number of Brackets According to Strokes

物料号 Part NO	Y 轴行程 Stroke of Y axis	规格 Specification
25156	100	一体连接板（PSH8）-L205（标准）
25157	150-200	一体连接板（PSH8）-L305（标准）
25158	250-300	一体连接板（PSH8）-L405（标准）
25159	350-400	一体连接板（PSH8）-L505（标准）
25160	450-500	一体连接板（PSH8）-L605（标准）

X轴钣金 Sheet Metal of X Axis
料号 Part NO : 25609
材质 Material : SUS304

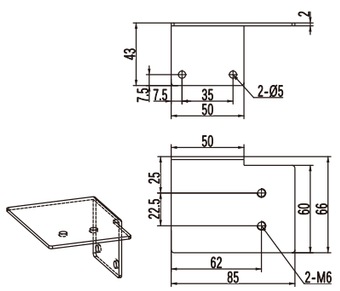

Y轴钣金 Sheet Metal of Y Axis
料号 Part NO : 25153
材质 Material : SUS304

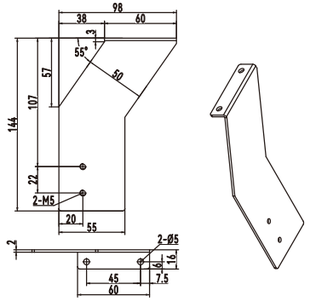

Z轴钣金 Sheet Metal of Z Axis
料号 Part NO : 25155
材质 Material : 6063T5

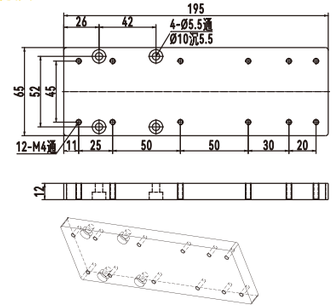

企业文化: 五环理念
价值观: 以用户为是，以自己为非；要么不干，要干就干第一；
企业愿景: 成为行业主导，用户首选第一竞争力的机械传动的服务商

查产品资料
询产品价格
扫一扫关注
微信服务号

XYSH432-A 3轴/3-Axis

滚珠丝杆驱动
Ball Screw Drive

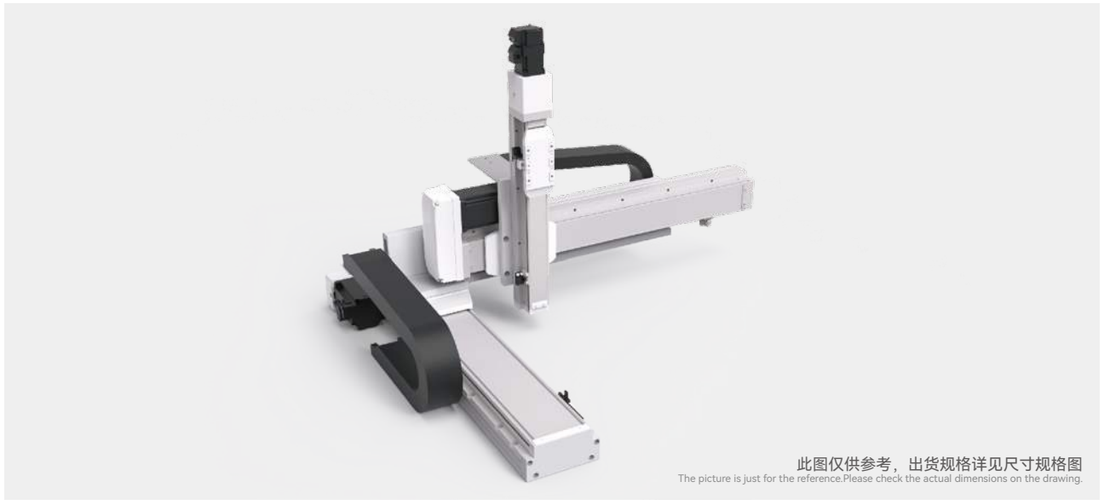

此图仅供参考，出货规格详见尺寸规格图
The picture is just for the reference.Please check the actual dimensions on the drawing.

最大行程 Maximum Stroke

X轴 X Axis 1250mm　Y轴 Y Axis 500mm　Z轴 Z Axis 350mm

最高速度 Maximum Speed

X轴 X Axis 1000mm/s　Y轴 Y Axis 500mm/s　Z轴 Z Axis 250mm/s

AC伺服马达功率 AC Servo Motor Output

X轴 X Axis 400W　Y轴 Y Axis 200W　Z轴 Z Axis 100W+刹车

基本规格 Specification

项目 Item	X 轴 X Axis	Y 轴 Y Axis	Z 轴 Z Axis
单轴型号 Model Type	PSH12	PSH8	PSH5
重复定位 Repeatability (mm)	±0.01	±0.01	±0.01
导程 Ball Screw Lead (mm)	20	10	5
最高速度 Maximum Speed (mm/s) ※1	1000	500	250
标准行程(50 间隔) Stroke 50 mm Pitch (mm)	50-1100	100-500	50-350
驱动功率 AC Servo Motor Output (w)	400	200	100+刹车 Break
使用环境 Environment	0~40℃,85% RH Below		

※1：最高速度(mm/s) 是以伺服马达最高转速3000rpm/min 为基准。 Maximum speed is based on the AC servo motor's 3000RPM.

最大可搬重量 Maximum Payload * 限定水安装。 Only for horizontal installation.

Z 行程 Z Stroke mm \ Y 行程 Y Stroke mm	100	150	200	250	300	350	400	450	500
50	10							8	5
100	10							7.7	4.7
150	10							7.4	4.4
200	10							7.1	4.1
250	10							6.9	3.9
300	10							6.7	3.7
350	10							6.5	3.5

型号表示方式 Ordering Method

XYSH432 – A1 – 300 – 300 – 300 – C – K – N

- 本体型号 Ontology Model: XYSH432
- 组合方向 Direction: A1
- 连接方式 Combination: A 悬臂型 Arm Type
- X轴行程 X Stroke: 300 — 50~1250mm 间隔 50mm Pitch
- Y轴行程 Y Stroke: 300 — 100~500mm 间隔 50mm Pitch
- Z轴行程 Z Stroke: 300 — 50~350mm 间隔 50mm Pitch
- 马达品牌 Motor Brand 、Power Output: C 客户自配 Customer-provided
- 出货方式 Delivery Methode: K 单轴出货 By Kit
- 非标定制 Non-Standard Model: N

XYSH432-A1 尺寸图 Size

A1

单位(Unit):mm

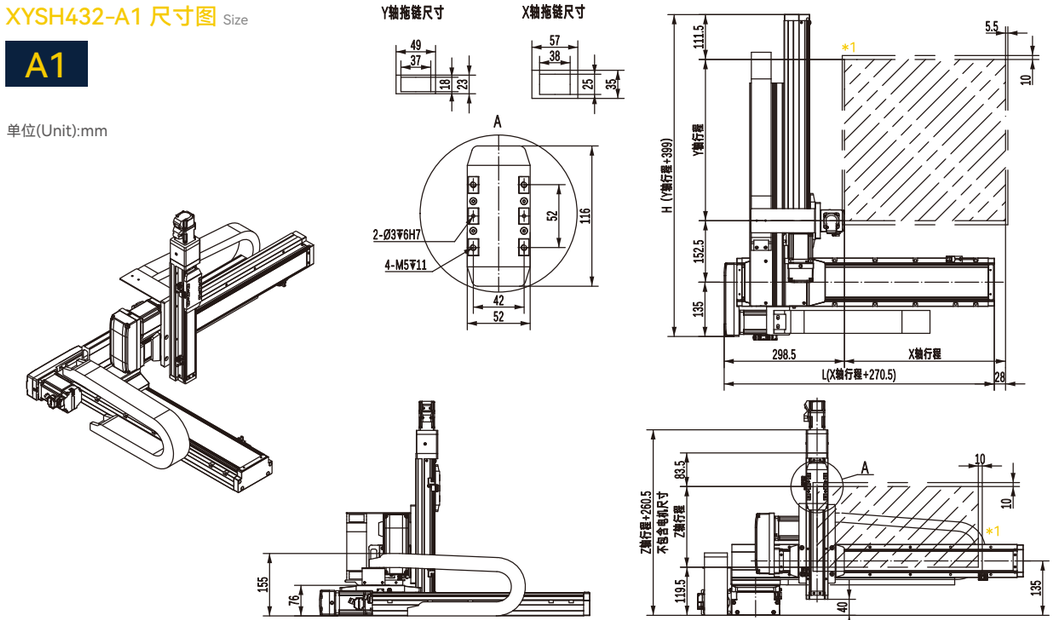

*1.原点回复时的移动范围及机械极限的停止位置。
The moving range of returning origin, the stop position of mechanical limit.

*2.最高速度(mm/s)是以伺服马达最高转速3000rpm/min为基准。
(Maximum speed is based on the AC servo motor's 3000 RPM)

*3.最高使用速度代表该行程内可使用的最高安全速度，
若超过此速度，滑台可能会有严重共振产生。
Maximum speed is refers to the highest safe speed that can be used in stroke, if more than the strandard speed, it may occur serious resonance.

*4.X轴拖链固定端固定板由客户自行连结。
Fixing plate for X axis moving end of cable chain need to be assembled by customers.

*5.行程50 时, 因本体上锁式固定孔会被滑座遮住，仅能使用4 支螺丝固定，建议客户本体使用下锁式固定孔锁附。
When the stroke is 50mm, if fixing the body from the top to the bottom, the fixing hole will be blocked by slider and only can be uses 4 screws to fix;as a result, suggest that fixing actuator body from the bottom to the top.

X轴行程 X Stroke mm	50	100	150	200	250	300	350	400	450	500	550	600	650	700	750	800	850	900	950	1000	1050	1100	1150	1200	1250
L	320.5	370.5	420.5	470.5	520.5	570.5	620.5	670.5	720.5	770.5	820.5	870.5	920.5	970.5	1020.5	1070.5	1120.5	1170.5	1220.5	1270.5	1320.5	1370.5	1420.5	1470.5	1520.5
A	100	50	100	50	100	50	100	50	100	50	100	50	100	50	100	50	100	50	100	50	100	50	100	50	100
M	1	2	2	3	3	4	4	5	5	6	6	7	7	8	8	9	9	10	10	11	11	12	12	13	13
N	6	8	8	10	10	12	12	14	14	16	16	18	18	20	20	22	22	24	24	26	26	28	28	30	30
P	100	150	200	250	300	350	400	450	500	550	600	650	700	750	800	850	900	1000	1050	1100	1150	1200	1250	1300	1350
最高使用速度 Max. Speed (mm/s)	1000																900	800	700	667	633	600	533	500	467

Z轴行程 Z Stroke mm	100	150	200	250	300	350	400	450	500
H	499	549	599	649	699	749	799	849	899
最高使用速度 Max. Speed (mm/s)	500								

连接方式 Combination Direction

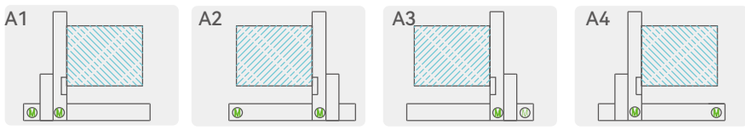

配件规格 Spec. Details

X 轴详细规格 X-axis Detail Spec. →P043
Y 轴详细规格 Y-axis Detail Spec. →P039
Z 轴详细规格 Z-axis Detail Spec. →P035
马达详细规格 Motor Brand Options. →P341

XYSH432-A 3轴/3-Axis

滚珠丝杆驱动
Ball Screw Drive

XYSH432-A1 尺寸图 Size

A1

XYSH432-A1 拖链及拖链固定板 Cable Track and Fixing Plate for Track

物料名称 Material name	拖链物料号 Part No of Cable Track	拖链规格 Specification of Cable Track	拖链接头物料号 Part No of Fix Plate	拖链接头规格 Specification of Fixing Plate	拖链头使用数量 Uantity of Fixing Plate
X 轴拖链 X Axis Cable Track	13647	25.38R R55-节距46	13701	拖链接头一对 (泰瑞斯)25.38R(R55)	1
Y 轴拖链 Y Axis Cable Track	13646	18.37R R38-节距33.5	13700	拖链接头一对 (泰瑞斯)18.37R(R38)	1

XYSH432-A1 拖链使用节数数量 Quantity of Pitch Number for Cable Track

轴向 Axis \ 行程 Stroke mm	50	100	150	200	250	300	350	400	450	500	550	600	650	700	750	800	850	900	950	1000	1050	1100	1150	1200	1250
X 轴使用节数	8	9	10	11	12	13	14	15	16	17	19	20	21	22	23	25	26	27	28	29	31	32	33	34	35
Y 轴使用节数		13	14	15	17	18	19	20	21	23															

连接板 Brackets

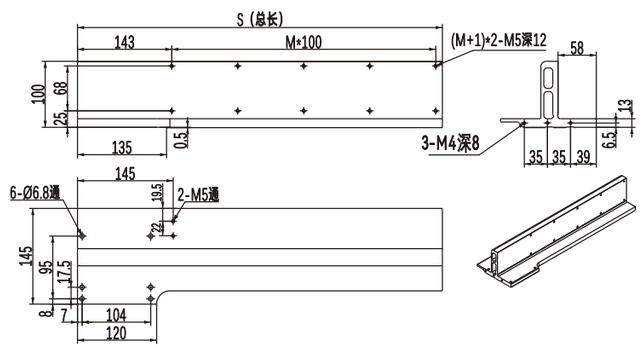

有效行程 Stroke	100	150	200	250	300	350	400	450	500
S	205	305		405		505		605	
M	1	2		3		4		5	

连接板各行程对应物料号
Part Number of Brackets According to Strokes

物料号 Part NO	Y 轴行程 Stroke of Y axis	规格 Specification
25638	100	一体连接板（PSH12）-L253（标准）
25639	150-200	一体连接板（PSH12）-L353（标准）
25640	250-300	一体连接板（PSH12）-L453（标准）
25641	350-400	一体连接板（PSH12）-L553（标准）
25642	450-500	一体连接板（PSH12）-L653（标准）

X轴钣金 Sheet Metal of X Axis
料号 Part NO : 25182
材质 Material : SUS304

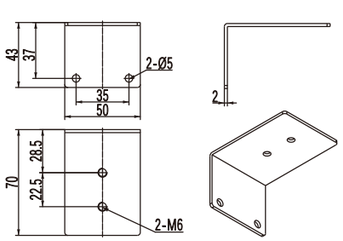

Y轴钣金 Sheet Metal of Y Axis
料号 Part NO : 25183
材质 Material : SUS304

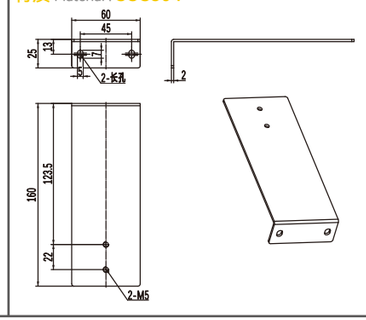

Z轴钣金 Sheet Metal of Z Axis
料号 Part NO : 25184
材质 Material : 6063T5

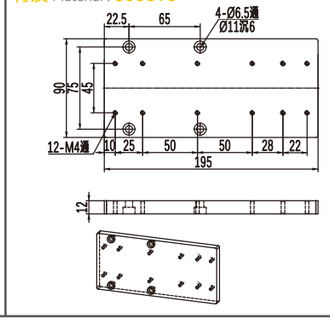

XYSH432-A2 尺寸图 Size

A2

单位(Unit):mm

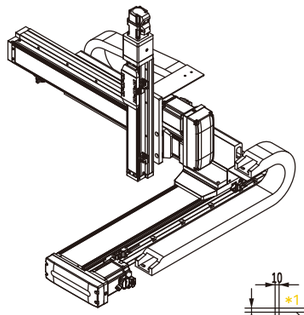

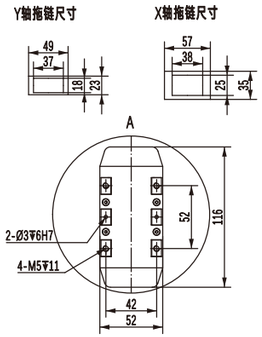

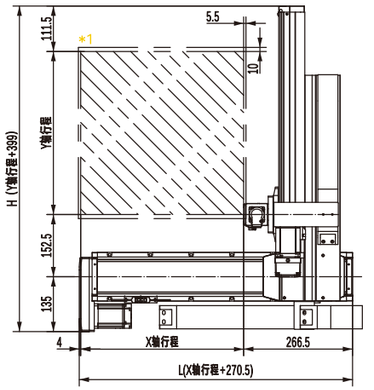

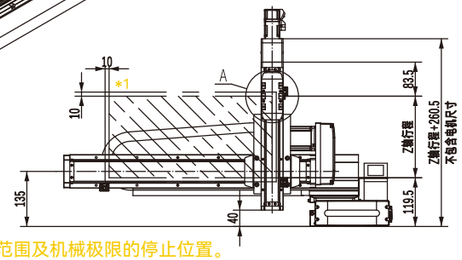

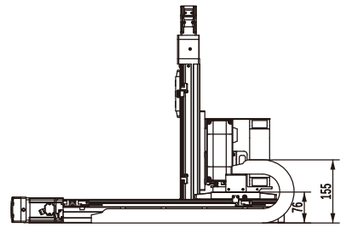

*1.原点回复时的移动范围及机械极限的停止位置。
The moving range of returning origin, the stop position of mechanical limit.

*2.最高速度(mm/s)是以伺服马达最高转速3000rpm/min为基准。
(Maximum speed is based on the AC servo motor's 3000 RPM)

*3.最高使用速度代表该行程内可使用的最高安全速度，
若超过此速度，滑台可能会有严重共振产生。
Maximum speed is refers to the highest safe speed that can be used in stroke, if more than the strandard speed, it may occur serious resonance.

*4.X轴拖链固定端固定板由客户自行连结。
Fixing plate for X axis moving end of cable chain need to be assembled by customers.

*5.行程50 时, 因本体上锁式固定孔会被滑座遮住，仅能使用4 支螺丝固定，建议客户本体使用下锁式固定孔锁附。
When the stroke is 50mm, if fixing the body from the top to the bottom, the fixing hole will be blocked by slider and only can be uses 4 screws to fix;as a result, suggest that fixing actuator body from the bottom to the top.

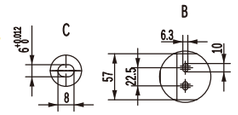

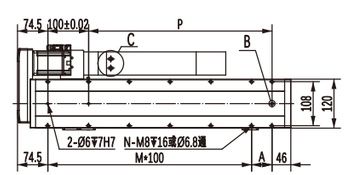

X轴行程 X Stroke mm	50	100	150	200	250	300	350	400	450	500	550	600	650	700	750	800	850	900	950	1000	1050	1100	1150	1200	1250
L	320.5	370.5	420.5	470.5	520.5	570.5	620.5	670.5	720.5	770.5	820.5	870.5	920.5	970.5	1020.5	1070.5	1120.5	1170.5	1220.5	1270.5	1320.5	1370.5	1420.5	1470.5	1520.5
A	100	50	100	50	100	50	100	50	100	50	100	50	100	50	100	50	100	50	100	50	100	50	100	50	100
M	1	2	2	3	3	4	4	5	5	6	6	7	7	8	8	9	9	10	10	11	11	12	12	13	13
N	6	8	8	10	10	12	12	14	14	16	16	18	18	20	20	22	22	24	24	26	26	28	28	30	30
P	100	150	200	250	300	350	400	450	500	550	600	650	700	750	800	850	900	1000	1050	1100	1150	1200	1250	1300	1350
最高使用速度 Max. Speed (mm/s)	1000																900	800	700	667	633	600	533	500	467

Z行程 Z Stroke mm	100	150	200	250	300	350	400	450	500
H	499	549	599	649	699	749	799	849	899
最高使用速度 Max. Speed (mm/s)	500								

连接方式 Combination Direction

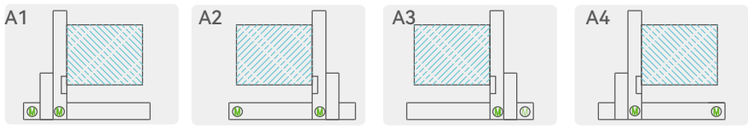

配件规格 Spec. Details

X 轴详细规格 X-axis Detail Spec →P043
Y 轴详细规格 Y-axis Detail Spec →P039
Z 轴详细规格 Z-axis Detail Spec →P035
马达详细规格 Motor Brand Options →P341

XYSH432-A 3轴/3-Axis

滚珠丝杆驱动
Ball Screw Drive

XYSH432-A2 尺寸图 Size

A2

XYSH432-A2 拖链及拖链固定板 Cable Track and Fixing Plate for Track

物料名称 Material name	拖链物料号 Part No of Cable Track	拖链规格 Specification of Cable Track	拖链接头物料号 Part No of Fix Plate	拖链接头规格 Specification of Fixing Plate	拖链头使用数量 Uantity of Fixing Plate
X 轴拖链 X Axis Cable Track	13647	25.38R R55-节距46	13701	拖链接头一对 (泰瑞斯)25.38R(R55)	1
Y 轴拖链 Y Axis Cable Track	13646	18.37R R38-节距33.5	13700	拖链接头一对 (泰瑞斯)18.37R(R38)	1

XYSH432-A2 拖链使用节数数量 Quantity of Pitch Number for Cable Track

轴向 Axis \ 行程 Stroke mm	50	100	150	200	250	300	350	400	450	500	550	600	650	700	750	800	850	900	950	1000	1050	1100	1150	1200	1250
X 轴使用节数	8	9	10	11	12	13	14	15	16	17	19	20	21	22	23	25	26	27	28	29	31	32	33	34	35
Y 轴使用节数		13	14	15	17	18	19	20	21	23															

连接板 Brackets

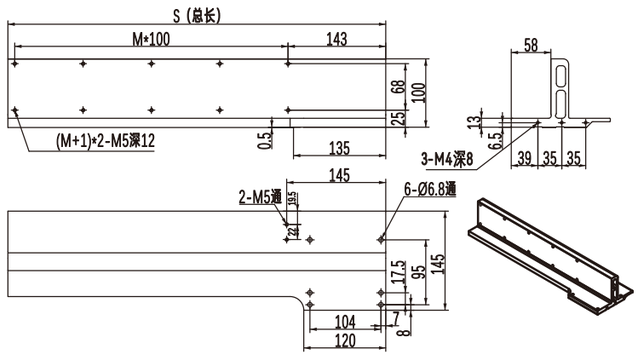

有效行程 Stroke	100	150	200	250	300	350	400	450	500
S	205	305		405		505		605	
M	1	2		3		4		5	

连接板各行程对应物料号
Part Number of Brackets According to Strokes

物料号 Part NO	Y 轴行程 Stroke of Y axis	规格 Specification
26323	100	一体连接板（PSH12）-L253（标准）
26324	150-200	一体连接板（PSH12）-L353（标准）
26325	250-300	一体连接板（PSH12）-L453（标准）
26326	350-400	一体连接板（PSH12）-L553（标准）
26327	450-500	一体连接板（PSH12）-L653（标准）

X轴钣金 Sheet Metal of X Axis
料号 Part NO : 25182
材质 Material : SUS304

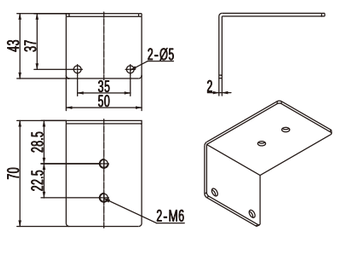

Y轴钣金 Sheet Metal of Y Axis
料号 Part NO : 25183
材质 Material : SUS304

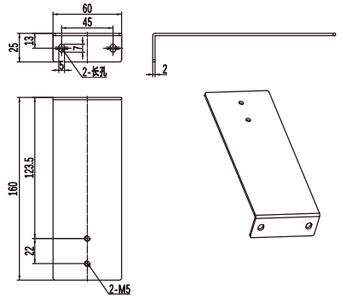

Z轴钣金 Sheet Metal of Z Axis
料号 Part NO : 25184
材质 Material : 6063T5

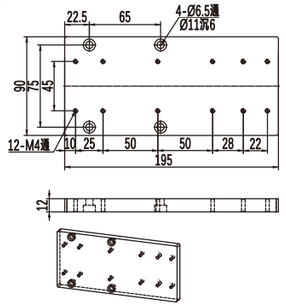

XYSH432-A3 尺寸图 Size

A3

单位(Unit):mm

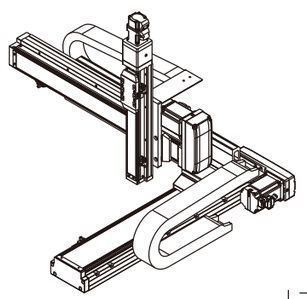

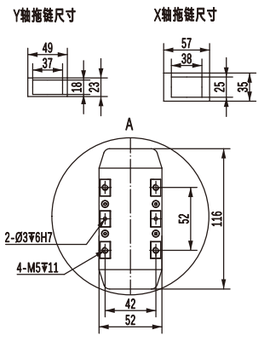

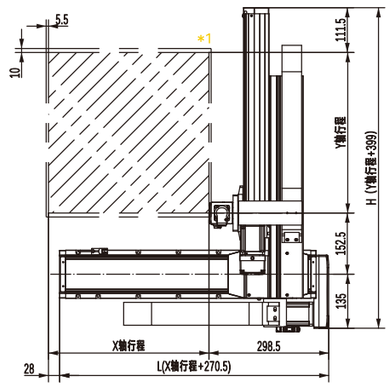

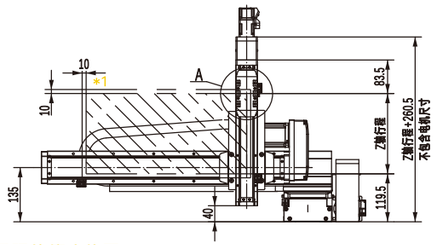

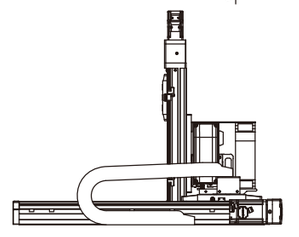

*1.原点回复时的移动范围及机械极限的停止位置。
The moving range of returning origin, the stop position of mechanical limit.

*2.最高速度(mm/s)是以伺服马达最高转速3000rpm/min为基准。
(Maximum speed is based on the AC servo motor's 3000 RPM)

*3.最高使用速度代表该行程内可使用的最高安全速度，
若超过此速度，滑台可能会有严重共振产生。
Maximum speed is refers to the highest safe speed that can be used in stroke, if more than the strandard speed, it may occur serious resonance.

*4.X轴拖链固定端固定板由客户自行连结。
Fixing plate for X axis moving end of cable chain need to be assembled by customers.

*5.行程50 时, 因本体上锁式固定孔会被滑座遮住，仅能使用4 支螺丝固定，建议客户本体使用下锁式固定孔锁附。
When the stroke is 50mm, if fixing the body from the top to the bottom, the fixing hole will be blocked by slider and only can be uses 4 screws to fix;as a result, suggest that fixing actuator body from the bottom to the top.

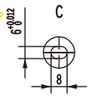

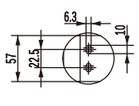

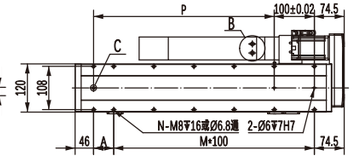

X轴行程 X Stroke mm	50	100	150	200	250	300	350	400	450	500	550	600	650	700	750	800	850	900	950	1000	1050	1100	1150	1200	1250
L	320.5	370.5	420.5	470.5	520.5	570.5	620.5	670.5	720.5	770.5	820.5	870.5	920.5	970.5	1020.5	1070.5	1120.5	1170.5	1220.5	1270.5	1320.5	1370.5	1420.5	1470.5	1520.5
A	100	50	100	50	100	50	100	50	100	50	100	50	100	50	100	50	100	50	100	50	100	50	100	50	100
M	1	2	2	3	3	4	4	5	5	6	6	7	7	8	8	9	9	10	10	11	11	12	12	13	13
N	6	8	8	10	10	12	12	14	14	16	16	18	18	20	20	22	22	24	24	26	26	28	28	30	30
P	100	150	200	250	300	350	400	450	500	550	600	650	700	750	800	850	900	1000	1050	1100	1150	1200	1250	1300	1350
最高使用速度· Max. Speed (mm/s)	1000																900	800	700	667	633	600	533	500	467

Z轴行程 Z Stroke mm	100	150	200	250	300	350	400	450	500
H	499	549	599	649	699	749	799	849	899
最高使用速度· Max. Speed (mm/s)	500								

连接方式 Combination Direction

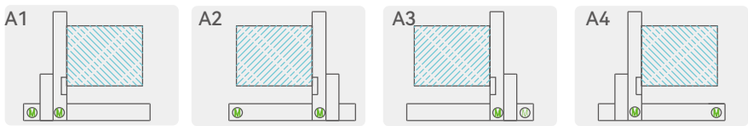

配件规格 Spec. Details

X 轴详细规格 X-axis Detail Spec. →P043
Y 轴详细规格 Y-axis Detail Spec. →P039
Z 轴详细规格 Z-axis Detail Spec. →P035
马达详细规格 Motor Brand Options →P341

XYSH432-A 3轴/3-Axis

滚珠丝杆驱动
Ball Screw Drive

XYSH432-A3 尺寸图 Size

A3

XYSH432-A3 拖链及拖链固定板 Cable Track and Fixing Plate for Track

物料名称 Material name	拖链物料号 Part No of Cable Track	拖链规格 Specification of Cable Track	拖链接头物料号 Part No of Fix Plate	拖链接头规格 Specification of Fixing Plate	拖链头使用数量 Uantity of Fixing Plate
X 轴拖链 X Axis Cable Track	13647	25.38R R55-节距46	13701	拖链接头一对 (泰瑞斯)25.38R(R55)	1
Y 轴拖链 Y Axis Cable Track	13646	18.37R R38-节距33.5	13700	拖链接头一对 (泰瑞斯)18.37R(R38)	1

XYSH432-A3 拖链使用节数数量 Quantity of Pitch Number for Cable Track

轴向 Axis \ 行程 Stroke mm	50	100	150	200	250	300	350	400	450	500	550	600	650	700	750	800	850	900	950	1000	1050	1100	1150	1200	1250
X 轴使用节数	8	9	10	11	12	13	14	15	16	17	19	20	21	22	23	25	26	27	28	29	31	32	33	34	35
Y 轴使用节数		13	14	15	17	18	19	20	21	23															

连接板 Brackets

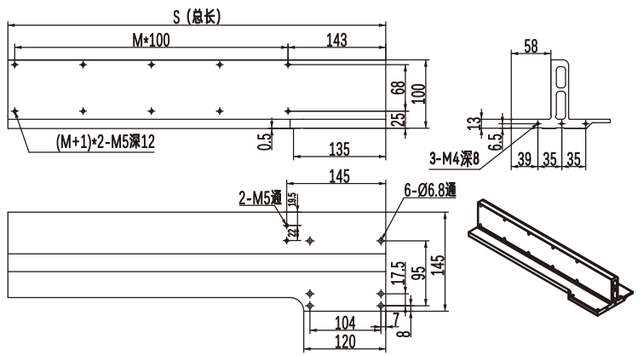

有效行程 Stroke	100	150	200	250	300	350	400	450	500
S	205	305		405		505		605	
M	1	2		3		4		5	

连接板各行程对应物料号
Part Number of Brackets According to Strokes

物料号 Part NO	Y 轴行程 Stroke of Y axis	规格 Specification
26323	100	一体连接板（PSH12）-L253（标准）
26324	150-200	一体连接板（PSH12）-L353（标准）
26325	250-300	一体连接板（PSH12）-L453（标准）
26326	350-400	一体连接板（PSH12）-L553（标准）
26327	450-500	一体连接板（PSH12）-L653（标准）

X轴钣金 Sheet Metal of X Axis
料号 Part NO : 25182
材质 Material : SUS304

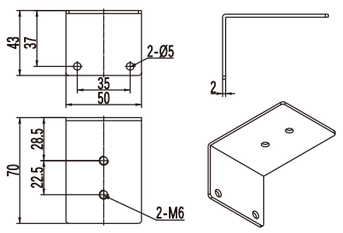

Y轴钣金 Sheet Metal of Y Axis
料号 Part NO : 25183
材质 Material : SUS304

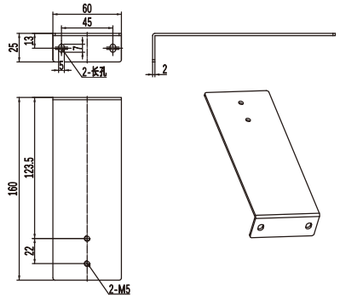

Z轴钣金 Sheet Metal of Z Axis
料号 Part NO : 25184
材质 Material : 6063T5

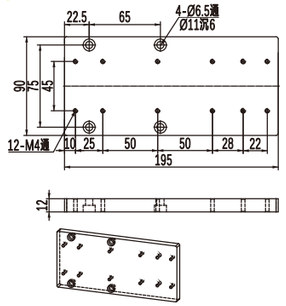

XYSH432-A4 尺寸图 Size

A4

单位(Unit):mm

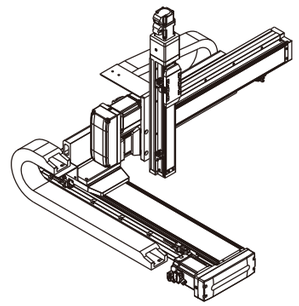

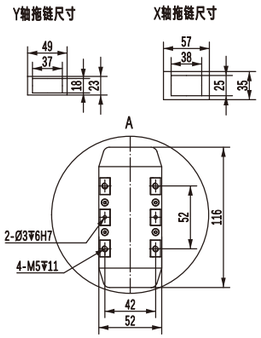

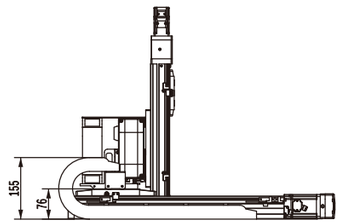

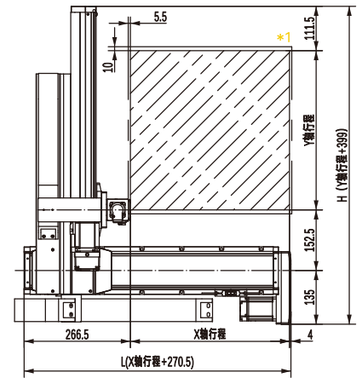

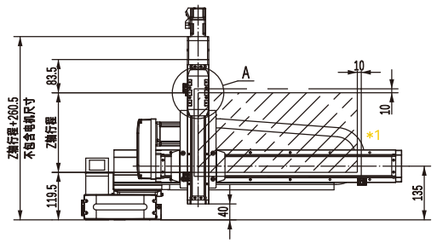

*1.原点回复时的移动范围及机械极限的停止位置。
The moving range of returning origin, the stop position of mechanical limit.

*2.最高速度(mm/s)是以伺服马达最高转速3000rpm/min为基准。
(Maximum speed is based on the AC servo motor's 3000 RPM)

*3.最高使用速度代表该行程内可使用的最高安全速度，
若超过此速度，滑台可能会有严重共振产生。
Maximum speed is refers to the highest safe speed that can be used in stroke, if more than the strandard speed, it may occur serious resonance.

*4.X轴拖链固定端固定板由客户自行连结。
Fixing plate for X axis moving end of cable chain need to be assembled by customers.

*5.行程50 时, 因本体上锁式固定孔会被滑座遮住，仅能使用4 支螺丝固定，建议客户本体使用下锁式固定孔锁附。
When the stroke is 50mm, if fixing the body from the top to the bottom, the fixing hole will be blocked by slider and only can be uses 4 screws to fix;as a result, suggest that fixing actuator body from the bottom to the top.

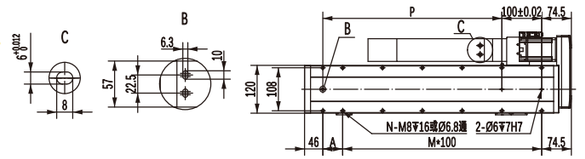

X轴行程 X Stroke mm	50	100	150	200	250	300	350	400	450	500	550	600	650	700	750	800	850	900	950	1000	1050	1100	1150	1200	1250
L	320.5	370.5	420.5	470.5	520.5	570.5	620.5	670.5	720.5	770.5	820.5	870.5	920.5	970.5	1020.5	1070.5	1120.5	1170.5	1220.5	1270.5	1320.5	1370.5	1420.5	1470.5	1520.5
A	100	50	100	50	100	50	100	50	100	50	100	50	100	50	100	50	100	50	100	50	100	50	100	50	100
M	1	2	2	3	3	4	4	5	5	6	6	7	7	8	8	9	9	10	10	11	11	12	12	13	13
N	6	8	8	10	10	12	12	14	14	16	16	18	18	20	20	22	22	24	24	26	26	28	28	30	30
P	100	150	200	250	300	350	400	450	500	550	600	650	700	750	800	850	900	1000	1050	1100	1150	1200	1250	1300	1350
最高使用速度· Max. Speed (mm/s)	1000																900	800	700	667	633	600	533	500	467

Z轴行程 Z Stroke mm	100	150	200	250	300	350	400	450	500
H	499	549	599	649	699	749	799	849	899
最高使用速度· Max. Speed (mm/s)	500								

连接方式 Combination Direction

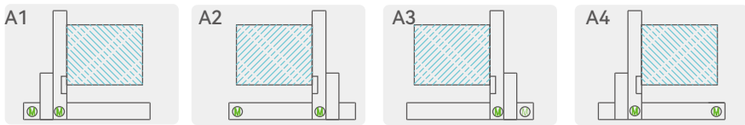

配件规格 Spec. Details

X 轴详细规格 X-axis Detail Spec. →P043
Y 轴详细规格 Y-axis Detail Spec. →P039
Z 轴详细规格 Z-axis Detail Spec. →P035
马达详细规格 Motor Brand Options →P341

XYSH432-A 3轴/3-Axis

XYSH432-A4 尺寸图 Size

A4

XYSH432-A4 拖链及拖链固定板 Cable Track and Fixing Plate for Track

物料名称 Material name	拖链物料号 Part No of Cable Track	拖链规格 Specification of Cable Track	拖链接头物料号 Part No of Fix Plate	拖链接头规格 Specification of Fixing Plate	拖链头使用数量 Uantity of Fixing Plate
X 轴拖链 X Axis Cable Track	13647	25.38R R55-节距46	13701	拖链接头一对 (泰瑞斯)25.38R(R55)	1
Y 轴拖链 Y Axis Cable Track	13646	18.37R R38-节距33.5	13700	拖链接头一对 (泰瑞斯)18.37R(R38)	1

XYSH432-A4 拖链使用节数数量 Quantity of Pitch Number for Cable Track

轴向 Axis \ 行程 Stroke mm	50	100	150	200	250	300	350	400	450	500	550	600	650	700	750	800	850	900	950	1000	1050	1100	1150	1200	1250
X 轴使用节数	8	9	10	11	12	13	14	15	16	17	19	20	21	22	23	25	26	27	28	29	31	32	33	34	35
Y 轴使用节数		13	14	15	17	18	19	20	21	23															

连接板 Brackets

有效行程 Stroke	100	150	200	250	300	350	400	450	500
S	205	305		405		505		605	
M	1	2		3		4		5	

连接板各行程对应物料号

Part Number of Brackets According to Strokes

物料号 Part NO	Y 轴行程 Stroke of Y axis	规格 Specification
25638	100	一体连接板（PSH12）-L253（标准）
25639	150-200	一体连接板（PSH12）-L353（标准）
25640	250-300	一体连接板（PSH12）-L453（标准）
25641	350-400	一体连接板（PSH12）-L553（标准）
25642	450-500	一体连接板（PSH12）-L653（标准）

X轴钣金 Sheet Metal of X Axis

料号 Part NO : 25182

材质 Material : SUS304

Y轴钣金 Sheet Metal of Y Axis

料号 Part NO : 25183

材质 Material : SUS304

Z轴钣金 Sheet Metal of Z Axis

料号 Part NO : 25184

材质 Material : 6063T5

企业文化: 五环理念

价值观: 以用户为是，以自己为非；要么不干，要干就干第一；

企业愿景: 成为行业主导，用户首选第一竞争力的机械传动的服务商

查产品资料
询产品价格
扫一扫关注
微信服务号

XYSS & XYBS Series
直交机械手
Multi Axis Ball Screw Type



目录
CONTENTS

XYSS760-A



组合轴数 2轴
最大负载 35KG
X轴最大行程 1250mm
Y轴最大行程 650mm
..... 291

XYSS764-A



组合轴数 3轴
最大负载 12KG
X轴最大行程 1250mm
Y轴最大行程 650mm
Z轴最大行程 500mm
..... 293

XYSS760-G



组合轴数 2轴
最大负载 35KG
X轴最大行程 1250mm
Y轴最大行程 850mm
..... 295

XYSS764-G



组合轴数 3轴
最大负载 12KG
X轴最大行程 1250mm
Y轴最大行程 850mm
Z轴最大行程 650mm
..... 297

XYSS976-G



组合轴数 3轴
最大负载 18KG
X轴最大行程 1500mm
Y轴最大行程 1050mm
Z轴最大行程 550mm
..... 299

XYSS760-P



组合轴数 2轴
最大负载 18KG
X轴最大行程 1250mm
Z轴最大行程 650mm
..... 301

XYSS770-P



组合轴数 2轴
最大负载 35KG
X轴最大行程 1250mm
Z轴最大行程 650mm
..... 303

XYSS764-P



组合轴数 3轴
最大负载 8KG
X轴最大行程 1250mm
Y轴最大行程 500mm
Z轴最大行程 650mm
..... 305

XYSS774-P



组合轴数 3轴
最大负载 18KG
X轴最大行程 1250mm
Y轴最大行程 500mm
Z轴最大行程 650mm
..... 307

XYSS776-P



组合轴数 3轴
最大负载 30KG
X轴最大行程 1250mm
Y轴最大行程 600mm
Z轴最大行程 650mm
..... 309

XYBS660-F



组合轴数 2轴
最大负载 10KG
X轴最大行程 3050mm
Y轴最大行程 650mm
..... 311

XYBS760-F



组合轴数 2轴
最大负载 35KG
X轴最大行程 3050mm
Y轴最大行程 1050mm
..... 313

XYBS764-G



组合轴数 3轴
最大负载 12KG
X轴最大行程 3050mm
Y轴最大行程 750mm
Z轴最大行程 550mm
..... 315

XYBS976-G



组合轴数 3轴
最大负载 18KG
X轴最大行程 3050mm
Y轴最大行程 750mm
Z轴最大行程 550mm
..... 317

多轴组合说明

ARM VARIATIONS

通过单轴滑台的多重组合，我们开发了2 轴及3 轴的多轴手臂操作。

(1) 与垂直多关节机器人相比，低廉的价格。

(2) 巧妙的机械设计实现高刚性直交机器人，能减少的振动和变形。

(3) 单轴滑台各式各样可能的组合。

Multi axis combination explanation.We have developed 2 and 3 axes multi axis actuator through the multiple combinations of single axis actuators.

(1) Low cost compared with vertical multi joints robot.

(2) Ingenious mechanical design making Cartesian robots achieve high rigidity for reducing vibration and deformation.

(3) Multiple combination of single axis actuator.

悬臂型
Arm Type



此型为移动Y 轴带动工件物。
The type with moving Y-axis carriage.

龙门型
Gantry Type



此型为移动Y 轴，侧边有支撑导杆架着。
The type with guide railing at the end of Y-axis for support.

极坐标型
Moving Arm Type



此型为垂直移动Z 轴带动工件物。
The type with vertically moving Y-axis carriage.

联动型
Linkage Type



此型为X轴水平联合运动，使用同步带驱动。
This type is the X-axis horizontal joint movement, which is driven by a synchronous belt.



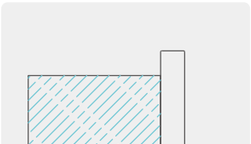

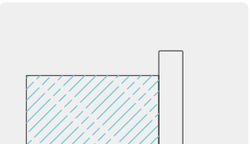



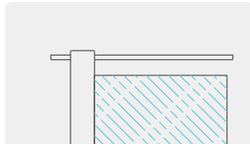

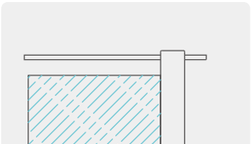

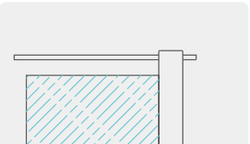



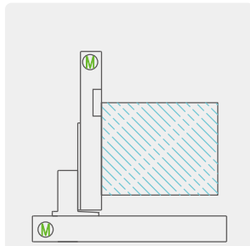

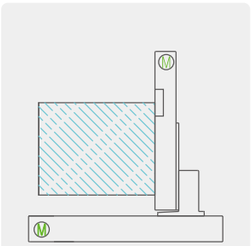

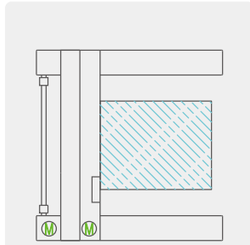

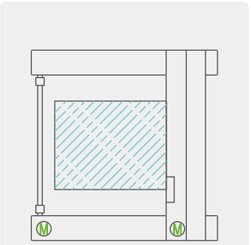

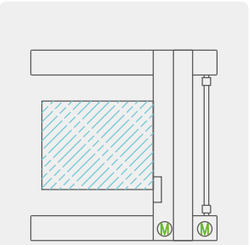

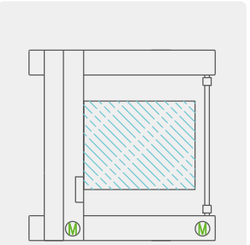

多轴索引 同步皮带驱动 × 滚珠丝杆驱动直交机械手

XYSS & XYBS LINEAR MOTION GUIDE MULTI-AXIS ACTUATOR

使用环境 Use Where	传动方式 Driven Mode	型号 Model	连接型式 Combination	连接轴数 Axis Numbers	各轴导程 Lead			各轴最高速度"1 Maximum Speed(mm/s)			各轴行程范围 Stroke(mm)		
					X 轴 X axis	Y 轴 Y axis	Z 轴 Z axis	X 轴 X axis	Y 轴 Y axis	Z 轴 Z axis	X 轴 X axis	Y 轴 Y axis	Z 轴 Z axis
一般环境 Semi-enclosed	滚珠丝杆 Ball Screw	XYSS760-A	悬臂型 (A)	2 轴 2-axis	L20	L20	—	1000	1000	—	100-1250	100-650	—
		XYSS764-A		3 轴 3-axis	L20	L20	L5	1000	1000	250	100-1250	100-650	100-500
		XYSS760-G	龙门型 (G)	2 轴 2-axis	L10	L20	—	500	1000	—	100-1250	250-850	—
		XYSS764-G		3 轴 3-axis	L20	L20	L5	1000	1000	250	100-1250	250-850	100-650
		XYSS976-G			L25	L20	L10	1250	1000	500	100-1500	250-1050	100-550
		XYSS760-P	极坐标型 (B)	2 轴 2-axis	L20	—	L10	1000	—	500	100-1250	—	100-650
		XYSS770-P			L20	—	L10	1000	—	500	100-1250	—	100-650
		XYSS764-P		3 轴 3-axis	L20	L10	L10	1000	500	500	100-1250	100-500	100-650
		XYSS774-P			L20	L10	L10	1000	500	500	100-1250	100-500	100-650
		XYSS776-P			L20	L10	L10	1000	500	500	100-1250	100-600	100-650
	Hybrid drive 混位驱动	XYBS660-F	联动型 (F)	2 轴 2-axis	R40	L20	—	2000	1000	—	100-3050	250-650	—
		XYBS760-F			R40	L20	—	2000	1000	—	100-350	250-1050	—
		XYBS764-G	龙门型 (G)	3 轴 3-axis	R40	L20	L5	2000	1000	250	400-3050	250-750	100-550
		XYBS976-G			R40	L20	L10	2000	1000	500	600-3050	250-750	100-550

Y 轴行程及负荷轴 (Y 轴或 Z 轴) 最大可搬重量"2 Y-axis Stroke (mm) and payload axis' (Y-axis or Z-axis) maximum payload (kg)											页码 Page
行程 Stroke 100	150	250	350	450	550	650	750	850	950	1050	
—	—	35	35	29	25	20					291
12	12	12	12	12							293
—	—	35	35	35	35	34	32	30			295
12	12	12	12	12	12	12					297
18	18	18	18	18	18						299
18	18	18	18	18	18	18					301
35	35	35	35	35	35	35					303
8	8	7	5	3							305
18	18	15	11	6							307
30	30	29	24	17	9						309
—	—	10	8	6	4	2					311
—	—	35	34	32	30	28	26	24	22	20	313
12	12	12	12	12	12						315
18	18	18	18	18	18						317

*注 Notes:

1.这里提到的各轴最高速度，是指在单轴滑台模组安装伺服电机并设定电机额定转速为3000r/min时的速度。然而，随着各轴向自身（或载荷）重量的增加，加速和减速曲线会变得更平缓，如果移动距离较短，可能无法达到标注的最高速度。请注意，无法达到单轴运行的最高速度，并不代表产品有问题。
The maximum speed mentioned here for each axis refers to the speed when a servo motor is installed on a single-axis slide table module and the motor's rated speed is set to 3000r/min. However, as the weight of each axis (or load) increases, the acceleration and deceleration curves will become more gradual. If the movement distance is short, it may not be possible to reach the indicated maximum speed. Please note, not being able to reach the maximum speed of single-axis operation does not indicate a product defect.

2. 上述表格中的最大可搬运重量是通过力学模拟计算得出的。在实际应用中，请结合载具设计和轴向重心进行验证和计算，以对抗由于滑台模组（材质为挤压型铝材）力矩造成的形变，以便找到最佳的使用组合。如果需要技术支持，请联系我们的销售人员。
The maximum load capacity indicated in the above table is derived from mechanical simulation calculations. In actual application, please verify and calculate in conjunction with the design of the carrying tool and the axial center of gravity, to counteract the deformation caused by torque on the slide table module (made of extruded aluminum material), so as to find the best usage combination. If technical support is needed, please contact our sales personnel.

XYSS760-A 2轴/2-Axis

滚珠丝杆驱动
Ball Screw Drive



此图仅供参考，出货规格详见尺寸规格图
The picture is just for the reference.Please check the actual dimensions on the drawing.

最大行程 Maximum Stroke

X轴 X Axis 1250mm　Y轴 Y Axis 650mm

最高速度 Maximum Speed

X轴 X Axis 1000mm/s　Y轴 Y Axis 1000mm/s

AC伺服马达功率 AC Servo Motor Output

X轴 X Axis 750W　Y轴 Y Axis 400W

最大行程 Maximum Stroke

项目 Item	X 轴 X Axis	Y 轴 Y Axis
单轴型号 Model Type	PSS170	PSS140
重复定位 Repeatability (mm)	±0.01	±0.01
导程 Ball Screw Lead (mm)	20	20
最高速度 Maximum Speed (mm/s) ※1	1000	1000
标准行程（50 间隔）Stroke 50 mm Pitch (mm)	100-1250	100-650
驱动功率 AC Servo Motor Output (w)	750	400
使用环境 Environment	0~40℃,85% RH Below	

※1：最高速度(mm/s) 是以伺服马达最高转速3000rpm/min 为基准。 Maximum speed is based on the AC servo motor's 3000RPM.

最大可搬重量 Maximum Payload

Y轴行程 Y Stroke mm	250	300	350	400	450	500	550	600	650
Y轴载重 Y Payload (kg)	35	35	33	31	29	27	25	23	20

* 限定水安装。 Only for horizontal installation.

型号表示方式
Ordering Method

XYSS760 – A1 – 300 – 300 – C – K – N

- 本体型号 Ontology Model: XYSS760
- 连接方式 Combination: A 悬臂型 Arm Type
- 组合方向 Direction: 1 / 2 / 3 / 4
- X轴行程 X Stroke: 100~1250mm 间隔 50mm Pitch
- Y轴行程 Y Stroke: 100~650mm 间隔 50mm Pitch
- 马达品牌 Motor Brand 、Power Output: T 台达（标准）Delta; P 松下（标准）Panasonic; Y 安川（标准）Yaskawa; C 客户自配 Customer-provided
- 出货方式 Delivery Methode: K 单轴出货 By Kit; C 连接出货 By Set
- 非标定制 Non-Standard Model: N

XYSS760-A4 尺寸图 Size

A4

单位(Unit):mm

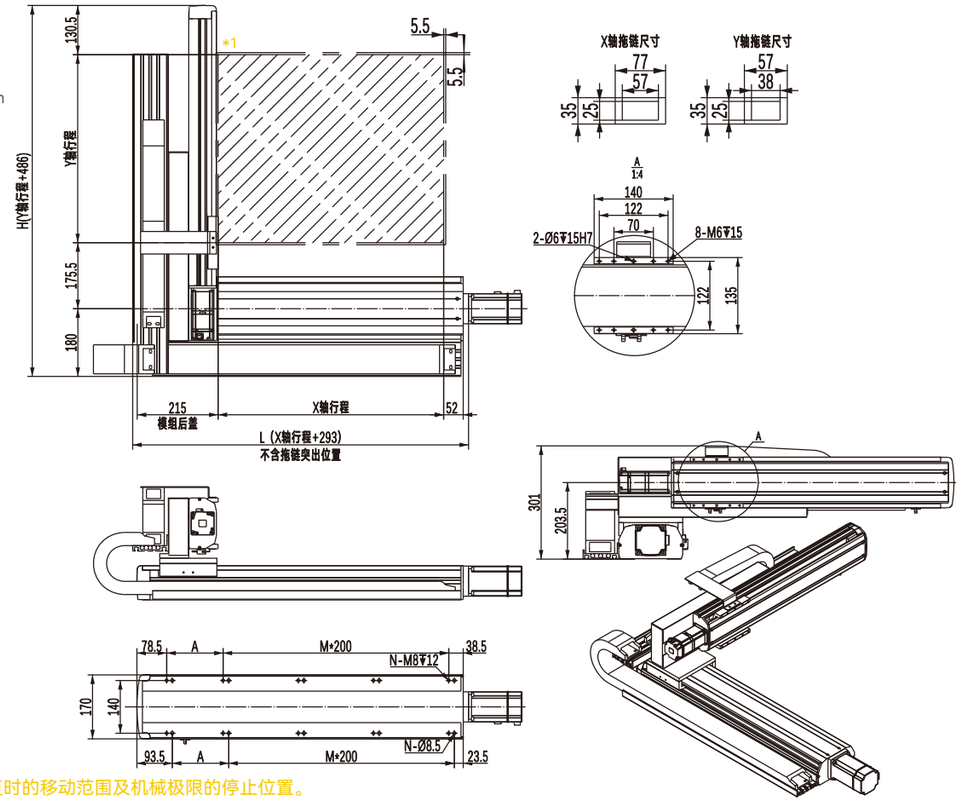

*1.原点回复时的移动范围及机械极限的停止位置。
The moving range of returning origin, the stop position of mechanical limit.

*2.最高使用速度代表该行程内可使用的最高安全速度，若超过此速度，滑台可能会有严重共振产生。
Maximum speed is refers to the highest safe speed that can be used in stroke, if more than the standard speed, it may occur serious resonance.

X轴行程 X Stroke mm	100	150	200	250	300	350	400	450	500	550	600	650	700	750	800	850	900	950	1000	1050	1100	1150	1200	1250
L	393	443	493	543	593	643	693	743	793	843	893	943	993	1043	1093	1143	1193	1243	1293	1343	1393	1443	1493	1543
A	50	100	150	200	50	100	150	200	50	100	150	200	50	100	150	200	50	100	150	200	50	100	150	200
M	1	1	1	1	2	2	2	2	3	3	3	3	4	4	4	4	5	5	5	5	6	6	6	6
N	6	6	6	6	8	8	8	8	10	10	10	10	12	12	12	12	14	14	14	14	16	16	16	16
最高使用速度 Max. Speed (mm/s)	1000																900		800		700		600	

Y轴行程 Y Stroke mm	200	250	300	350	400	450	500	550	600	650
H	686	736	786	836	886	936	986	1036	1086	1136
Y 轴载重 Y Payload (kg)	35	35	35	33	31	29	27	25	23	20
最高使用速度 Max. Speed (mm/s)	1000									

连接方式 Combination Direction

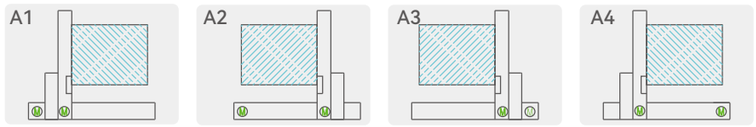

配件规格 Spec. Details

- X 轴详细规格 X-axis Detail Spec →P087
- Y 轴详细规格 Y-axis Detail Spec →P081
- Z 轴详细规格 Z-axis Detail Spec —
- 马达详细规格 Motor Brand Options →P341

XYSS764-A 3轴/3-Axis

滚珠丝杆驱动
Ball Screw Drive



此图仅供参考，出货规格详见尺寸规格图
The picture is just for the reference.Please check the actual dimensions on the drawing.

最大行程 Maximum Stroke

X轴 X Axis 1250mm | Y轴 Y Axis 650mm | Z轴 Z Axis 500mm

最高速度 Maximum Speed

X轴 X Axis 1000mm/s | Y轴 Y Axis 1000mm/s | Z轴 Z Axis 250mm/s

AC伺服马达功率 AC Servo Motor Output

X轴 X Axis 750W | Y轴 Y Axis 200W | Z轴 Z Axis 200W+刹车

基本规格 Specification

项目 Item	X 轴 X Axis	Y 轴 Y Axis	Z 轴 Z Axis
单轴型号 Model Type	PSS170	PSS140	PSS120
重复定位 Repeatability (mm)	±0.01	±0.01	±0.01
导程 Ball Screw Lead (mm)	20	20	5
最高速度 Maximum Speed (mm/s) ※1	1000	1000	250
标准行程(50间隔) Stroke 50 mm Pitch (mm)	100-1250	100-650	100-500
驱动功率 AC Servo Motor Output (w)	750	200	200+刹车 Break
使用环境 Environment	0~40℃,85% RH Below		

※1：最高速度(mm/s) 是以伺服马达最高转速3000rpm/min 为基准。 Maximum speed is based on the AC servo motor's 3000RPM.

最大可搬重量 Maximum Payload

Z轴行程 Y Stroke mm	100	150	200	250	300	350	400	450	500
Z轴载重 Y Payload (kg)	12	12	12	12	12	12	12	12	12

* 限定水安装。 Only for horizontal installation.

型号表示方式
Ordering Method

XYSS764 – A1 – 500 – 300 – 300 – C – K – N

- 本体型号 Ontology Model: XYSS764
- 连接方式 Combination: A 悬臂型 Arm Type
- 组合方向 Direction: 1 / 2 / 3 / 4
- X轴行程 X Stroke: 100~1250mm 间隔 50mm Pitch
- Y轴行程 Y Stroke: 100~650mm 间隔 50mm Pitch
- Z轴行程 Z Stroke: 100~500mm 间隔 50mm Pitch
- 马达品牌 Motor Brand 、Power Output: T 台达（标准） Delta; P 松下（标准） Panasonic; Y 安川（标准） Yaskawa; C 客户自配 Customer-provided
- 出货方式 Delivery Methode: K 单轴出货 By Kit; C 连接出货 By Set
- 非标定制 Non-Standard Model: N

XYSS764-A4 尺寸图 Size

A4

单位(Unit):mm

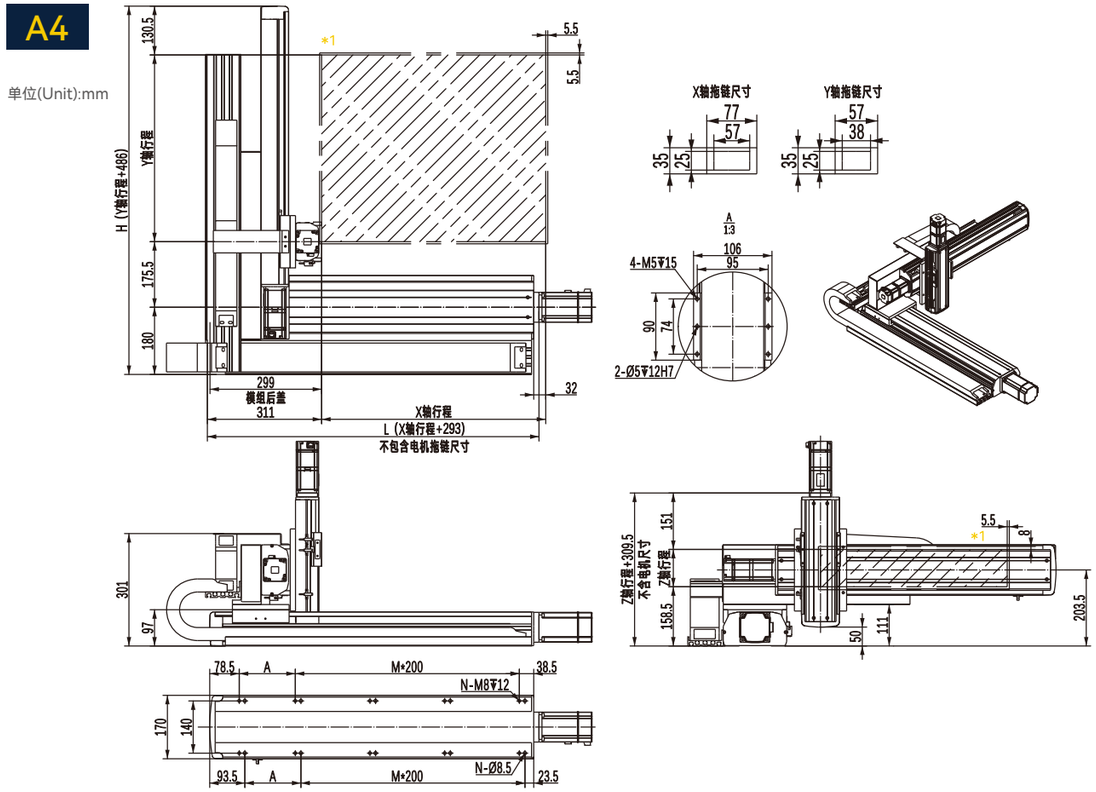

*1.原点回复时的移动范围及机械极限的停止位置。
The moving range of returning origin, the stop position of mechanical limit.

*2.最高使用速度代表该行程内可使用的最高安全速度，若超过此速度，滑台可能会有严重共振产生。
Maximum speed is refers to the highest safe speed that can be used in stroke, if more than the strandard speed, it may occur serious resonance.

X轴行程 X Stroke mm	100	150	200	250	300	350	400	450	500	550	600	650	700	750	800	850	900	950	1000	1050	1100	1150	1200	1250
L	393	443	493	543	593	643	693	743	793	843	893	943	993	1043	1093	1143	1193	1243	1293	1343	1393	1443	1493	1543
A	50	100	150	200	50	100	150	200	50	100	150	200	50	100	150	200	50	100	150	200	50	100	150	200
M	1	1	1	1	2	2	2	2	3	3	3	3	4	4	4	4	5	5	5	5	6	6	6	6
N	6	6	6	6	8	8	8	8	10	10	10	10	12	12	12	12	14	14	14	14	16	16	16	16
最高使用速度 Max. Speed (mm/s)	1000																900		800		700		600	

Y轴行程 Y Stroke mm	200	250	300	350	400	450	500	550	600	650
H	686	736	786	836	886	936	986	1036	1086	1136
最高使用速度 Max. Speed (mm/s)	1000									

连接方式 Combination Direction

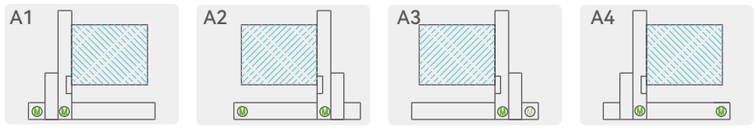

配件规格 Spec. Details

X 轴详细规格 X-axis Detail Spec. →P087
Y 轴详细规格 Y-axis Detail Spec. →P081
Z 轴详细规格 Z-axis Detail Spec. →P071
马达详细规格 Motor Brand Options. →P341

XYSS760-G 2轴/2-Axis

滚珠丝杆驱动
Ball Screw Drive



此图仅供参考，出货规格详见尺寸规格图
The picture is just for the reference.Please check the actual dimensions on the drawing.

最大行程 Maximum Stroke

X轴 X Axis 1250mm　Y轴 Y Axis 850mm

最高速度 Maximum Speed

X轴 X Axis 500mm/s　Y轴 Y Axis 1000mm/s

AC伺服马达功率 AC Servo Motor Output

X轴 X Axis 750W　Y轴 Y Axis 400W

最大行程 Maximum Stroke

项目 Item	X 轴 X Axis	Y 轴 Y Axis
单轴型号 Model Type	PSS170	PSS140
重复定位 Repeatability (mm)	±0.01	±0.01
导程 Ball Screw Lead (mm)	10	20
最高速度 Maximum Speed (mm/s) ※1	500	1000
标准行程(50间隔) Stroke 50 mm Pitch (mm)	100-1250	250-850
驱动功率 AC Servo Motor Output (w)	750	400
使用环境 Environment	0~40℃,85% RH Below	

※1：最高速度(mm/s) 是以伺服马达最高转速3000rpm/min 为基准。 Maximum speed is based on the AC servo motor's 3000RPM.

最大可搬重量 Maximum Payload

Y轴行程 Y Stroke mm	250	300	350	400	450	500	550	600	650	700	750	800	850
Y轴载重 Y Payload (kg)	35	35	35	35	35	35	35	35	34	33	32	31	30

* 限定水安装。 Only for horizontal installation.

型号表示方式
Ordering Method

XYSS760 – G1 – 300 – 300 – C – K – N

- 本体型号 Ontology Model
- 连接方式 Combination：G 龙门型 Gantry
- 组合方向 Direction：1 / 2 / 3 / 4
- X轴行程 X Stroke：100~1250mm 间隔 50mm Pitch
- Y轴行程 Y Stroke：250~850mm 间隔 50mm Pitch
- 马达品牌 Motor Brand 、Power Output：T 台达（标准） Delta；P 松下（标准） Panasonic；Y 安川（标准） Yaskawa；C 客户自配 Customer-provided
- 出货方式 Delivery Methode：K 单轴出货 By Kit；C 连接出货 By Set
- 非标定制 Non-Standard Model

XYSS760-G4 尺寸图 Size

G4

单位(Unit):mm

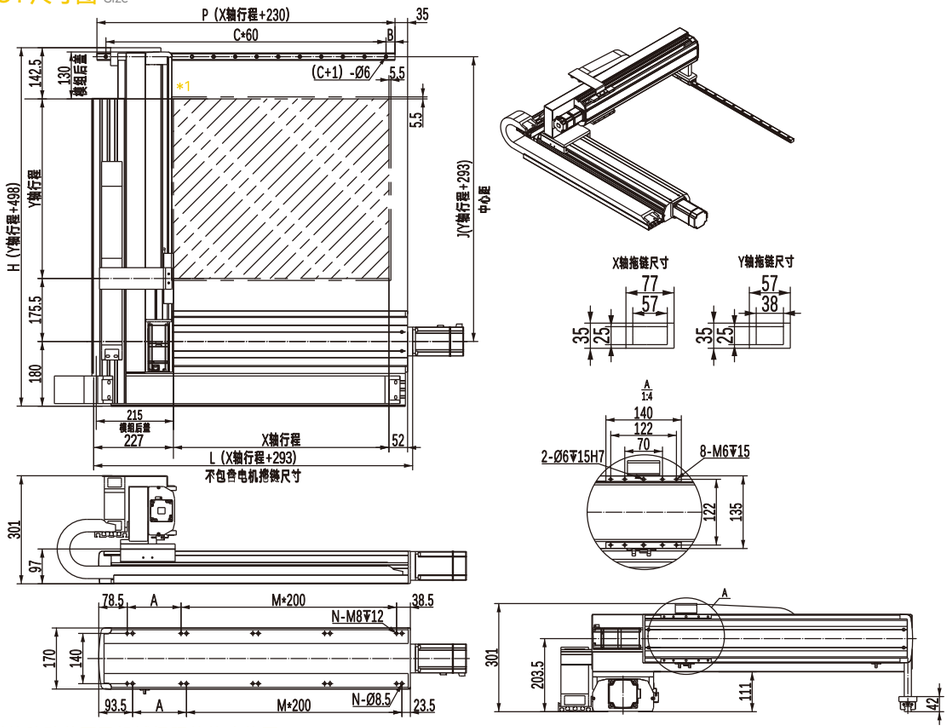

*1.原点回复时的移动范围及机械极限的停止位置。
The moving range of returning origin, the stop position of mechanical limit.

*2.最高使用速度代表该行程内可使用的最高安全速度，若超过此速度，滑台可能会有严重共振产生。
Maximum speed is refers to the highest safe speed that can be used in stroke, if more than the standard speed, it may occur serious resonance.

X轴行程 X Stroke mm	100	150	200	250	300	350	400	450	500	550	600	650	700	750	800	850	900	950	1000	1050	1100	1150	1200	1250
L	393	443	493	543	593	643	693	743	793	843	893	943	993	1043	1093	1143	1193	1243	1293	1343	1393	1443	1493	1543
P	330	380	430	480	530	580	630	680	730	780	830	880	930	980	1030	1080	1130	1180	1230	1280	1330	1380	1430	1480
B	15	10	35	30	25	20	15	10	35	30	25	20	15	10	35	30	25	20	15	10	35	30	25	20
C	5	6	6	7	8	9	10	11	11	12	13	14	15	16	16	17	18	19	20	21	21	22	23	24
A	50	100	150	200	50	100	150	200	50	100	150	200	50	100	150	200	50	100	150	200	50	100	150	200
M	1	1	1	1	2	2	2	2	3	3	3	3	4	4	4	4	5	5	5	5	6	6	6	6
N	6	6	6	6	8	8	8	8	10	10	10	10	12	12	12	12	14	14	14	14	16	16	16	16
最高使用速度 Max. Speed (mm/s)	500																450		400		350		300	

Y轴行程 Y Stroke mm	250	300	350	400	450	500	550	600	650	700	750	800	850
H	748	798	848	898	948	998	1048	1098	1148	1198	1248	1298	1348
Y 轴载重 Y Payload (kg)	35	35	35	35	35	35	35	35	34	33	32	31	30
最高使用速度 Max. Speed (mm/s)	1000												

连接方式 Combination Direction

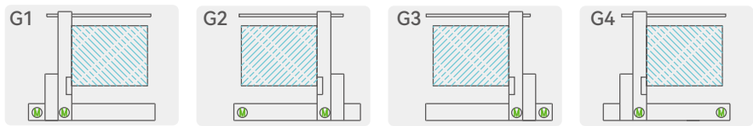

配件规格 Spec. Details

X 轴详细规格 X-axis Detail Spec →P087
Y 轴详细规格 Y-axis Detail Spec →P081
Z 轴详细规格 Z-axis Detail Spec —
马达详细规格 Motor Brand Options →P341

XYSS764-G 3轴/3-Axis

滚珠丝杆驱动
Ball Screw Drive



此图仅供参考，出货规格详见尺寸规格图
The picture is just for the reference.Please check the actual dimensions on the drawing.

最大行程 Maximum Stroke

X轴 X Axis	Y轴 Y Axis	Z轴 Z Axis
1250mm	850mm	650mm

最高速度 Maximum Speed

X轴 X Axis	Y轴 Y Axis	Z轴 Z Axis
1000mm/s	1000mm/s	250mm/s

AC伺服马达功率 AC Servo Motor Output

X轴 X Axis	Y轴 Y Axis	Z轴 Z Axis
750W	400W	200W+刹车

基本规格 Specification

项目 Item	X 轴 X Axis	Y 轴 Y Axis	Z 轴 Z Axis
单轴型号 Model Type	PSS170	PSS140	PSS120
重复定位 Repeatability (mm)	±0.01	±0.01	±0.01
导程 Ball Screw Lead (mm)	20	20	5
最高速度 Maximum Speed (mm/s) ※1	1000	1000	250
标准行程(50 间隔) Stroke 50 mm Pitch (mm)	100-1250	250-850	100-650
驱动功率 AC Servo Motor Output (w)	750	400	200+刹车 Break
使用环境 Environment	0~40℃,85% RH Below		

※1：最高速度(mm/s) 是以伺服马达最高转速3000rpm/min 为基准。 Maximum speed is based on the AC servo motor's 3000RPM.

最大可搬重量 Maximum Payload

Z轴行程 Y Stroke mm	100	150	200	250	300	350	400	450	500	550	600	650
Z轴载重 Y Payload (kg)	12	12	12	12	12	12	12	12	12	12	12	12

* 限定水安装。 Only for horizontal installation.

型号表示方式
Ordering Method

XYSS764 – G1 – 800 – 500 – 500 – C – K – N

- 本体型号 Ontology Model: XYSS764
- 连接方式 Combination: G 龙门型 Gantry
- 组合方向 Direction: 1 / 2 / 3 / 4
- X轴行程 X Stroke: 100~1250mm 间隔 50mm Pitch
- Y轴行程 Y Stroke: 250~850mm 间隔 50mm Pitch
- Z轴行程 Z Stroke: 100~650mm 间隔 50mm Pitch
- 马达品牌 Motor Brand 、Power Output: T 台达（标准） Delta; P 松下（标准） Panasonic; Y 安川（标准） Yaskawa; C 客户自配 Customer-provided
- 出货方式 Delivery Methode: K 单轴出货 By Kit; C 连接出货 By Set
- 非标定制 Non-Standard Model: N

XYSS764-G4 尺寸图 Size

G4

单位(Unit):mm

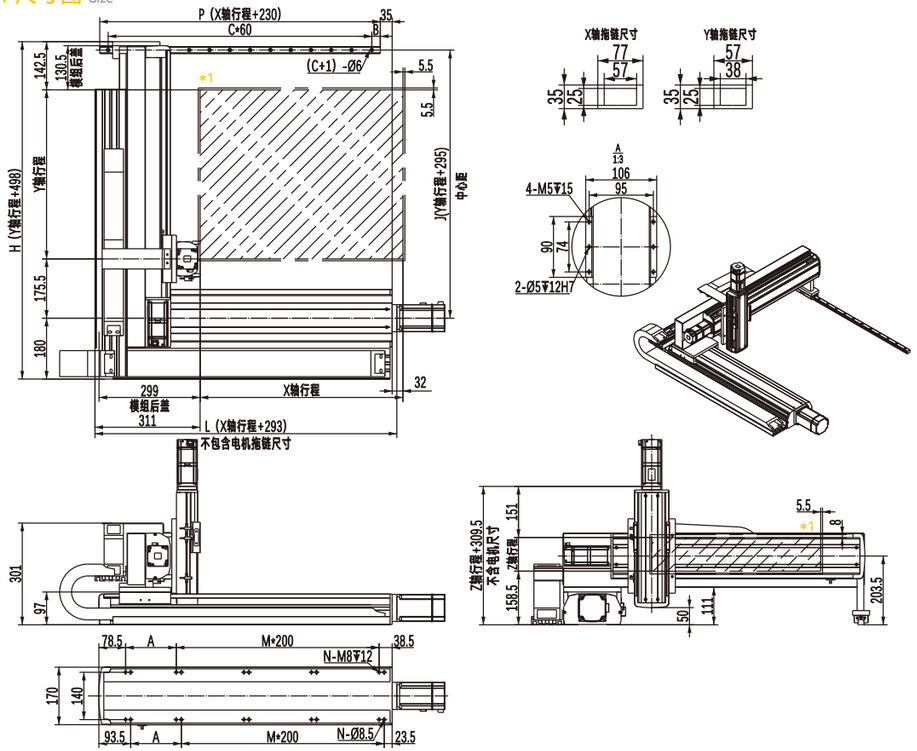

*1.原点回复时的移动范围及机械极限的停止位置。
The moving range of returning origin, the stop position of mechanical limit.

*2.最高使用速度代表该行程内可使用的最高安全速度，若超过此速度，滑台可能会有严重共振产生。
Maximum speed is refers to the highest safe speed that can be used in stroke, if more than the standrard speed, it may occur serious resonance.

X轴行程 X Stroke mm	100	150	200	250	300	350	400	450	500	550	600	650	700	750	800	850	900	950	1000	1050	1100	1150	1200	1250
L	393	443	493	543	593	643	693	743	793	843	893	943	993	1043	1093	1143	1193	1243	1293	1343	1393	1443	1493	1543
P	330	380	430	480	530	580	630	680	730	780	830	880	930	980	1030	1080	1130	1180	1230	1280	1330	1380	1430	1480
B	15	10	35	30	25	20	15	10	35	30	25	20	15	10	35	30	25	20	15	10	35	30	25	20
C	5	6	6	7	8	9	10	11	11	12	13	14	15	16	16	17	18	19	20	21	21	22	23	24
A	50	100	150	200	50	100	150	200	50	100	150	200	50	100	150	200	50	100	150	200	50	100	150	200
M	1	1	1	1	2	2	2	2	3	3	3	3	4	4	4	4	5	5	5	5	6	6	6	6
N	6	6	6	6	8	8	8	8	10	10	10	10	12	12	12	12	14	14	14	14	16	16	16	16
最高使用速度 Max. Speed (mm/s)	1000																900		800		700		600	

Y轴行程 Y Stroke mm	250	300	350	400	450	500	550	600	650	700	750	800	850
H	748	798	848	898	948	998	1048	1098	1148	1198	1248	1298	1348
最高使用速度 Max. Speed (mm/s)	1000												

连接方式 Combination Direction

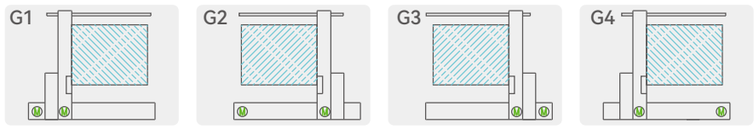

配件规格 Spec. Details

X 轴详细规格 X-axis Detail Spec →P087
Y 轴详细规格 Y-axis Detail Spec →P081
Z 轴详细规格 Z-axis Detail Spec →P071
马达详细规格 Motor Brand Options →P341

XYSS976-G 3轴/3-Axis

滚珠丝杆驱动
Ball Screw Drive

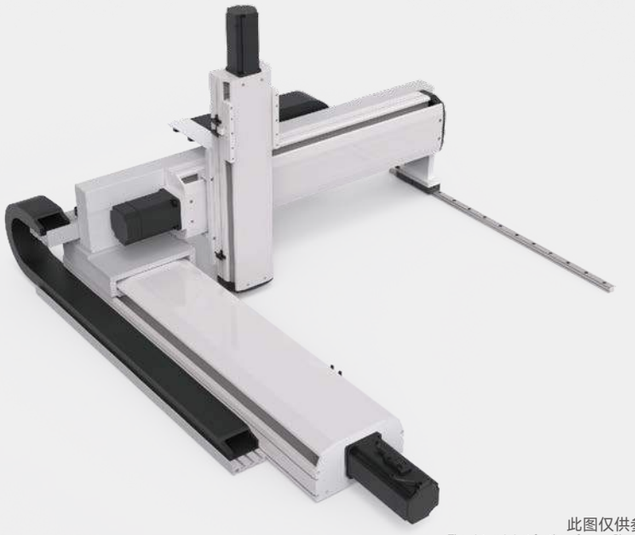

此图仅供参考，出货规格详见尺寸规格图
The picture is just for the reference.Please check the actual dimensions on the drawing.

最大行程 Maximum Stroke

X轴 X Axis	Y轴 Y Axis	Z轴 Z Axis
1500mm	750mm	550mm

最高速度 Maximum Speed

X轴 X Axis	Y轴 Y Axis	Z轴 Z Axis
1250mm/s	1000mm/s	500mm/s

AC伺服马达功率 AC Servo Motor Output

X轴 X Axis	Y轴 Y Axis	Z轴 Z Axis
750W	750W	400W+刹车

基本规格 Specification

项目 Item	X 轴 X Axis	Y 轴 Y Axis	Z 轴 Z Axis
单轴型号 Model Type	PSS220	PSS170	PSS140
重复定位 Repeatability (mm)	±0.01	±0.01	±0.01
导程 Ball Screw Lead (mm)	25	20	10
最高速度 Maximum Speed (mm/s) ※1	1250	1000	500
标准行程(50间隔) Stroke 50 mm Pitch (mm)	100-1500	250-1050	100-550
驱动功率 AC Servo Motor Output (w)	750	750	400+刹车 Break
使用环境 Environment	0~40℃,85% RH Below		

※1：最高速度(mm/s) 是以伺服马达最高转速3000rpm/min 为基准。 Maximum speed is based on the AC servo motor's 3000RPM.

最大可搬重量 Maximum Payload

Z轴行程 Z Stroke mm	100	150	200	250	300	350	400	450	500	550
Z轴载重 Z Payload (kg)	18	18	18	18	18	18	18	18	18	18

* 限定水安装。 Only for horizontal installation.

型号表示方式
Ordering Method

XYSS976 – G1 – 800 – 500 – 500 – C – K – N

- 本体型号 Ontology Model
- 组合方向 Direction：1 / 2 / 3 / 4
- 连接方式 Combination：G 龙门型 Gantry
- X轴行程 X Stroke：100~1500mm 间隔 50mm Pitch
- Y轴行程 Y Stroke：250~1050mm 间隔 50mm Pitch
- Z轴行程 Z Stroke：100~550mm 间隔 50mm Pitch
- 马达品牌 Motor Brand 、Power Output：T 台达（标准） Delta；P 松下（标准） Panasonic；Y 安川（标准） Yaskawa；C 客户自配 Customer-provided
- 出货方式 Delivery Methode：K 单轴出货 By Kit；C 连接出货 By Set
- 非标定制 Non-Standard Model

XYSS976-G4 尺寸图 Size

G4

单位(Unit):mm

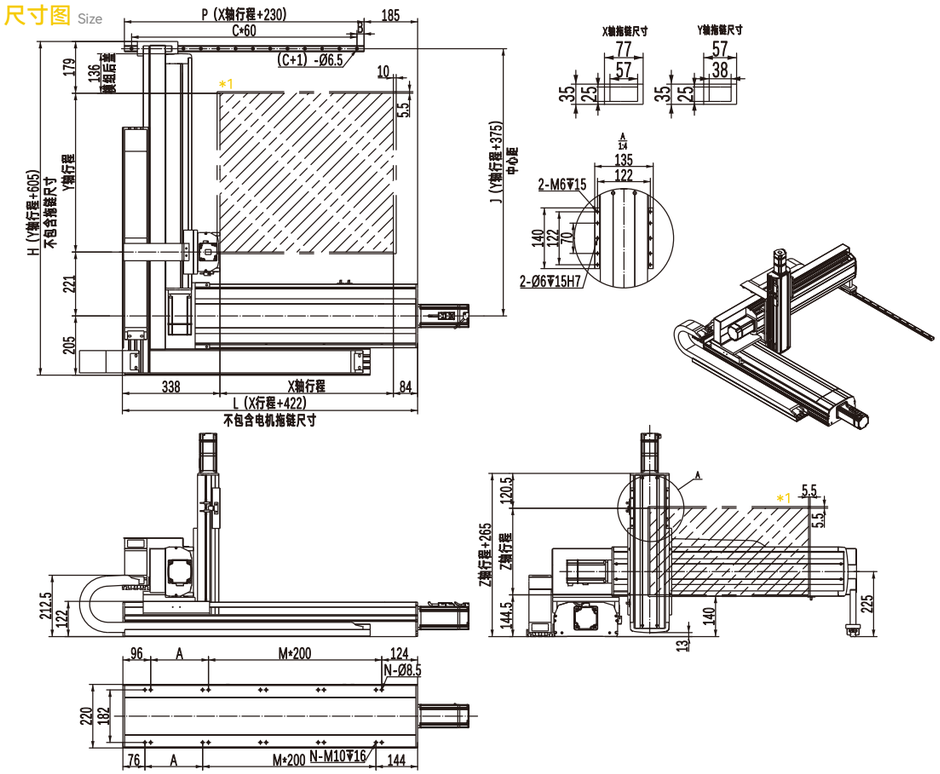

*1.原点回复时的移动范围及机械极限的停止位置。
The moving range of returning origin, the stop position of mechanical limit.

*2.最高使用速度代表该行程内可使用的最高安全速度，若超过此速度，滑台可能会有严重共振产生。
Maximum speed is refers to the highest safe speed that can be used in stroke, if more than the standard speed, it may occur serious resonance.

X轴行程 X Stroke mm	100	150	200	250	300	350	400	450	500	550	600	650	700	750	800	850	900	950	1000	1050	1100	1150	1200	1250	1300	1350	1400	1450	1500
L	522	572	622	672	722	772	822	872	922	972	1022	1072	1122	1172	1222	1272	1322	1372	1422	1472	1522	1572	1622	1672	1722	1772	1822	1872	1922
P	330	380	430	480	530	580	630	680	730	780	830	880	930	980	1030	1080	1130	1180	1230	1280	1330	1380	1430	1480	1530	1580	1630	1680	1730
B	15	10	35	30	25	20	15	10	35	30	25	20	15	10	35	30	25	20	15	10	35	30	25	20	15	10	35	30	25
C	5	6	6	7	8	9	10	11	11	12	13	14	15	16	16	17	18	19	20	21	21	22	23	24	25	26	26	27	28
A	100	150	200	50	100	150	200	50	100	150	200	50	100	150	200	50	100	150	200	50	100	150	200	50	100	150	200	50	100
M	1	1	1	2	2	2	2	3	3	3	3	4	4	4	4	5	5	5	5	6	6	6	6	7	7	7	7	8	8
N	6	6	6	8	8	8	8	10	10	10	10	12	12	12	12	14	14	14	14	16	16	16	16	18	18	18	18	20	20
最高使用速度 Max. Speed (mm/s)	1250																	1125		1000		875		750		625		500	

Y轴行程 Y Stroke mm	250	300	350	400	450	500	550	600	650	700	750	800	850	900	950	1000	1050
H	855	905	955	1005	1055	1105	1155	1205	1255	1305	1355	1405	1455	1505	1555	1605	1655
最高使用速度 Max. Speed (mm/s)	1000																

连接方式 Combination Direction

G1

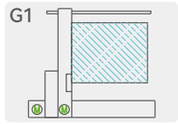

G2

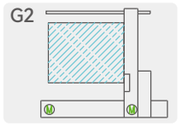

G3

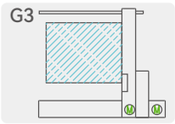

G4

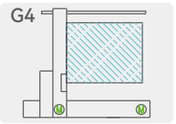

配件规格 Spec. Details

- X 轴详细规格 X-axis Detail Spec. →P095
- Y 轴详细规格 Y-axis Detail Spec. →P087
- Z 轴详细规格 Z-axis Detail Spec. →P081
- 马达详细规格 Motor Brand Options. →P341

XYSS760-P 2轴/2-Axis

滚珠丝杆驱动
Ball Screw Drive



此图仅供参考，出货规格详见尺寸规格图
The picture is just for the reference.Please check the actual dimensions on the drawing.

最大行程 Maximum Stroke

X轴 X Axis 1250mm　Z轴 Z Axis 650mm

最高速度 Maximum Speed

X轴 X Axis 1000mm/s　Z轴 Z Axis 500mm/s

AC伺服马达功率 AC Servo Motor Output

X轴 X Axis 750W　Z轴 Z Axis 400W+刹车

最大行程 Maximum Stroke

项目 Item	X 轴 X Axis	Z 轴 Z Axis
单轴型号 Model Type	PSS170	PSS140
重复定位 Repeatability (mm)	±0.01	±0.01
导程 Ball Screw Lead (mm)	20	10
最高速度 Maximum Speed (mm/s) ※1	1000	500
标准行程(50间隔) Stroke 50 mm Pitch (mm)	100-1250	100-650
驱动功率 AC Servo Motor Output (w)	750	400+刹车 Break
使用环境 Environment	0~40℃,85% RH Below	

※1：最高速度(mm/s) 是以伺服马达最高转速3000rpm/min 为基准。 Maximum speed is based on the AC servo motor's 3000RPM.

最大可搬重量 Maximum Payload

Z轴行程 Y Stroke mm	100	150	200	250	300	350	400	450	500	550	600	650
Z轴载重 Y Payload (kg)	18	18	18	18	18	18	18	18	18	18	18	18

* 限定水安装。 Only for horizontal installation.

型号表示方式
Ordering Method

XYSS760 – P1 – 800 – 300 – C – K – N

- XYSS760 本体型号 Ontology Model
- P1 连接方式 Combination：P 极坐标型 Polar Type
- 组合方向 Direction：1 / 2
- 800 X轴行程 X Stroke：100~1250mm 间隔 50mm Pitch
- 300 Z轴行程 Z Stroke：100~650mm 间隔 50mm Pitch
- C 马达品牌 Motor Brand 、Power Output：T 台达（标准） Delta；P 松下（标准） Panasonic；Y 安川（标准） Yaskawa；C 客户自配 Customer-provided
- K 出货方式 Delivery Methode：K 单轴出货 By Kit；C 连接出货 By Set
- N 非标定制 Non-Standard Model

XYSS760-P2 尺寸图 Size

P2

单位(Unit):mm

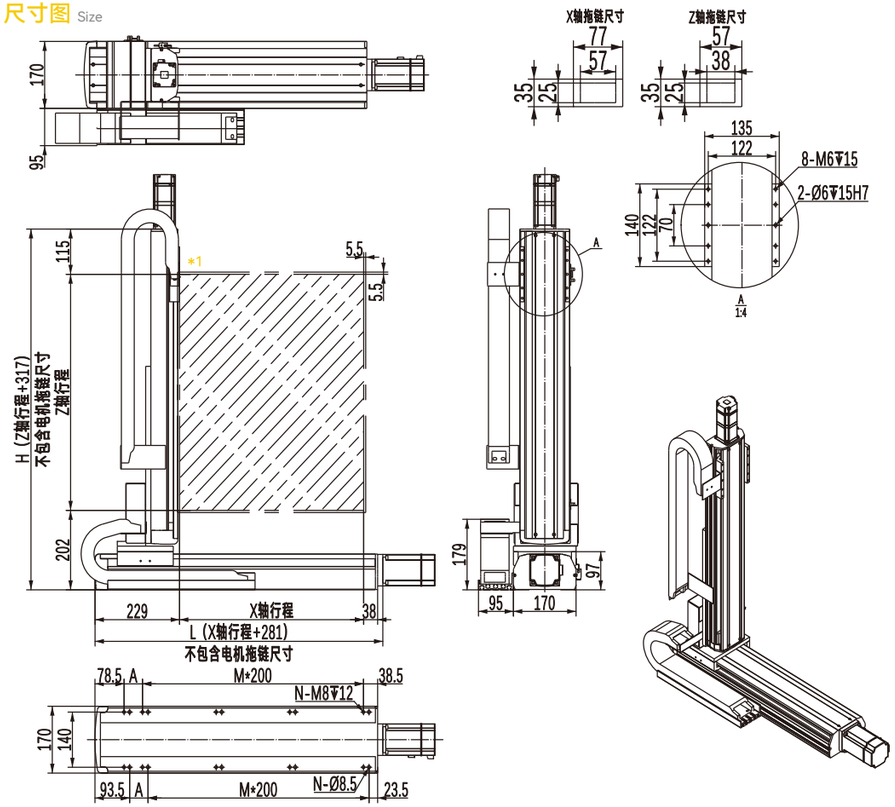

*1.原点回复时的移动范围及机械极限的停止位置。
The moving range of returning origin, the stop position of mechanical limit.

*2.Z 轴总高度会依搭配的马达品牌及型号而变动。
The total height of Z-axis is depends on different motor's brands.

*3.最高使用速度代表该行程内可使用的最高安全速度，若超过此速度，滑台可能会有严重共振产生。
Maximum speed is refers to the highest safe speed that can be used in stroke, if more than the standard speed, it may occur serious resonance.

X轴行程 X Stroke mm	100	150	200	250	300	350	400	450	500	550	600	650	700	750	800	850	900	950	1000	1050	1100	1150	1200	1250
L	381	431	481	531	581	631	681	731	781	831	881	931	981	1031	1081	1131	1181	1231	1281	1331	1381	1431	1481	1531
A	50	100	150	200	50	100	150	200	50	100	150	200	50	100	150	200	50	100	150	200	50	100	150	200
M	1	1	1	1	2	2	2	2	3	3	3	3	4	4	4	4	5	5	5	5	6	6	6	6
N	6	6	6	6	8	8	8	8	10	10	10	10	12	12	12	12	14	14	14	14	16	16	16	16
最高使用速度 Max. Speed (mm/s)	1000																900		800		700		600	

Z轴行程 Z Stroke mm	100	150	200	250	300	350	400	450	500	550	600	650
H	417	467	517	567	617	667	717	767	817	867	917	967
Z 轴载重 Z Payload (kg)	18	18	18	18	18	18	18	18	18	18	18	18
最高使用速度 Max. Speed (mm/s)	500											

连接方式 Combination Direction

P1

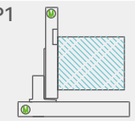

P2

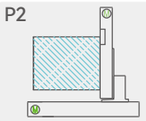

配件规格 Spec. Details

X 轴详细规格 X-axis Detail Spec →P087　Y 轴详细规格 Y-axis Detail Spec —

Z 轴详细规格 Z-axis Detail Spec →P081　马达详细规格 Motor Brand Options →P341

XYSS770-P 2轴/2-Axis

滚珠丝杆驱动
Ball Screw Drive



此图仅供参考，出货规格详见尺寸规格图
The picture is just for the reference.Please check the actual dimensions on the drawing.

最大行程 Maximum Stroke

X轴 X Axis 1250mm　Z轴 Z Axis 650mm

最高速度 Maximum Speed

X轴 X Axis 1000mm/s　Z轴 Z Axis 500mm/s

AC伺服马达功率 AC Servo Motor Output

X轴 X Axis 750W　Z轴 Z Axis 750W+刹车

最大行程 Maximum Stroke

项目 Item	X 轴 X Axis	Z 轴 Z Axis
单轴型号 Model Type	PSS170	PSS170
重复定位 Repeatability (mm)	±0.01	±0.01
导程 Ball Screw Lead (mm)	20	10
最高速度 Maximum Speed (mm/s) ※1	1000	500
标准行程(50间隔) Stroke 50 mm Pitch (mm)	100-1250	100-650
驱动功率 AC Servo Motor Output (w)	750	750+刹车 Break
使用环境 Environment	0~40℃,85% RH Below	

※1：最高速度(mm/s) 是以伺服马达最高转速3000rpm/min 为基准。 Maximum speed is based on the AC servo motor's 3000RPM.

最大可搬重量 Maximum Payload

Z轴行程 Y Stroke mm	100	150	200	250	300	350	400	450	500	550	600	650
Z轴载重 Y Payload (kg)	35	35	35	35	35	35	35	35	35	35	35	35

* 限定水安装。Only for horizontal installation.

型号表示方式
Ordering Method

XYSS770 – P1 – 800 – 300 – C – K – N

- 本体型号 Ontology Model
- 连接方式 Combination
  - P 极坐标型 Polar Type
- 组合方向 Direction
  - 1
  - 2
- X轴行程 X Stroke
  - 100~1250mm 间隔 50mm Pitch
- Z轴行程 Z Stroke
  - 100~650mm 间隔 50mm Pitch
- 马达品牌 Motor Brand 、Power Output
  - T 台达（标准） Delta
  - P 松下（标准） Panasonic
  - Y 安川（标准） Yaskawa
  - C 客户自配 Customer-provided
- 出货方式 Delivery Methode
  - K 单轴出货 By Kit
  - C 连接出货 By Set
- 非标定制 Non-Standard Model

XYSS770-P22 尺寸图 Size

P2

单位(Unit):mm

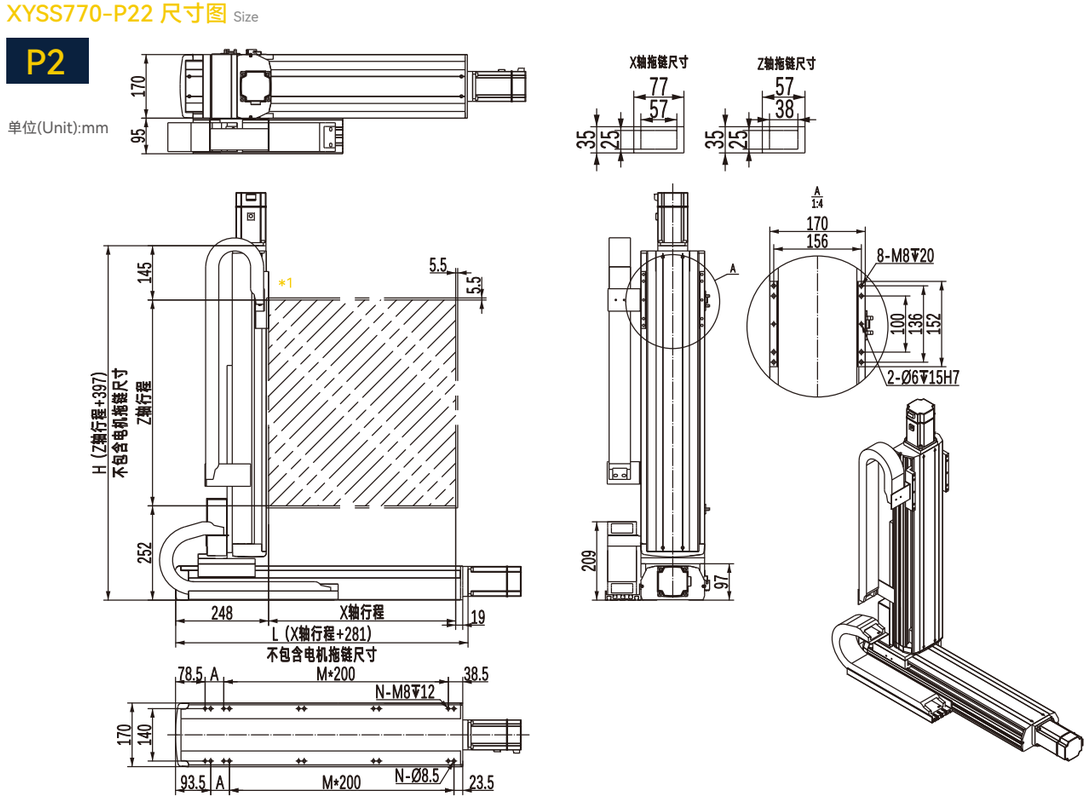

*1.原点回复时的移动范围及机械极限的停止位置。
The moving range of returning origin, the stop position of mechanical limit.

*2.Z 轴总高度会依搭配的马达品牌及型号而变动。
The total height of Z-axis is depends on different motor's brands.

*3.最高使用速度代表该行程内可使用的最高安全速度，若超过此速度，滑台可能会有严重共振产生。
Maximum speed is refers to the highest safe speed that can be used in stroke, if more than the strandard speed, it may occur serious resonance.

X轴行程 X Stroke mm	100	150	200	250	300	350	400	450	500	550	600	650	700	750	800	850	900	950	1000	1050	1100	1150	1200	1250
L	381	431	481	531	581	631	681	731	781	831	881	931	981	1031	1081	1131	1181	1231	1281	1331	1381	1431	1481	1531
A	50	100	150	200	50	100	150	200	50	100	150	200	50	100	150	200	50	100	150	200	50	100	150	200
M	1	1	1	1	2	2	2	2	3	3	3	3	4	4	4	4	5	5	5	5	6	6	6	6
N	6	6	6	6	8	8	8	8	10	10	10	10	12	12	12	12	14	14	14	14	16	16	16	16
最高使用速度 Max. Speed (mm/s)	1000																900		800		700		600	

Z轴行程 Z Stroke mm	100	150	200	250	300	350	400	450	500	550	600	650
H	497	547	597	647	697	747	797	847	897	947	997	1047
Z 轴载重 Z Payload (kg)	35	35	35	35	35	35	35	35	35	35	35	35
最高使用速度 Max. Speed (mm/s)	500											

连接方式 Combination Direction

P1

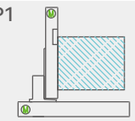

P2

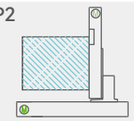

配件规格 Spec. Details

- X 轴详细规格 X-axis Detail Spec. →P087
- Y 轴详细规格 Y-axis Detail Spec. —
- Z 轴详细规格 Z-axis Detail Spec. →P087
- 马达详细规格 Motor Brand Options →P341

XYSS764-P 3轴/3-Axis

滚珠丝杆驱动
Ball Screw Drive



此图仅供参考，出货规格详见尺寸规格图
The picture is just for the reference.Please check the actual dimensions on the drawing.

最大行程 Maximum Stroke

X轴 X Axis	Y轴 Y Axis	Z轴 Z Axis
1250mm	500mm	650mm

最高速度 Maximum Speed

X轴 X Axis	Y轴 Y Axis	Z轴 Z Axis
1000mm/s	500mm/s	500mm/s

AC伺服马达功率 AC Servo Motor Output

X轴 X Axis	Y轴 Y Axis	Z轴 Z Axis
750W	200W	400W+刹车

基本规格 Specification

项目 Item	X 轴 X Axis	Y 轴 Y Axis	Z 轴 Z Axis
单轴型号 Model Type	PSS170	PSS120	PSS140
重复定位 Repeatability (mm)	±0.01	±0.01	±0.01
导程 Ball Screw Lead (mm)	20	10	10
最高速度 Maximum Speed (mm/s) ※1	1000	500	500
标准行程(50间隔) Stroke 50 mm Pitch (mm)	100-1250	100-500	100-650
驱动功率 AC Servo Motor Output (w)	750	200	400+刹车 Break
使用环境 Environment	0~40℃,85% RH Below		

※1：最高速度(mm/s) 是以伺服马达最高转速3000rpm/min 为基准。 Maximum speed is based on the AC servo motor's 3000RPM.

最大可搬重量 Maximum Payload

Y轴行程 Y Stroke mm	100	150	200	250	300	350	400	450	500
Y轴载重 Y Payload (kg)	8	8	7	7	6	5	4	3	2

* 限定水安装。 Only for horizontal installation.

型号表示方式
Ordering Method

XYSS764 – P1 – 800 – 300 – 300 – C – K – N

- XYSS764 本体型号 Ontology Model
- P1 连接方式 Combination：P 极坐标型 Polar Type
- 1 / 2 组合方向 Direction
- 800 X轴行程 X Stroke：100~1500mm 间隔 50mm Pitch
- 300 Y轴行程 Y Stroke：100~500mm 间隔 50mm Pitch
- 300 Z轴行程 Z Stroke：100~650mm 间隔 50mm Pitch
- C 马达品牌 Motor Brand 、Power Output：T 台达（标准） Delta；P 松下（标准） Panasonic；Y 安川（标准） Yaskawa；C 客户自配 Customer-provided
- K 出货方式 Delivery Methode：K 单轴出货 By Kit；C 连接出货 By Set
- N 非标定制 Non-Standard Model

XYSS764-P2 尺寸图 Size

P2

单位(Unit):mm

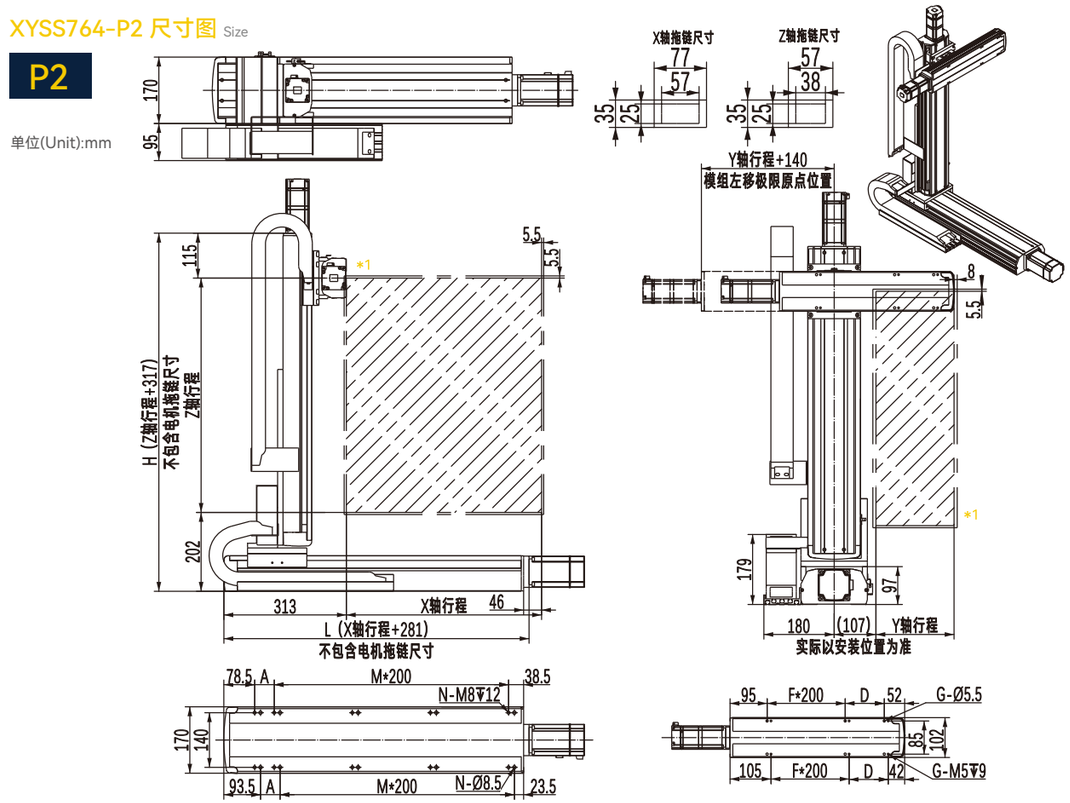

*1.原点回复时的移动范围及机械极限的停止位置。
The moving range of returning origin, the stop position of mechanical limit.

*2.Z 轴总高度会依搭配的马达品牌及型号而变动。
The total height of Z-axis is depends on different motor's brands.

*3.最高使用速度代表该行程内可使用的最高安全速度，若超过此速度，滑台可能会有严重共振产生。
Maximum speed is refers to the highest safe speed that can be used in stroke, if more than the strandard speed, it may occur serious resonance.

X轴行程 X Stroke mm	100	150	200	250	300	350	400	450	500	550	600	650	700	750	800	850	900	950	1000	1050	1100	1150	1200	1250
L	381	431	481	531	581	631	681	731	781	831	881	931	981	1031	1081	1131	1181	1231	1281	1331	1381	1431	1481	1531
A	50	100	150	200	50	100	150	200	50	100	150	200	50	100	150	200	50	100	150	200	50	100	150	200
M	1	1	1	1	2	2	2	2	3	3	3	3	4	4	4	4	5	5	5	5	6	6	6	6
N	6	6	6	6	8	8	8	8	10	10	10	10	12	12	12	12	14	14	14	14	16	16	16	16
最高使用速度 Max. Speed (mm/s)	1000																900		800		700		600	

Y轴行程 Y Stroke mm	100	150	200	250	300	350	400	450	500
F	0	1	1	1	1	2	2	2	2
D	200	50	100	150	200	50	100	150	200
G	4	6	6	6	6	8	8	8	8
最高使用速度 Max. Speed (mm/s)	500								

Z轴行程 Z Stroke mm	100	150	200	250	300	350	400	450	500	550	600	650
H	417	467	517	567	617	667	717	767	817	867	917	967
最高使用速度 Max. Speed (mm/s)	500											

连接方式 Combination Direction

P1

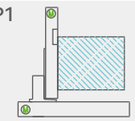

P2

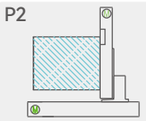

配件规格 Spec. Details

- X 轴详细规格 X-axis Detail Spec →P087
- Y 轴详细规格 Y-axis Detail Spec →P071
- Z 轴详细规格 Z-axis Detail Spec →P081
- 马达详细规格 Motor Brand Options →P341

XYSS774-P 3轴/3-Axis

滚珠丝杆驱动
Ball Screw Drive



此图仅供参考，出货规格详见尺寸规格图
The picture is just for the reference.Please check the actual dimensions on the drawing.

最大行程 Maximum Stroke

X轴 X Axis	Y轴 Y Axis	Z轴 Z Axis
1250mm	500mm	650mm

最高速度 Maximum Speed

X轴 X Axis	Y轴 Y Axis	Z轴 Z Axis
1000mm/s	500mm/s	500mm/s

AC伺服马达功率 AC Servo Motor Output

X轴 X Axis	Y轴 Y Axis	Z轴 Z Axis
750W	200W	750W+刹车

基本规格 Specification

项目 Item	X 轴 X Axis	Y 轴 Y Axis	Z 轴 Z Axis
单轴型号 Model Type	PSS170	PSS120	PSS170
重复定位 Repeatability (mm)	±0.01	±0.01	±0.01
导程 Ball Screw Lead (mm)	20	10	10
最高速度 Maximum Speed (mm/s) ※1	1000	500	500
标准行程(50间隔) Stroke 50 mm Pitch (mm)	100-1250	100-500	100-650
驱动功率 AC Servo Motor Output (w)	750	200	750+刹车 Break
使用环境 Environment	0~40℃,85% RH Below		

※1：最高速度(mm/s) 是以伺服马达最高转速3000rpm/min 为基准。 Maximum speed is based on the AC servo motor's 3000RPM.

最大可搬重量 Maximum Payload

Y轴行程 Y Stroke mm	100	150	200	250	300	350	400	450	500
Y轴载重 Y Payload (kg)	18	18	17	15	13	11	9	6	3

* 限定水安装。Only for horizontal installation.

型号表示方式
Ordering Method

XYSS774 – P1 – 800 – 300 – 300 – C – K – N

- 本体型号 Ontology Model
- 组合方向 Direction：1 / 2
- 连接方式 Combination：P 极坐标型 Polar Type
- X轴行程 X Stroke：100~1250mm 间隔 50mm Pitch
- Y轴行程 Y Stroke：100~500mm 间隔 50mm Pitch
- Z轴行程 Z Stroke：100~650mm 间隔 50mm Pitch
- 马达品牌 Motor Brand 、Power Output：T 台达（标准）Delta；P 松下（标准）Panasonic；Y 安川（标准）Yaskawa；C 客户自配 Customer-provided
- 出货方式 Delivery Methode：K 单轴出货 By Kit；C 连接出货 By Set
- 非标定制 Non-Standard Model

XYSS774-P2 尺寸图 Size

P2

单位(Unit):mm

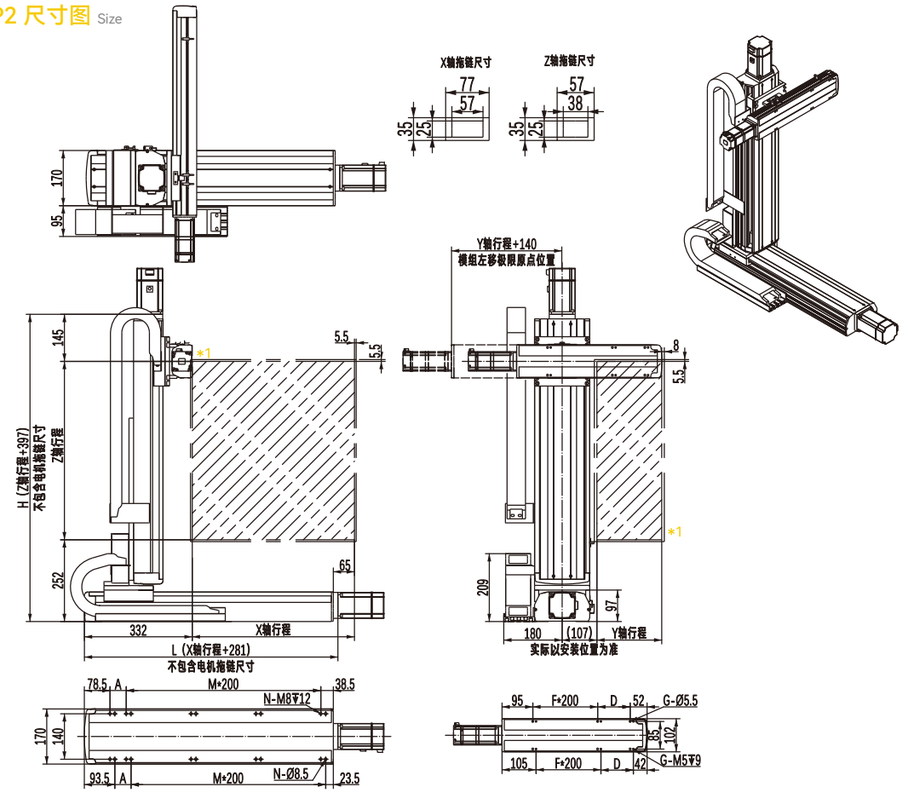

*1.原点回复时的移动范围及机械极限的停止位置。
The moving range of returning origin, the stop position of mechanical limit.

*2.Z 轴总高度会依搭配的马达品牌及型号而变动。
The total height of Z-axis is depends on different motor's brands.

*3.最高使用速度代表该行程内可使用的最高安全速度，若超过此速度，滑台可能会有严重共振产生。
Maximum speed is refers to the highest safe speed that can be used in stroke, if more than the strandard speed, it may occur serious resonance.

X轴行程 X Stroke mm	100	150	200	250	300	350	400	450	500	550	600	650	700	750	800	850	900	950	1000	1050	1100	1150	1200	1250
L	381	431	481	531	581	631	681	731	781	831	881	931	981	1031	1081	1131	1181	1231	1281	1331	1381	1431	1481	1531
A	50	100	150	200	50	100	150	200	50	100	150	200	50	100	150	200	50	100	150	200	50	100	150	200
M	1	1	1	1	2	2	2	2	3	3	3	3	4	4	4	4	5	5	5	5	6	6	6	6
N	6	6	6	6	8	8	8	8	10	10	10	10	12	12	12	12	14	14	14	14	16	16	16	16
最高使用速度* Max. Speed (mm/s)	1000																900		800		700		600	

Y轴行程 Y Stroke mm	100	150	200	250	300	350	400	450	500
F	0	1	1	1	1	2	2	2	2
D	200	50	100	150	200	50	100	150	200
G	4	6	6	6	6	8	8	8	8
最高使用速度* Max. Speed (mm/s)	500								

Z轴行程 Z Stroke mm	100	150	200	250	300	350	400	450	500	550	600	650
H	497	547	597	647	697	747	797	847	897	947	997	1047
最高使用速度* Max. Speed (mm/s)	500											

连接方式 Combination Direction

P1

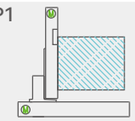

P2

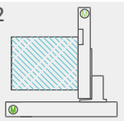

配件规格 Spec. Details

- X 轴详细规格 X-axis Detail Spec. →P087
- Y 轴详细规格 Y-axis Detail Spec. →P071
- Z 轴详细规格 Z-axis Detail Spec. →P087
- 马达详细规格 Motor Brand Options. →P341

XYSS776-P 3轴/3-Axis

滚珠丝杆驱动
Ball Screw Drive



此图仅供参考，出货规格详见尺寸规格图
The picture is just for the reference.Please check the actual dimensions on the drawing.

最大行程 Maximum Stroke

X轴 X Axis	Y轴 Y Axis	Z轴 Z Axis
1250mm	600mm	650mm

最高速度 Maximum Speed

X轴 X Axis	Y轴 Y Axis	Z轴 Z Axis
1000mm/s	500mm/s	500mm/s

AC伺服马达功率 AC Servo Motor Output

X轴 X Axis	Y轴 Y Axis	Z轴 Z Axis
750W	400W	750W+刹车

基本规格 Specification

项目 Item	X 轴 X Axis	Y 轴 Y Axis	Z 轴 Z Axis
单轴型号 Model Type	PSS170	PSS140	PSS170
重复定位 Repeatability (mm)	±0.01	±0.01	±0.01
导程 Ball Screw Lead (mm)	20	10	10
最高速度 Maximum Speed (mm/s) ※1	1000	500	500
标准行程(50 间隔) Stroke 50 mm Pitch (mm)	100-1250	100-600	100-650
驱动功率 AC Servo Motor Output (w)	750	400	750+刹车 Break
使用环境 Environment	0~40℃,85% RH Below		

※1：最高速度(mm/s) 是以伺服马达最高转速3000rpm/min 为基准。 Maximum speed is based on the AC servo motor's 3000RPM.

最大可搬重量 Maximum Payload

Y轴行程 Y Stroke mm	100	150	200	250	300	350	400	450	500	550	600
Y轴载重 Y Payload (kg)	30	30	30	29	27	24	21	17	13	9	5

* 限定水安装。 Only for horizontal installation.

型号表示方式 Ordering Method

XYSS776 – P1 – 800 – 300 – 300 – C – K – N

- XYSS776：本体型号 Ontology Model
- P1：连接方式 Combination
  - P 极坐标型 Polar Type
- 1：组合方向 Direction
- 800：X轴行程 X Stroke，100~1250mm 间隔 50mm Pitch
- 300：Y轴行程 Y Stroke，100~600mm 间隔 50mm Pitch
- 300：Z轴行程 Z Stroke，100~650mm 间隔 50mm Pitch
- C：马达品牌 Motor Brand 、Power Output
  - T 台达（标准） Delta
  - P 松下（标准） Panasonic
  - Y 安川（标准） Yaskawa
  - C 客户自配 Customer-provided
- K：出货方式 Delivery Methode
  - K 单轴出货 By Kit
  - C 连接出货 By Set
- N：非标定制 Non-Standard Model

XYSS776-P2 尺寸图 Size

P2

单位(Unit):mm

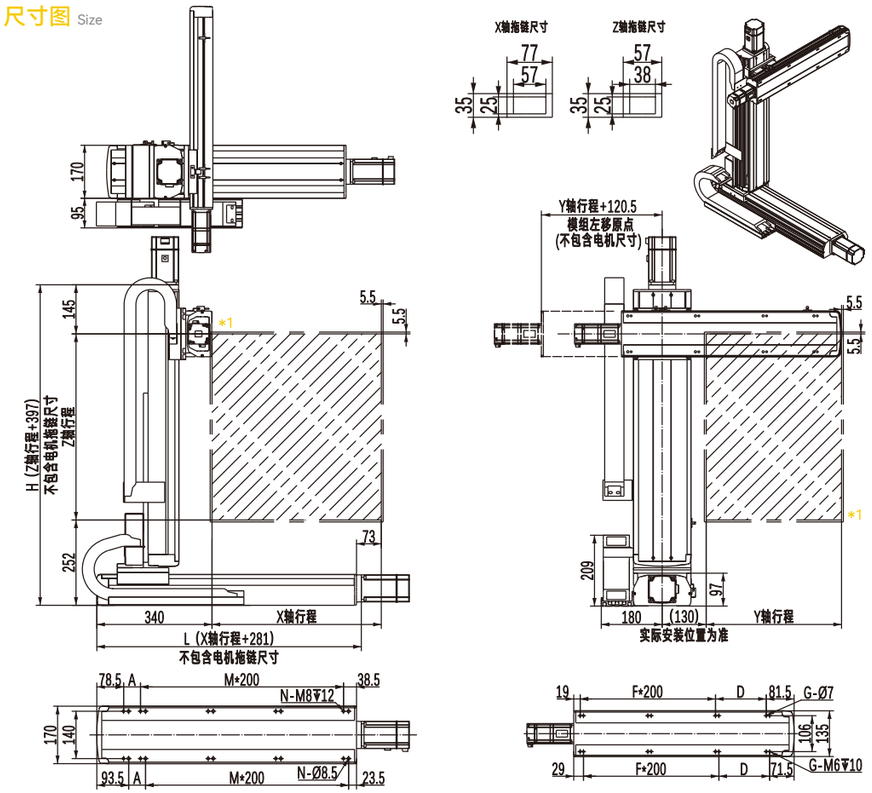

*1.原点回复时的移动范围及机械极限的停止位置。
The moving range of returning origin, the stop position of mechanical limit.

*2.Z 轴总高度会依搭配的马达品牌及型号而变动。
The total height of Z-axis is depends on different motor's brands.

*3.最高使用速度代表该行程内可使用的最高安全速度，若超过此速度，滑台可能会有严重共振产生。
Maximum speed is refers to the highest safe speed that can be used in stroke, if more than the standard speed, it may occur serious resonance.

X轴行程 X Stroke mm	100	150	200	250	300	350	400	450	500	550	600	650	700	750	800	850	900	950	1000	1050	1100	1150	1200	1250
L	381	431	481	531	581	631	681	731	781	831	881	931	981	1031	1081	1131	1181	1231	1281	1331	1381	1431	1481	1531
A	50	100	150	200	50	100	150	200	50	100	150	200	50	100	150	200	50	100	150	200	50	100	150	200
M	1	1	1	1	2	2	2	2	3	3	3	3	4	4	4	4	5	5	5	5	6	6	6	6
N	6	6	6	6	8	8	8	8	10	10	10	10	12	12	12	12	14	14	14	14	16	16	16	16
最高使用速度· Max. Speed (mm/s)	1000																900		800		700		600	

Y轴行程 Y Stroke mm	100	150	200	250	300	350	400	450	500	550	600
F	1	1	1	1	2	2	2	2	3	3	3
D	50	100	150	200	50	100	150	200	50	100	150
G	6	6	6	6	8	8	8	8	10	10	10
最高使用速度· Max. Speed (mm/s)	500										

Z轴行程 Z Stroke mm	100	150	200	250	300	350	400	450	500	550	600	650
H	497	547	597	647	697	747	797	847	897	947	997	1047
最高使用速度· Max. Speed (mm/s)	500											

连接方式 Combination Direction

P1

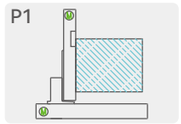

P2

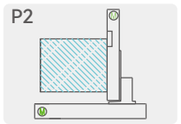

配件规格 Spec. Details

- X 轴详细规格 X-axis Detail Spec →P087
- Y 轴详细规格 Y-axis Detail Spec →P081
- Z 轴详细规格 Z-axis Detail Spec →P087
- 马达详细规格 Motor Brand Options →P341

XYBS660-F 2轴/2-Axis

同步皮带驱动 Belt Drive × 滚珠丝杆驱动 Ball Screw Drive

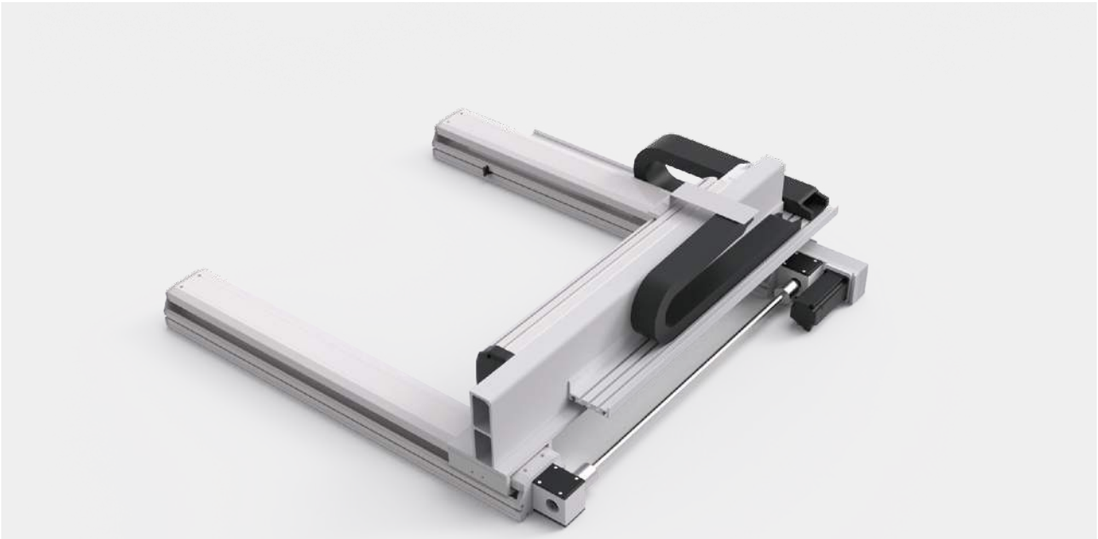

此图仅供参考，出货规格详见尺寸规格图
The picture is just for the reference.Please check the actual dimensions on the drawing.

最大行程 Maximum Stroke

X轴 X Axis 3050mm　Y轴 Y Axis 650mm

最高速度 Maximum Speed

X轴 X Axis 2000mm/s　Y轴 Y Axis 1000mm/s

AC伺服马达功率 AC Servo Motor Output

X轴 X Axis 400W　Y轴 Y Axis 200W

最大行程 Maximum Stroke

项目 Item	X 轴 X Axis	Y 轴 Y Axis
单轴型号 Model Type	PBS140S × 2	PSS140
重复定位 Repeatability (mm)	±0.04	±0.01
导程 Ball Screw Lead (mm)	40	20
最高速度 Maximum Speed (mm/s) ※1	2000	1000
标准行程(50间隔) Stroke 50 mm Pitch (mm)	100-3050	250-650
驱动功率 AC Servo Motor Output (w)	400	200
使用环境 Environment	0~40℃,85% RH Below	

※1：最高速度(mm/s) 是以伺服马达最高转速3000rpm/min 为基准。 Maximum speed is based on the AC servo motor's 3000RPM.

最大可搬重量 Maximum Payload

Y轴行程 Y Stroke mm	250	300	350	400	450	500	550	600	650
Y轴载重 Y Payload (kg)	10	9	8	7	6	5	4	3	2

* 限定水安装。 Only for horizontal installation.

型号表示方式 Ordering Method

XYBS660 – F1 – 900 – 300 – C – K – N

- 本体型号 Ontology Model: XYBS660
- 连接方式 Combination: F 联动型 Linkage Type
- 组合方向 Direction: 1 / 2 / 3 / 4
- X轴行程 X Stroke: 100~3050mm 间隔 50mm Pitch
- Y轴行程 Y Stroke: 100~650mm 间隔 50mm Pitch
- 马达品牌 Motor Brand 、Power Output: T 台达（标准） Delta; P 松下（标准） Panasonic; Y 安川（标准） Yaskawa; C 客户自配 Customer-provided
- 出货方式 Delivery Methode: K 单轴出货 By Kit; C 连接出货 By Set
- 非标定制 Non-Standard Model

XYBS660-F1 尺寸图 Size

F1

单位(Unit):mm

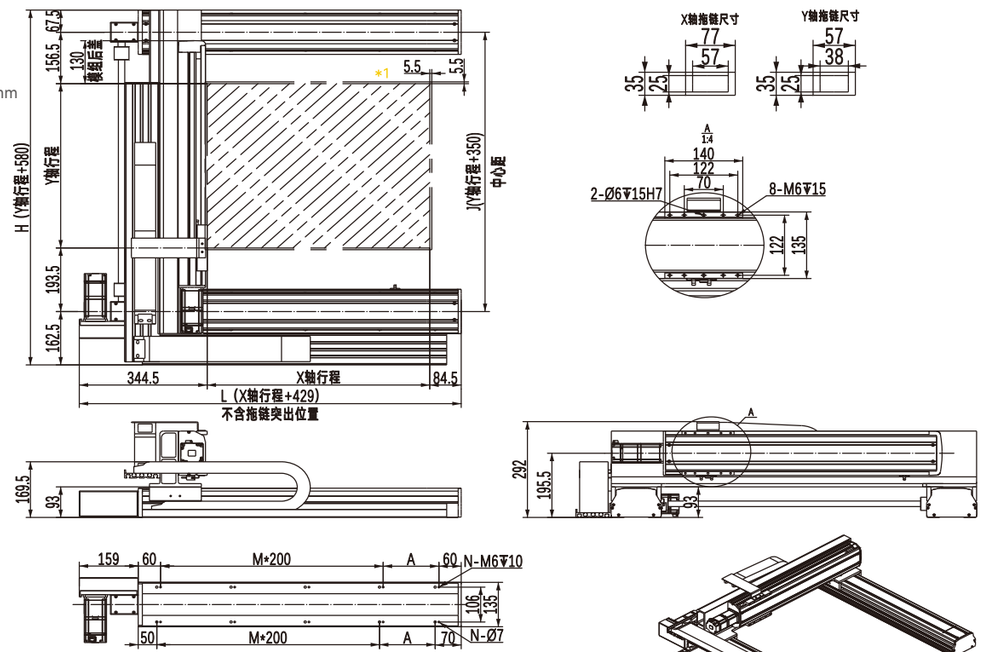

*1.原点回复时的移动范围及机械极限的停止位置。
The moving range of returning origin, the stop position of mechanical limit.

*2.最高使用速度代表该行程内可使用的最高安全速度，若超过此速度，滑台可能会有严重共振产生。
Maximum speed is refers to the highest safe speed that can be used in stroke, if more than the strandard speed, it may occur serious resonance.

X 轴行程 X Stroke mm	400	450	500	550	600	650	700	750	800	850	900	950	1000	1050	1100	1150	1200	1250	1300	1350	1400	1450	1500	1550	1600	1650	1700
L	829	879	929	979	1029	1079	1129	1179	1229	1279	1329	1379	1429	1479	1529	1579	1629	1679	1729	1779	1829	1879	1929	1979	2029	2079	2129
A	150	200	50	100	150	200	50	100	150	200	50	100	150	200	50	100	150	200	50	100	150	200	50	100	150	200	50
M	2	2	3	3	3	3	4	4	4	4	5	5	5	5	6	6	6	6	7	7	7	7	8	8	8	8	9
N	8	8	10	10	10	10	12	12	12	14	14	14	14	16	16	16	16	16	18	18	18	18	20	20	20	20	22
X 轴行程 X Stroke mm	1750	1800	1850	1900	1950	2000	2050	2100	2150	2200	2250	2300	2350	2400	2450	2500	2550	2600	2650	2700	2750	2800	2850	2900	2950	3000	3050
L	2179	2229	2279	2329	2379	2429	2479	2529	2579	2629	2679	2729	2779	2829	2879	2929	2979	3029	3079	3129	3179	3229	3279	3329	3379	3429	3479
A	100	150	200	50	100	150	200	50	100	150	200	50	100	150	200	50	100	150	200	50	100	150	200	50	100	150	200
M	9	9	9	10	10	10	10	11	11	11	11	12	12	12	12	13	13	13	13	14	14	14	14	15	15	15	15
N	22	22	22	24	24	24	24	26	26	26	26	28	28	28	28	30	30	30	30	32	32	32	32	34	34	34	34
最高使用速度 Max. Speed (mm/s)	2000																										

Y轴行程 Z Stroke mm	250	300	350	400	450	500	550	600	650
H	830	880	930	980	1030	1080	1130	1180	1230
Y轴载重 Y Payload (kg)	10	9	8	7	6	5	4	3	2
最高使用速度 Max. Speed (mm/s)	1000								

连接方式 Combination Direction

F1 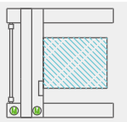
F2 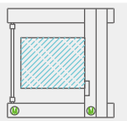
F3 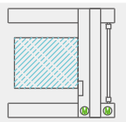
F4 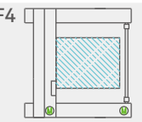

配件规格 Spec. Details

X 轴详细规格 X-axis Detail Spec. →P161　Y 轴详细规格 Y-axis Detail Spec. →P081
Z 轴详细规格 Z-axis Detail Spec. —　马达详细规格 Motor Brand Options. →P341

XYBS760-F 2轴/2-Axis

同步皮带驱动 Belt Drive × 滚珠丝杆驱动 Ball Screw Drive



此图仅供参考，出货规格详见尺寸规格图
The picture is just for the reference.Please check the actual dimensions on the drawing.

最大行程 Maximum Stroke

X轴 X Axis 3050mm　Y轴 Y Axis 1050mm

最高速度 Maximum Speed

X轴 X Axis 2000mm/s　Y轴 Y Axis 1000mm/s

AC伺服马达功率 AC Servo Motor Output

X轴 X Axis 750W　Y轴 Y Axis 400W

最大行程 Maximum Stroke

项目 Item	X 轴 X Axis	Y 轴 Y Axis
单轴型号 Model Type	PBS170S × 2	PSS140
重复定位 Repeatability (mm)	±0.04	±0.01
导程 Ball Screw Lead (mm)	40	20
最高速度 Maximum Speed (mm/s) ※1	2000	1000
标准行程(50间隔) Stroke 50 mm Pitch (mm)	100-3050	250-1050
驱动功率 AC Servo Motor Output (w)	750	400
使用环境 Environment	0~40℃,85% RH Below	

※1：最高速度(mm/s) 是以伺服马达最高转速3000rpm/min 为基准。 Maximum speed is based on the AC servo motor's 3000RPM.

最大可搬重量 Maximum Payload

Y轴行程 Y Stroke mm	250	300	350	400	450	500	550	600	650	700	750	800	850	900	950	1000	1050
Y轴载重 Y Payload (kg)	35	35	34	33	32	30	30	28	28	26	26	24	24	22	22	20	20

* 限定水安装。Only for horizontal installation.

型号表示方式 Ordering Method

XYBS760 – F1 – 900 – 300 – C – K – N

- 本体型号 Ontology Model
- 连接方式 Combination：F 联动型 Linkage Type
- 组合方向 Direction：1 / 2 / 3 / 4
- X轴行程 X Stroke：100~3050mm 间隔 50mm Pitch
- Y轴行程 Y Stroke：100~1050mm 间隔 50mm Pitch
- 马达品牌 Motor Brand 、Power Output：T 台达（标准）Delta；P 松下（标准）Panasonic；Y 安川（标准）Yaskawa；C 客户自配 Customer-provided
- 出货方式 Delivery Methode：K 单轴出货 By Kit；C 连接出货 By Set
- 非标定制 Non-Standard Model

XYSS660-F1 尺寸图 Size

F1

单位(Unit):mm

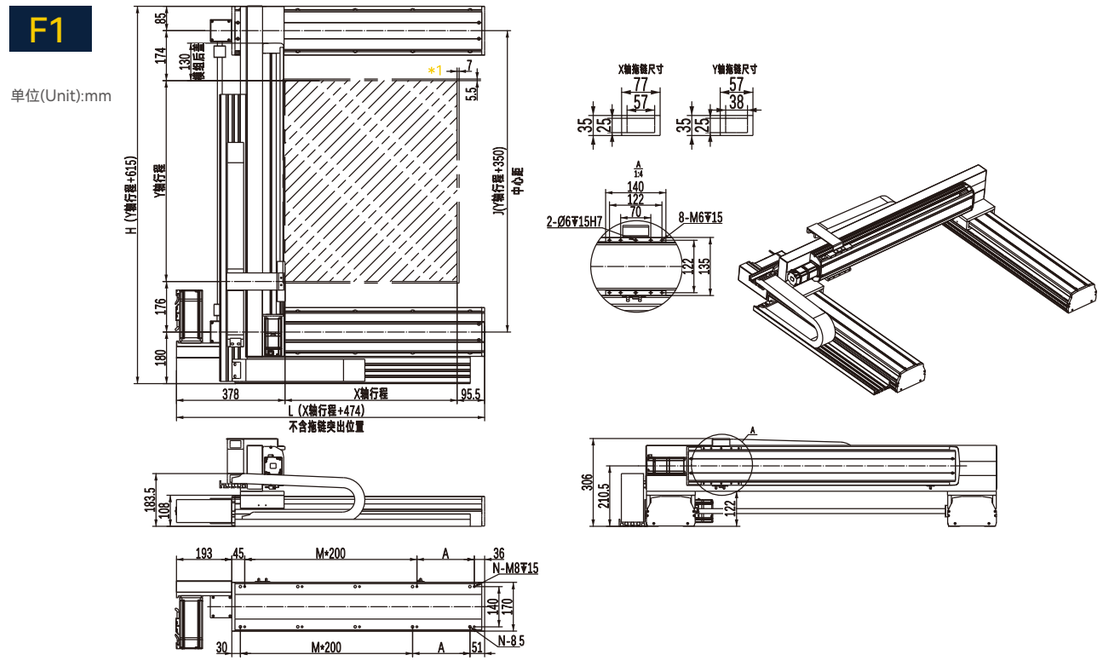

*1.原点回复时的移动范围及机械极限的停止位置。
The moving range of returning origin, the stop position of mechanical limit.

*2.最高使用速度代表该行程内可使用的最高安全速度，若超过此速度，滑台可能会有严重共振产生。
Maximum speed is refers to the highest safe speed that can be used in stroke, if more than the strandard speed, it may occur serious resonance.

X轴行程 X Stroke mm	400	450	500	550	600	650	700	750	800	850	900	950	1000	1050	1100	1150	1200	1250	1300	1350	1400	1450	1500	1550	1600	1650	1700
L	874	924	974	1024	1074	1124	1174	1224	1274	1324	1374	1424	1474	1524	1574	1624	1674	1724	1774	1824	1874	1924	1974	2024	2074	2124	2174
A	200	50	100	150	200	50	100	150	200	50	100	150	200	50	100	150	200	50	100	150	200	50	100	150	200	50	100
M	2	3	3	3	3	4	4	4	4	5	5	5	5	6	6	6	6	7	7	7	7	8	8	8	8	9	9
N	8	10	10	10	10	12	12	12	12	14	14	14	14	16	16	16	16	18	18	18	18	20	20	20	20	22	22
X轴行程 X Stroke mm	1750	1800	1850	1900	1950	2000	2050	2100	2150	2200	2250	2300	2350	2400	2450	2500	2550	2600	2650	2700	2750	2800	2850	2900	2950	3000	3050
L	2224	2274	2324	2374	2424	2474	2524	2574	2624	2674	2724	2774	2824	2874	2924	2974	3024	3074	3124	3174	3224	3274	3324	3374	3424	3474	3524
A	150	200	50	100	150	200	50	100	150	200	50	100	150	200	50	100	150	200	50	100	150	200	50	100	150	200	50
M	9	9	10	10	10	10	11	11	11	11	12	12	12	12	13	13	13	13	14	14	14	14	15	15	15	15	16
N	22	22	24	24	24	24	26	26	26	26	28	28	28	28	30	30	30	30	32	32	32	32	34	34	34	34	36
最高使用速度 Max. Speed (mm/s)	2000																										

Y轴行程 Z Stroke mm	250	300	350	400	450	500	550	600	650	700	750	800	850	900	950	1000	1050
H	865	915	965	1015	1065	1115	1165	1215	1265	1315	1365	1415	1465	1515	1565	1615	1665
Y轴载重 Y Payload (kg)	35	35	34	33	32	30	30	28	28	26	26	24	24	22	22	20	20
最高使用速度 Max. Speed (mm/s)	1000																

连接方式 Combination Direction

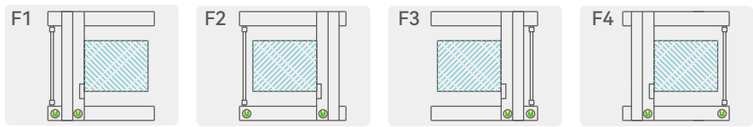

配件规格 Spec. Details

- X 轴详细规格 X-axis Detail Spec. →P173
- Y 轴详细规格 Y-axis Detail Spec. →P081
- Z 轴详细规格 Z-axis Detail Spec. —
- 马达详细规格 Motor Brand Options. →P341

XYBS764-G 3轴/3-Axis

同步皮带驱动 Belt Drive × 滚珠丝杆驱动 Ball Screw Drive

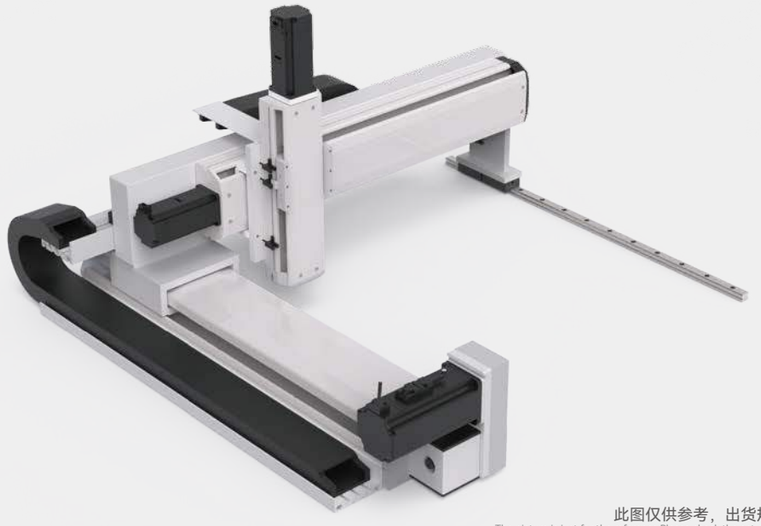

此图仅供参考，出货规格详见尺寸规格图
The picture is just for the reference.Please check the actual dimensions on the drawing.

最大行程 Maximum Stroke

X轴 X Axis	3050mm
Y轴 Y Axis	750mm
Z轴 Z Axis	550mm

最高速度 Maximum Speed

X轴 X Axis	2000mm/s
Y轴 Y Axis	1000mm/s
Z轴 Z Axis	250mm/s

AC伺服马达功率 AC Servo Motor Output

X轴 X Axis	750W
Y轴 Y Axis	200W
Z轴 Z Axis	200W+刹车

基本规格 Specification

项目 Item	X 轴 X Axis	Y 轴 Y Axis	Z 轴 Z Axis
单轴型号 Model Type	PBS170S	PSS140	PSS120
重复定位 Repeatability (mm)	±0.04	±0.01	±0.01
导程 Ball Screw Lead (mm)	40	20	5
最高速度 Maximum Speed (mm/s) ※1	2000	1000	250
标准行程(50间隔) Stroke 50 mm Pitch (mm)	400-3050	250-750	100-550
驱动功率 AC Servo Motor Output (w)	750	200	200+刹车 Break
使用环境 Environment	0~40℃,85% RH Below		

※1：最高速度(mm/s) 是以伺服马达最高转速3000rpm/min 为基准。 Maximum speed is based on the AC servo motor's 3000RPM.

最大可搬重量 Maximum Payload

Z轴行程 Z Stroke mm	100	150	200	250	300	350	400	450	500	550
Z轴载重 Z Payload (kg)	12	12	12	12	12	12	12	12	12	12

* 限定水安装。 Only for horizontal installation.

型号表示方式 Ordering Method

XYBS764 – G1 – 800 – 500 – 500 – C – K – N

- 本体型号 Ontology Model: XYBS764
- 连接方式 Combination: G 龙门型 Gantry
- 组合方向 Direction: 1 / 2 / 3 / 4
- X轴行程 X Stroke: 400~3050mm 间隔 50mm Pitch
- Y轴行程 Y Stroke: 250~750mm 间隔 50mm Pitch
- Z轴行程 Z Stroke: 100~550mm 间隔 50mm Pitch
- 马达品牌 Motor Brand 、Power Output: T 台达（标准）Delta; P 松下（标准）Panasonic; Y 安川（标准）Yaskawa; C 客户自配 Customer-provided
- 出货方式 Delivery Methode: K 单轴出货 By Kit; C 连接出货 By Set
- 非标定制 Non-Standard Model

XYBS764-G4 尺寸图 Size

G4

单位(Unit):mm

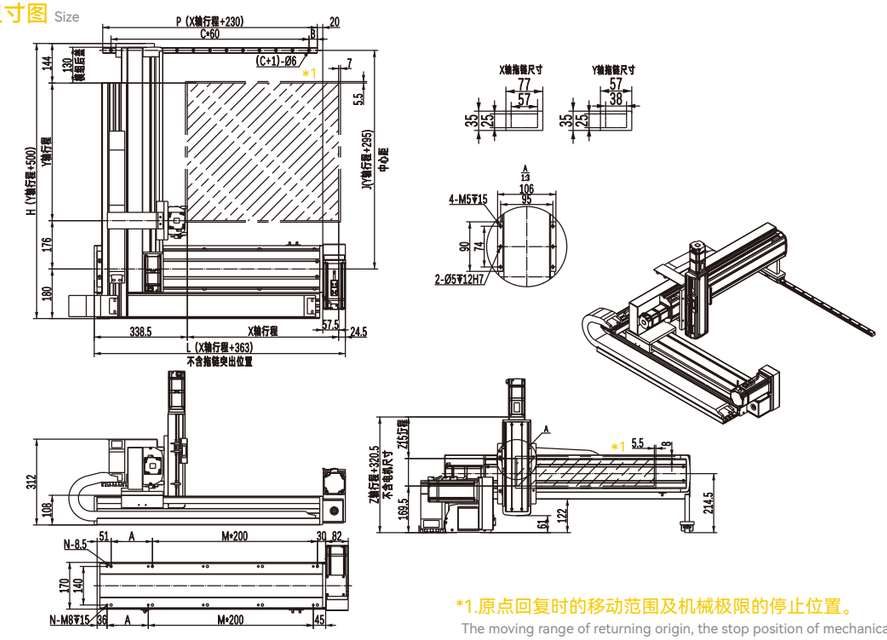

*1.原点回复时的移动范围及机械极限的停止位置。
The moving range of returning origin, the stop position of mechanical limit.

*2.最高使用速度代表该行程内可使用的最高安全速度，若超过此速度，滑台可能会有严重共振产生。
Maximum speed is refers to the highest safe speed that can be used in stroke, if more than the standard speed, it may occur serious resonance.

X轴行程 X Stroke mm	400	450	500	550	600	650	700	750	800	850	900	950	1000	1050	1100	1150	1200	1250	1300	1350	1400	1450	1500	1550	1600	1650	1700
L	763	813	863	913	963	1013	1063	1113	1163	1213	1263	1313	1363	1413	1463	1513	1563	1613	1663	1713	1763	1813	1863	1913	1963	2013	2063
P	630	680	730	780	830	880	930	980	1030	1080	1130	1180	1230	1280	1330	1380	1430	1480	1530	1580	1630	1680	1730	1780	1830	1880	1930
B	15	10	35	30	25	20	15	10	35	30	25	20	15	10	35	30	25	20	15	10	35	30	25	20	15	10	35
C	10	11	11	12	13	14	15	16	16	17	18	19	20	21	21	22	23	24	25	26	26	27	28	29	30	31	31
A	200	50	100	150	200	50	100	150	200	50	100	150	200	50	100	150	200	50	100	150	200	50	100	150	200	50	100
M	2	3	3	3	3	4	4	4	4	5	5	5	5	6	6	6	6	7	7	7	7	8	8	8	8	9	9
N	8	10	10	10	10	12	12	12	12	14	14	14	14	16	16	16	16	18	18	18	18	20	20	20	20	22	22
X轴行程 X Stroke mm	1750	1800	1850	1900	1950	2000	2050	2100	2150	2200	2250	2300	2350	2400	2450	2500	2550	2600	2650	2700	2750	2800	2850	2900	2950	3000	3050
L	2113	2163	2213	2263	2313	2363	2413	2463	2513	2563	2613	2663	2713	2763	2813	2863	2913	2963	3013	3063	3113	3163	3213	3263	3313	3363	3413
P	1980	2030	2080	2130	2180	2230	2280	2330	2380	2430	2480	2530	2580	2630	2680	2730	2780	2830	2880	2930	2980	3030	3080	3130	3180	3230	3280
B	30	25	20	15	10	35	30	25	20	15	10	35	30	25	20	15	10	35	30	25	20	15	10	35	30	25	20
C	32	33	34	35	36	36	37	38	39	40	41	41	42	43	44	45	46	46	47	48	49	50	51	51	52	53	54
A	150	200	50	100	150	200	50	100	150	200	50	100	150	200	50	100	150	200	50	100	150	200	50	100	150	200	50
M	9	9	10	10	10	10	11	11	11	11	12	12	12	12	13	13	13	13	14	14	14	14	15	15	15	15	16
N	22	22	24	24	24	24	26	26	26	26	28	28	28	28	30	30	30	30	32	32	32	32	34	34	34	34	36
最高使用速度 Max. Speed (mm/s)	2000																										

Y轴行程 Y Stroke mm	250	300	350	400	450	500	550	600	650	700	750
H	750	800	850	900	950	1000	1050	1100	1150	1200	1250
最高使用速度 Max. Speed (mm/s)	1000										

Z轴行程 Z Stroke mm	100	150	200	250	300	350	400	450	500	550
Z轴载重 Z Payload (kg)	12	12	12	12	12	12	12	12	12	12
最高使用速度 Max. Speed (mm/s)	250									

连接方式 Combination Direction

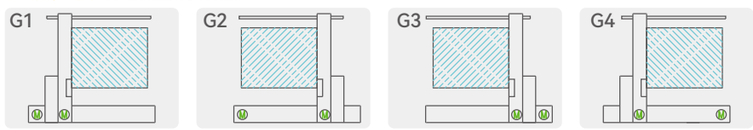

配件规格 Spec. Details

- X 轴详细规格 X-axis Detail Spec →P173
- Y 轴详细规格 Y-axis Detail Spec →P081
- Z 轴详细规格 Z-axis Detail Spec →P071
- 马达详细规格 Motor Brand Options →P341

XYBS976-G 3轴/3-Axis

同步皮带驱动 Belt Drive × 滚珠丝杆驱动 Ball Screw Drive



此图仅供参考，出货规格详见尺寸规格图
The picture is just for the reference.Please check the actual dimensions on the drawing.

最大行程 Maximum Stroke

X轴 X Axis	Y轴 Y Axis	Z轴 Z Axis
3050mm	750mm	550mm

最高速度 Maximum Speed

X轴 X Axis	Y轴 Y Axis	Z轴 Z Axis
2000mm/s	1000mm/s	500mm/s

AC伺服马达功率 AC Servo Motor Output

X轴 X Axis	Y轴 Y Axis	Z轴 Z Axis
750W	750W	400W+刹车

基本规格 Specification

项目 Item	X 轴 X Axis	Y 轴 Y Axis	Z 轴 Z Axis
单轴型号 Model Type	PBS220	PSS170	PSS140
重复定位 Repeatability (mm)	±0.04	±0.01	±0.01
导程 Ball Screw Lead (mm)	40	20	10
最高速度 Maximum Speed (mm/s) ※1	2000	1000	500
标准行程(50间隔) Stroke 50 mm Pitch (mm)	600-3050	250-750	100-550
驱动功率 AC Servo Motor Output (w)	750	750	400+刹车 Break
使用环境 Environment	0~40℃,85% RH Below		

※1：最高速度(mm/s) 是以伺服马达最高转速3000rpm/min 为基准。 Maximum speed is based on the AC servo motor's 3000RPM.

最大可搬重量 Maximum Payload

Z轴行程 Z Stroke mm	100	150	200	250	300	350	400	450	500	550
Z轴载重 Z Payload (kg)	18	18	18	18	18	18	18	18	18	18

* 限定水安装。 Only for horizontal installation.

型号表示方式 Ordering Method

XYBS976 – G1 – 800 – 500 – 500 – C – K – N

- 本体型号 Ontology Model: XYBS976
- 连接方式 Combination: G 龙门型 Gantry
- 组合方向 Direction: 1 / 2 / 3 / 4
- X轴行程 X Stroke: 600~3050mm 间隔 50mm Pitch
- Y轴行程 Y Stroke: 250~750mm 间隔 50mm Pitch
- Z轴行程 Z Stroke: 100~550mm 间隔 50mm Pitch
- 马达品牌 Motor Brand 、Power Output: T 台达（标准） Delta; P 松下（标准） Panasonic; Y 安川（标准） Yaskawa; C 客户自配 Customer-provided
- 出货方式 Delivery Methode: K 单轴出货 By Kit; C 连接出货 By Set
- 非标定制 Non-Standard Model: N

XYBS976-G4 尺寸图 Size

G4

单位(Unit):mm

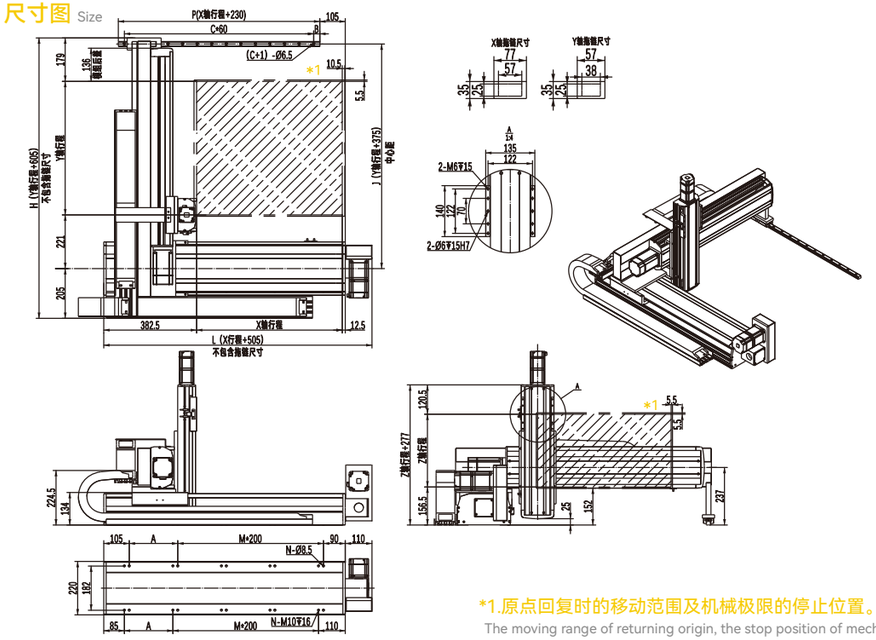

*1.原点回复时的移动范围及机械极限的停止位置。
The moving range of returning origin, the stop position of mechanical limit.

*2.最高使用速度代表该行程内可使用的最高安全速度，若超过此速度，滑台可能会有严重共振产生。
Maximum speed is refers to the highest safe speed that can be used in stroke, if more than the strandard speed, it may occur serious resonance.

X轴行程 X Stroke mm	600	650	700	750	800	850	900	950	1000	1050	1100	1150	1200	1250	1300	1350	1400	1450	1500	1550	1600	1650	1700	1750	1800
L	1105	1155	1205	1255	1305	1355	1405	1455	1505	1555	1605	1655	1705	1755	1805	1855	1905	1955	2005	2055	2105	2155	2205	2255	2305
P	830	880	930	980	1030	1080	1130	1180	1230	1280	1330	1380	1430	1480	1530	1580	1630	1680	1730	1780	1830	1880	1930	1980	2030
B	25	20	15	10	35	30	25	20	15	10	35	30	25	20	15	10	35	30	25	20	15	10	35	30	25
C	13	14	15	16	16	17	18	19	20	21	21	22	23	24	25	26	26	27	28	29	30	31	31	32	33
A	200	50	100	150	200	50	100	150	200	50	100	150	200	50	100	150	200	50	100	150	200	50	100	150	200
M	3	4	4	4	4	5	5	5	5	6	6	6	6	7	7	7	7	8	8	8	8	9	9	9	9
N	10	12	12	12	12	14	14	14	14	16	16	16	16	18	18	18	18	20	20	20	20	22	22	22	22
X轴行程 X Stroke mm	1850	1900	1950	2000	2050	2100	2150	2200	2250	2300	2350	2400	2450	2500	2550	2600	2650	2700	2750	2800	2850	2900	2950	3000	3050
L	2355	2405	2455	2505	2555	2605	2655	2705	2755	2805	2855	2905	2955	3005	3055	3105	3155	3205	3255	3305	3355	3405	3455	3505	3555
P	2080	2130	2180	2230	2280	2330	2380	2430	2480	2530	2580	2630	2680	2730	2780	2830	2880	2930	2980	3030	3080	3130	3180	3230	3280
B	20	15	10	35	30	25	20	15	10	35	30	25	20	15	10	35	30	25	20	15	10	35	30	25	20
C	34	35	36	36	37	38	39	40	41	41	42	43	44	45	46	46	47	48	49	50	51	51	52	53	54
A	50	100	150	200	50	100	150	200	50	100	150	200	50	100	150	200	50	100	150	200	50	100	150	200	50
M	10	10	10	10	11	11	11	11	12	12	12	12	13	13	13	13	14	14	14	14	15	15	15	15	16
N	24	24	24	24	26	26	26	26	28	28	28	28	30	30	30	30	32	32	32	32	34	34	34	34	36
最高使用速度 Max. Speed (mm/s)	2000																								

Y轴行程 Y Stroke mm	250	300	350	400	450	500	550	600	650	700	750
H	855	905	955	1005	1055	1105	1155	1205	1255	1305	1355
最高使用速度 Max. Speed (mm/s)	1000										

Z轴行程 Z Stroke mm	100	150	200	250	300	350	400	450	500	550
Z轴载重 Z Payload (kg)	18	18	18	18	18	18	18	18	18	18
最高使用速度 Max. Speed (mm/s)	500									

连接方式 Combination Direction

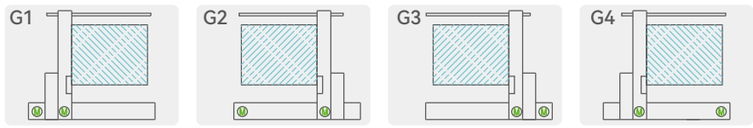

配件规格 Spec. Details

X 轴详细规格 X-axis Detail Spec. →P185
Y 轴详细规格 Y-axis Detail Spec. →P087
Z 轴详细规格 Z-axis Detail Spec. →P081
马达详细规格 Motor Brand Options. →P341

参考资料 保修期限及范围

WARRANTY REFERENCE

保修期限
Warranty Period

SKR robots are designed and manufactured to be free from defects in materials and workmanship.
However, should any failure occur in thelrobot you purchased, the SKR warranty coverage is as follows.

保修期限有以下3种方式判定，那个先到就以其作保修期限依据。

期限为：

- 已安装使用12个月。
- 使用时间2500小时。
- 使用工作里程超过产品限定值(详见产品规格页)。

This warranty is effective for a period of:

- One year after installation or
- 2,500 hours of actual operation whichever comes first.
- The working mileage exceeds the product limit value (for specific values, please refer to the product specification page).

服务范围
Services Coverage

购买本公司产品，本公司为您提供下列服务：

- 指导安装调试及试运转。
- 指导保养与维修。
- 操作接线的技术指导及教育。
- 编程的技术指导及教育。

We provide customers with the following services:

- Guide to installation and trial Operation.
- Guide to maintenance.
- Guide to wiring technical operation and training.
- Guide to technical programming.

保修范围
Exceptions to the Warranty

在保修周期内，正常使用下而产生的故障，由本公司负责免费维修，但不包括以下事项：

- 外部油漆剥落及自然褪色。
- 消耗品的更换。
- 地震、风暴、洪水、雷电、火灾或其他自然或人为造成的损坏。
- 使用者不适当安装或使用。
- 未经本公司同意而自行改装。
- 使用其他不是真正或未使用指定的滑油和油脂。
- 不完全或错缺的维修和检查。
- 非授权经销商进行维修作业。

This warranty will not apply in the following cases:

- Fatigue arising due to the passage of time, natural wear and tear occurring during operation (natural fading of painted or plated surfaces, deterioration of parts subject to wear)
- Minor natural phenomena which do not efect the capabilties of the robot (noise from computers, motors. etc.).
- Damage due to earthquakes, storms, floods, thunderbolt, fire or any other natural or man-made calamities.
- Troubles caused by procedures prohibited in this manual.
- Modifications to the robot not approved by Pi or Pi sales representatives.
- Use of any other than genuine parts and specified lubricant and grease.
- Insufficiency or errors in maintenance and inspection.
- Repairs by other than authorized dealers.

另本公司负责自身商品的故障维修，但并不负责因产品故障引起的其他损失。

In addition,we response for the failure of our own goods repair,but are not responsiblefor other losses caused due to.

参考资料 使用安全注意事项

使用安全注意事项
Cautions

GKR 产品使用安全注意事项 Product Safety Information

在选定型号及使用电动滑台之前，请务必阅读“安全注意事项“及”操作说明书”，以安全、正确地使用产品。本书注意事项的目的是防止因错使用电动滑台而引起伤害事故，请理解操作手册中的各项注意事项及各种标志，请遵守各注意事项。

To ensure correct and safe use of GKR industrial robots, carefully read this manual and make yourself well acquainted with the contents. FOLLOW THE WARNINGS, CAUTIONS AND INSTRUCTIONS INCLUDED IN THIS MANUAL. Warning information in this manual is shown classified into the following items.

1.安全记载
Safety Records

工业用的电动滑台是拥有高度程序设计的机械，动作上有很大的自由度，为了能安全正确的使用 GKR 电动滑台，以下记载有关安全性指示请务必注意。如果没有执行必要的安全对策操作或错误操作时，不仅会引起电动滑台的故障和损售，有可能还会造成使用者{包含安装、操作、调整、检查者等）受伤、死亡和重大的事故。

Industrial robots are highly mechanical devices that provide a large degree of freedom when performing various manipulative tasks. Failure to take necessary safety measures or mishandling due to not following the instructions in this manual may result in trouble or damage to the robot and injury to personnel(robot operator or service personnel) including fatal accidents.

危险 DANGER
如果操作错误，会造成死亡还有重伤，以致危及到生命。
Failure to follow DANGER instructions will result in severe injury ordeath to the robot operator, bystanders or persons inspecting or repairing the robot.

警告 WARNING
如果操作错误，会造成死亡还有重伤的可能性。
Failure to follow WARNING instructions could result in severe injury or death to the robot operator, bystanders or persons inspecting or repairing the robot.

注意 CAUTION
如果操作错误·有可能造成人员受伤及设备的损伤。
FFailure to follow CAUTION instructions may result in injury to the robot operator, bystanders or persons inspecting or repairing the robot, or damage to the robot and or robot controller.

要点 POINTS
电动滑台操作顺序的要点说明。
Key points of the sequence of operations of the Electric Slide.

操作说明书无法详细叙述所有关于安全项目的细则，·故使用者务必遵照本注意事项，以建立正确的安全知识及判断的能力。有关电动滑台的位置，使用的基本法则丶规格请参照本书中有关电动滑台的设置。另外，本电动滑台的警告标记及操作说明书是针对国内的。电动滑台向国外出口时，警告标记及操作说明书有必要进行变更。

NOTE
It is not possible to list all safety items in detail within the limited space of this manual. So it is essential that the user have a full knowledge of basic safety rules and also that the operator makes correct judgments on safety procedures during operation This manual and warning labels supplied with or affixed to the robot are written in English. If the robot operator or service personnel does not understand English, do not permit that person to handle the robot.

2.特别重要的注意事项
Particularly Important Considerations

以下是电动滑台操作说明的重要注意事项。另外，在各章有关安装、操作、检查、保养的注意事项皆有记载。这些注意事项请严格遵守。

Essential Caution Items Particularly important cautions for handling or operating the robot are described below. In addition, safety information about installation, operation, inspection and maintenance is provided in each chapter. Be sure to comply with these instructions to ensure safe use of the robot.

(一) 自动进行时的注意
Observe the following cautions during automatic operation.

■ 操作者进入电动滑台可动范圜内，为防止在电动滑台的可动部接触而造成受伤，请设定安全防护栅。
■ 在安全防护栅的入口，请设计开和急停的连锁装置。
■ 请尽量不要从连锁装置入口以外处进出。

Observe the following cautions during automatic operation:
■ Install a safeguard (protective enclosure)to keep any person from entering within the movement range of the robot and suffering injury due to being struck by moving parts.
■ Install a safety interlock that triggers emergency stop when the door or panel is opened.
■ Install safeguards so that no one can enter inside except from doors or panels equipped with safety interlocks.

危险 DANGER
如果接触正在运行的电动滑台，有可能会造成重伤。Serious injury or death will result from impact with moving robot.
■自动运行时不要进入电动滑台安全防护栅。 ■ Keep outside of guard during operation.
■进入安全防护栅时，要按急停按钮。 ■ Lock out power before approaching robot.

(二) 注意手被夹
Attention to hand sandwiched.

操作电动滑台示教等时，在可动部请注意不要夹到手。
Use caution to prevent hands or fingers from being pinched or crushed.

警告 WARNING
有可能夹伤。
■手等不要靠近电动滑台的可动部份。
■请与电动滑台的可动部分保持距离。
■ Moving parts can pinch or crush.
■ Keep hands away from robot arms.

(三) 关于操作说明
Follow the instructions on listed on warning labels and in this manual.

■ 电动滑台安装前，必须读操作说明，请按照上面的批示进行作业丶操作。
■ 读了操作说明后，进行操作之前，请再读一次「 GKR 产品使用安全注意」。
■ 本操作说明书中没有写安装、调整、检查、维护、操作等，请不要操作。

Follow the instructions on listed on warning labels and in this manual.
■ Be sure to read the warning labels and this manual carefully and make sure you thoroughly understand their contents before attempting installation and operation of the robot.
■ Before starting robot operation, be sure to reread the procedures and cautions relating to your work as well as descriptions in this chapter (" GKR product Safety Information")
■ Never install, adjust, inspect or service the robot in any manner that does not comply with the instructions in this manual.

警告 WARNING
如果错误安装操作电动滑台的话，可能会造成重伤。Improper installation or operation can result in serious injury or death.
安装、操作之前，必须详读操作说明书。Read the owners manual and all warning labels before operation.

参考资料 使用安全注意事项

CAUTIONS REFERENCE

(四) 禁止在可燃性气体等环境中使用

Do not use the robot in environments containing inflammable gas, etc.

警告 WARNING

■本电动滑台没有防爆规格。

■请不要在可燃性气体、可燃性粉末、引火性液体等环境里使用，有爆发、引火的可能性。

■This robot was not designed for operation in environments where inflammable or explosive substancesare present.

■Do not use the robot in environments containing inflammable gas, dust or liquids. Explosions or fire might otherwise result.

(五) 禁止在有电磁妨害等可能的情况下使用

Do not use the robot in locations possibly subject to electromagnetic interference, etc.

警告 WARNING

在有电磁妨害、静电气放电、无线磁波妨害的场所，请不要使用电动滑台，电动滑台的错误操作会造成危险。

Avoid using the robot in locations subject to electromagnetic interference, electrostatic discharge or radio frequency interference. Malfunctions might otherwise occur.

(六) 解除垂直规格电动滑台(上下轴) 煞车时的注意

Use caution when releasing the brake of a vertical use robot.

警告 WARNING

解除煞车的话，有上下轴下滑的危险。

■按急停按钮后，解除煞车之前，请用挡块挡住上下轴。

■进行解除煞车直接示教时，请注意保护不要被夹在上下轴和架台之间。

The vertical axis will slide down when the brake is released, causing a hazardous situation.

■Press the emergency stop button and prop up the vertical axis with a support stand before releasing the brake.

■Be careful not to let your body get caught between the vertical axis and installation base when releasing the brake to perform direct teach.

(七) 取出马达时的注意点(垂直规格)

Use caution when removing the motor. (Vertical use robots)

警告 WARNING

如果取出马达的话，会有上下轴滑落的危险。

■先切断控制器电源，马达取出前请用挡块挡住上下轴。

■请注意尽量不要让身体夹在上下轴驱动部及上下轴和架台之间。

■The vertical axis will slide down when the motor is released, causing a hazardous situation.

■Turn off the robot controller and prop up the vertical axis with a support stand before removing the motor. Be careful not to let your body get caught between the vertical axis parts and installation base.

(八) 控制器检查时的注意点

Take the following safety precautions during inspection of controller.

警告 WARNING

■在控制器检查、接触控制器外侧端子、接续接线柱的情况时，为了防止触电请切断控制器电源，也切断供电源。

■绝对不能接触控制器内部。

■When you need to touch the terminals or connectors on the outside of the controller during inspection, always first turn off the controller power switch and also the power source in order to prevent possible electrical shock.

■Never touch any internal parts of the controller.

(九) 处理电动滑台的损伤及异常

Consult with us for corrective action when the robot is damaged or malfunctions occur.

警告 WARNING

■电动滑台有损伤及异常情况发生时，使用是危险的，请立即停止使用，并与本公司联络。

■钢带、滚轮、润滑油为消耗品，建议一年更换一次。

■If any part of the robot is damaged or any malfunction occurs,continuing the operation may be very dangerous. Please consult with your JIEAN ROBOT sales office or dealer for corrective action.

■Steel strip, roller and lubricant are consumables. We suggest to replace once a year.

(十) 接触马达及减速机箱的高温部注意点

Be careful not to touch the motor or speed reduction gear casing when hot.

警告 WARNING

自动运转后的马达及减速机箱将会达到高温，如果接触的话，有可能会造成烧伤。进行接触检查等情况时，请先切断控制器电源，由于温度会随着时间下降，请在确认温度下降后再接触。

The motor and speed reduction gear casing are extremely hot after automatic operation, so burns may occur if these are touched. Before handling these parts during inspection or servicing, turn off the controller, wait for a while and check that the part has cooled.

(十一) 禁止除去、改变及损害警告标志

Do not remove, alter or stain the warning labels.

警告 WARNING

■私自除去警告标记，可能会因没有看到警告而引起事故。

■请不要用附近的机器来遮挡住电动滑台上的警告标记。

■请确保警告标记的图案、文字从安全防护栅外可以十分明显看到。

■Do not remove, alter or stain the warning labels on the robot.

■Do not allow the warning labels to be hidden by devices installed onto the robot by the user.

■Provide proper lighting so that the symbols and instructions on the warning labels can be clearly seen even from outside the safeguard enclosure.

(十二) 保护结合

Protective bonding.

警告 WARNING

为了防止静电，请务必将电动滑台和控制器接地。

Be sure to ground the robot and controller to prevent electrical.

(十三) 注意参数的设定

Be sure to make correct parameter settings.

警告 WARNING

允许惯性因素及先端质量，请适当保持电动滑台加速度的运动。不能保持的情况下，会引起驱动部早期的寿命下降、破损及定位时残留振动。

The robot must be operated with correct tolerable moment of inertia and acceleration coefficients according to the manipulator tip mass and moment of inertia. If these are not correct, drive unit service life may end prematurely, and damage to robot parts or residual vibration during positioning may result.

3.电动滑台的安全功能
Robot Safety Functions

(一) 过负载检出
Overload detection.

检验马达的超负载，切断伺服电源。
This function detects an overload applied to the motor and shuts off the servo power.

(二) 外部极限SENSOR
Soft limits.

在设定各轴和外部极限SENSOR 的状态下，原点复归后限制手动运转、自动运转时的动作范围。另外，根据外部极限SENSOR 来限制的区域叫做动作范围。
Soft limits can be set on each axis to limit the working envelope in manual operation after return-to-origin and during automatic operation.
Note: The working envelope is the area limited by soft limits.

(三) 机械挡块
Mechanical stoppers.

机械挡块是为了防止超越轴的可动范围而设置的，可在切断伺服电源高速移动时进行急停、安全功能等，回转轴部分则没有机械挡块设计。机械挡块限制的领域也可叫做可动范围。
If the servo power is suddenly shut off during high-speed operation by emergency stop or safety functions, these mechanical stoppers prevent the axis from exceeding the movement range. No mechanical stopper is provided on the rotating axis.
Note: The movement range is the area limited by mechanical stoppers.

警告 WARNING
轴移动时，因急停操作，安全功能等，即使切断伺服电源，轴也不能马上停止而设制所以请注意。
Axis movement will not stop immediately after the servo power supply is shut off by emergency stop or other safety functions.

(四) 垂直规格(上下軸) 煞車
Vertical axis brake.

垂直规格（上下轴）是断开伺服电源时，为了防止滑台的下滑而附加的电磁刹车，在关闭控制器电源及接上控制器电源时，上下轴伺服断开时，采用刹车。
An electromagnetic brake is installed on the vertical use robot to prevent the vertical axis from sliding down when servo power is turned off. This brake isworking when the controller is off or the vertical axis servo power is off even when the controller is on. The vertical axis brake can be released by means of the rogramming unit or by a command in the program when the controller is on.

警告 WARNING
刹车释放时垂直轴会向下滑动，而产生危险。
■先压急停钮及支撑垂直轴再松开刹车。
■在释放刹车的时候，请小心不要让身体介于垂直轴和架台之间。
The vertical axis will slide down when the brake is released, creating a hazardous situation.
■ Press the emergency stop button and prop the vertical axis with a support stand before releasing the brake.
■ Use caution not to let your body get caught between the vertical axis and installation base when releasing the brake to perform direct teach.

4.系统的安全措施
Safety Measures for the System

组装融入电动滑台的自动系统时，比起电动滑台单体而言，系统引起的危险更增多。对系统制造者而言，务必求得与各个系统相匹配的安全措施。与系统的安全措施、操作、维护等相关的，请系统制造者适当操作。
Since the robot is commonly used in conjunction with an automated system, dangerous situations are more likely to occur from the automated system than from the robot itself. Accordingly, appropriate safety measures must be taken on the part of the system manufacturer according to the individual system.

5.试运转
Trial Operation

进行机器人的安装、调整、检查、维护、修理等后，请按下列顺序进行试运转。
After making installations, adjustments, inspections, or maintenance or repairs to the robot, make a trial run using the following procedures.

(一) 安装后没有准备安全防护栅的场合
If a safeguard enclosure has not yet been provided right after installation of the robot.

张开缆和锁的可动范围的外侧来拉绳，以代替安全防护栅，请严格遵守下面的事顶:
1. 支柱是不容易动的。
2. 从周围能够容易辨识。
3. 在容易看的位置标示出禁止进入运转中，作业者不能进入可动范围内。
If a safeguard enclosure has not yet been provided right after installation of the robot, rope off or chain off around the movement area of the manipulator in place of the safeguard, and observe the following points.
1 .Use sturdy, stable posts which will not fall over easily.
2 .The rope or chain should be easily visible by everyone around the robot.
3 .Place a sign to keep the operator or other personnel from entering the movement range of the manipulator.

(二) 插入控制器电源前的确认
Check the following points before turning on the controller.

1. 滑台机器人是否正确安装。
2. 电气是否正确安装。
3. 和接地等的接续是否适当。
4. 和周边滑台的接续是否适当。
5. 有没有安全防护对策（安全防护栅等）的措施。
6. 设置环境是否在指定环境内。
1 .Is the robot securely and correctly installed?
2 .Are the electrical connections to the robot correct?
3 .Are items such as air pressure correctly supplied?
4 .Is the robot correctly connected to peripheral equipment?
5 .Have safety measures (safeguard enclosure, etc.) been taken?
6 .Does the installation environment meet the specified standards.

(三) 插入控制器电源后的确认
After the controller is turned on, check the following points from outside the safeguard enclosure.

插入控制器电源后确认以下事顶:
1. 启动、停止、选择模式等按键，是否能正常启用。
2. 通过转动各轴，能否限制软件极限。
3. 最终的效果能否通过计划进行。
4. 和最终的效果、周边机器信号的交换是否正常。
5. 紧急停止能否运行。

6. 示教器及演示的功能是否正常。
7. 安全防护及连接装置功能是否能通过。
8. 自动运转时能否进行适当的动作。

After the controller is turned on, check the following points from outside the safeguard enclosure.
1 .Does the robot start and stop as intended? Can the operation mode be selected correctly?
2 .Does each axis move as intended within the soft limits?
3 .Does the end effector move as intended?
4 .Are the signal transmissions to the end effector and peripheral equipment correct?
5 .Does emergency stop work?
6 .Are the teaching and playback functions normal?
7 .Are the safeguard enclosure and interlock working as intended?
8 .Does the robot move correctly during automatic operation?

6. 在安全防护栅内作业
Work Within the Safeguard Enclosure

(一) 在安全防护栅内作业
Work within the safeguard enclosure.

（一）在安全防护栅内作业

在安全防护栅中作业时，除了以下的例外，必须切断控制器的电源，工作中应做明显标志以确保其他作业者不操作控制器的电源开关、操作盘等。

1）外部极限SENSOR 的设定。
2）示教。
1. 作业时，请按下面各项注意事项的顺序进行。
2. 请参照以下的（二）。

(1)Work within the safeguard enclosure
When work is required inside the safeguard enclosure, always turn off the controller and place a sign indicating that the robot is being adjusted or serviced in
order to keep any other person from touching the controller switch or operation panel, except for the following cases.
1)Soft limit settings
2)Teaching
For item 1), follow the precautions and procedure for each section. To perform item 2), refer to the description in (2) below.

(二) 教导
Teaching

（二）教导

教导在安全防护内进行时请依照以下进行：

1) 在防护栅外请从以下几点来确认。
1. 凭目视确认安全防护栅内有无危险。
2. 手持编程器是否为正常动作。
3. 电动滑台有无故障。
4. 紧急停止装置是否可正常运作。
5. 教导器模式下禁止自动运转。
2) 切勿进入机械手之安全防护罩的动作范围。

(2)Teaching
When performing teaching within the safeguard enclosure, comply with the instructions listed below.
Check or perform the following points from outside the safeguard enclosure.
1.Make sure that no hazards are present within the safeguard enclosure by a visual check.
2.Check that the programming unit MPB or DPB operates correctly.

3.Check that no failures are found in the robot.
4.Check that emergency stop works correctly.
5.Select teaching mode and prohibit automatic operation.

7.自动运行
Automatic Operation

(一) 进行运转前的确认
Automatic operation described here includes all operations in AUTO mode.

进行运行前请确认下面事项：

1. 安全防护栅内没有人。
2. 手持教导器、工具等在指定的位置。
3. 显示滑台还有周边的机器的异常，是否由灯泡等来显示。
4. 安全防护栅被设置、互锁等功能起作用。

Never enter the movement range of the manipulator while within the safeguard enclosure.
(1) Check the following before starting automatic operation.
1.No one is within the safeguard enclosure.
2.The programming unit and tools are in their specified locations.
3.The alarm or error lamps on the robot and peripheral equipment do not flash.
4.The safeguard enclosure is securely installed with safety interlocks actuated.

(二) 进行时及异常情况发生
Observe the following during automatic operation or in cases where an error occurs.

1) 运行开始后，运行状态、自动运行时根据指示灯来确认。
2) 运行时，绝对不许进入安全防护栅内。
3) 电动滑台还有周边机器发生异常情况等，进入防护栅内时，进入前请按以下的顺序。
1. 按紧急停止开关、电动滑台紧急停止。
2. 启动开关等表示开始作业，进行应急措施等，采取措施以防止作业员以外的人去操作电动滑台。

1) After automatic operation has started, check the operation status and warning lamp to ensure that the robot is in automatic operation.
2) Never enter the safeguard enclosure during automatic operation.
3) If an error occurs in the robot or peripheral equipment, observe the following procedure before entering the safeguard enclosure.
1.Press the emergency stop button to set the robot to emergency stop.
2.Place a sign on the start switch, indicating that the robot is being inspected in order to keep any other person from touching the start switch and rcfarting the robot.

8.调整、检查等
Adjustment and Inspection

本操作说明书里没有写的安装、调整、检查、维护等，请不要进行操作。

Do not attempt any installation, adjustment, inspection or maintenance unless it is described in this manual.

9. 修理、改造等
Repair and Modification

本操作说明书里没有列出修理、零件的更换以及改造等。以上动作需拥有专业知识，请不要任意进行，可能会发生危险。

Do not attempt any repair, parts replacement and modification unless described in this manual. These works require technical knowledge and skill, and may also involve work hazards.

参考资料 量测工具

MEASRING TOOLS REFERENCE

检测平行度/ 等高度
Parallelism Testing / Height Testing




使用量具 Measuring Tools
百分表、千分表Dial Gauge,Dial Indicator

测量方式 Measuring Tools
1. 将产品固定于花岗石上 Fix the actuator on granite.
2. 将量具固定于产品滑座 Fix the measuring tools on the actuator's slider.
3. 如照片方式量测 As photo display.
4. 并用录像方式存盘备查 Record it as a reference.

检测行走直线绝对精度
Absolute Straightness Accuracy Testing




使用量具 Measuring Tools
雷射干涉仪检测Laser Interferometer Detection

测量方式 Measuring Tools
1. 将产品固定于花岗石上 Fix the actuator on granite.
2. 将量具固定于产品滑座 Fix the measuring tools on the actuator's slider.
3. 如照片方式量测 As photo display.
4. 并打印检测报告 Print the test report as a recoder.

检测重复定位精度
Detection repeat positioning accuracy testing




使用量具 Measuring Tools
雷射干涉仪检测Laser Interferometer Detection

测量方式 Measuring Tools
1. 将产品固定于花岗石上 Fix the actuator on granite.
2. 运用雷射照射反射原理，对准于滑座端面，检测之重复定位精度
   Use laser to align the slider's side to the detect the repeatability accuracy.
3. 如照片方式量测 As photo display.
4. 并用录像方式存档备查 Record it as a reference.

检测动力驱动情况以马达电流值为检测标准
Power Drive Situation Testing by Motor Electric Current

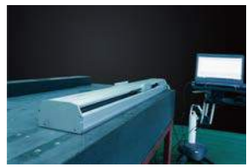

使用量具 Measuring Tools
松下伺服驱动器Panasonic Servo Driver 100W、200W、400W、750W

测量方式 Measuring Tools
1. 将产品固定于花岗石上 Fix the actuator on granite.
2. 安装相应马达 Fix the measuring tools on the actuator's slider.
3. 如照片方式量测 As photo display.
4. 并用录像方式存盘备查 Record it as a reference.

检测顺畅度
Smoothness Testing

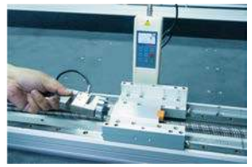

使用量具 Measuring Tools
推拉力检测器Pull Tension Gauge

测量方式 Measuring Tools
1. 将产品固定于花岗石上 Fix the actuator on granite.
2. 用推拉力检测器推动滑座 Push the slider useing pull tension gauge.
3. 如照片方式量测 As photo display.
4. 并用录像方式存盘备查 Record it as a reference.

检测皮带张力
Belt Tension Testing



使用量具 Measuring Tools
皮带张力量测仪Pull Tension Gauge

测量方式 Measuring Tools
1. 将产品固定于花岗石上 Fix the actuator on granite.
2. 用手拨动皮带并用张力量测仪器，量测皮带振波（张力）
   Use belt tension gauge to test the vibration of the belt.
3. 如照片方式量测 As photo display.
4. 并用录像方式存盘备查 Record it as a reference.

检测噪音值
Decibel Testing

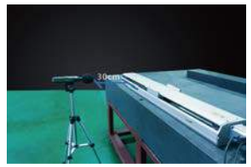

使用量具 Measuring Tools
分贝量测仪器Fix the actuator on granite.

测量方式 Measuring Tools
1. 将产品固定于花岗石上 Fix the actuator on granite.
2. 检测距离300mm Decibel meter put at the distance of 300mm.
3. 用马达驱动产品并以高转速量测Use motor to drive actuator in high speed.
4. 如照片方式量测 As photo display.
5. 并将数据记录在出厂检测报告 Record it on shipping testing.

测量用花岗石平台
Measuring Tool: Granite Platform

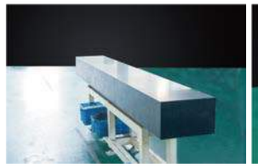


花岗石规格 Granite Specifications :
1.Size:3000mm*400mm*250mm
2.Size:2000mm*300mm*150mm
3.Size:1600mm*300mm*200mm
4.Size: 2000mm*1500mm*250mm

来料品检量测
Material Tools




使用量具 Measuring Tools:
1. 三次元检测机 3D — 3D Inspection Testing Machine
2. 电子式游标卡尺、游标卡尺 — Electronic vernier caliper, Vernier caliper
3. 内径分离卡、外径分离卡 — Inside micrometer, Outside micrometer
4. 高度仪、垂直仪 — Altimeter, Vertical meter
5. 电子式水平仪 — Electronic level meter
6. 百分表、千分表 — Dial Gauge、Dial Indicator
7. 卷尺、钢尺 — Steel tape、Steel ruler

量具检验标准 Measuring tools calibration standards:
块规、环规（定期委外校验合格）
Block gauge, ring gauge (regularly qualified)
品检室 QC Room：
1. 运用空调系统控制温、湿度，以确保量测稳定
Control temperature and humidity to keep the stability of the measurement.
2. 量具定期校验
Measuring tools calibrate regularly.

参考资料 技术用语

TECHNICAL WORDING REFERENCE

外部环境的温度定义

External environment temperature definition

1. 标准温度规范：0° ~ 40°
1.Standard temperature specification: 0° ~ 40°

2. 可特注对应：-20° ~ 80° *需特注使用特殊油脂。
2.Customized temperature:-20° ~ 80° .
*special grease requirementneed to follow customization process.

滑台平面度与真直度的基准值

Flatness and Straightness Standard

平面度标准：将滑台固定于平面上，本体安装基准面与滑座基准面的平行度小于0.1mm/M。
Straightness: Fixed the actuator on the measuring plate and measure the parallelism of the datum plane of the carriage and straightness gauge, which should be less than 0.1mm/M.

真直度标准：将滑台固定于平面上，滑座基准面与外部直线基准规的平行度小于0.1mm/M。
Flatness: Fixed the actuator on the measuring plate and measure the parallelism of the datum plane of the carriage and mounting surface of the actuator, which should be less than 0.1mm/M.

* 上述值为测试环境温度设定于26℃ ±2℃的参数。
The values above are for the test environment temperature set at 26℃ ± 2℃ .

* 上述值为任意位置取1 米做量测，平面度标准需于0.1mm 以内。
The values above are for measuring 1 m of any location and the standard of flatness must to be 0.1mm or less.

平面度测试方法
Flatness Testing Method

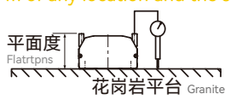

直线度 Straightness

平面度测试方法
Flatness Testing Method

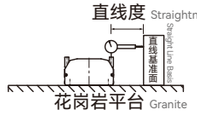

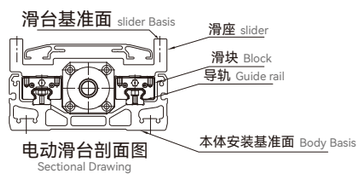

电动滑台剖面图
Sectional Drawing

惯量计算

Equation of Moment of Inertia Calculation

一般情况下，加工冶具及工件并非单一形状，计算起来不容易，计算时往往装分解成几个单一形状的惯量，最后再累加各惯量，以下是几个单一形状物的惯量计算方法。
Usually the load is not a simple form, and the calculation of the moment of inertia is noteasy.As a method,the load is replaced with several factors that resemble a simple form for which themoment of inertia can be calculated. The total of the moment of inertia for these factors is thenobtained.The objects and equations often used for the calculation of the moment of inertia are shownbelow.

1. 圆柱体力矩惯量计算：
1. Moment or inertia for cylinder :
它有一个旋转的中心，我们作为下列假设：
The moment of inertia (J) for a cylinder having a rotation center such as shown below is given by

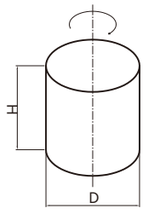

$$J=\frac{P\pi D^4h}{32\times980}=\frac{WD^2}{8g}(kgf.\ cm.\ sec^2)$$
$$=\frac{mD^2}{8}(Kgm^2)$$

P= 密度 Density (kg / cm³)
g= 重力加速度 Gravitational acceleration (cm / sec2)
W= 圆柱的重力Weight of cylinder (kgf)
m= 圆柱的质量 Mass of cylinder (kg)

2. 矩形平行六面体力矩惯量计算：
2. Moment of inertia for rectangular parallelepiped :
它有一个旋转的中心，我们作为下列假设：
The moment of inertia (J) for a cylinder having a rotation center such as shown below is given by

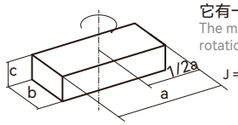

$$J=\frac{Pabc(a^2+b^2)}{12}=\frac{W(a^2+b^2)}{12g}(kgf.\ cm.\ sec^2)$$
$$=\frac{M(a^2+b^2)}{12}(Kgm^2)$$

P= 密度 Density (kg / cm³)
g= 重力加速度 Gravitational acceleration (cm / sec²)
W= 圆柱的重力Weight of cylinder (kgf)
m= 圆柱的质量Mass of cylinder (kg)

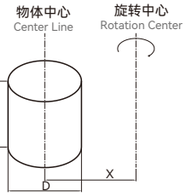

3. 当目标的中心偏离了旋转中心的计算：
3.When the object's center line is offset from the rotation center :
它有一个旋转的中心，我们作为下列假设：
The moment of inertia (J) for a cylinder having a rotation center such as shown below is given by

$$J=\frac{P\pi D^4h}{32}+\frac{P\pi D^4h}{4}=\frac{WD^2}{8g}+\frac{WX^2}{G}(kgf.\ cm.\ sec^2)$$
$$=\frac{mD^2}{8}+mX^2(Kgm^2)$$

P= 密度 Density (kg / cm³)
g= 重力加速度 Gravitational acceleration (cm / sec²)
W= 圆柱的重力 Weight of cylinder (kgf)
m= 圆柱的质量 Mass of cylinder (kg)

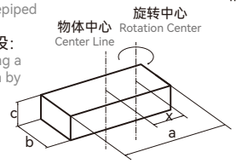

$$J=\frac{Pabc(a^2+b^2)}{12}+\frac{PabcX^2}{G}$$
$$=\frac{W(a^2+b^2)}{12g}+\frac{WX^2}{G}(kgf.\ cm.\ sec^2)$$
$$=\frac{M(a^2+b^2)}{12}+mX^2(Kgm^2)$$

W= 棱体重力 Weight of prism (kgf)
m= 棱体的质量 Mass of prism (kg)

负载力臂长度

Overhang Load Length

负载力臂长度是代表滑座可承受伸出的最长距离，从电动滑台上的滑座延伸出去的负载力臂超过容许值时，会造成异常的振动及整定时间增加，所以请务必遵守负载力臂长度的限制。
An overhang load length is specified for a slider-type actuator to indicate the length of overhang (offset) from the actuator. When the length of an object mounted to the slider actuator exceeds this length, it will generate vibration and increase the settling time. So, pay attention to the allowable overhang length as well as the

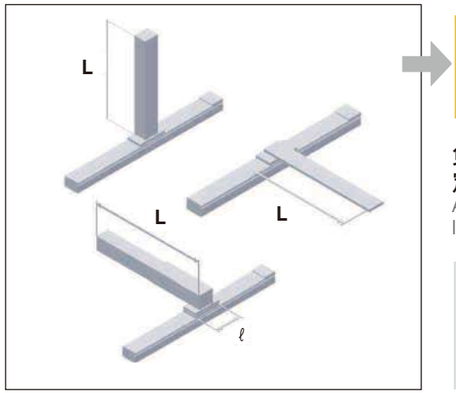

滑座长度决定了负载力臂长度。
The allowable overhang load length is determined by the slider length.

负载力臂超过容许值时，会造成异常的振动及整定时间增加，所以请务必遵守负载力臂长度的限制。
An overhang that exceeds the allowable overnang length will generate vibration and increase settling time.

L/l= 5以内
*请尽量控制在3-4之间。
搭配CCD做计测试用时。
Between 3 to 4 for a cameraequipped

参考 For example:
L/l=1.2加工机械 Mechanical Machine
L/l=3 计测机械 Measuring Machine
L/l=5 一般机械(取放作业) Robot

容许负荷力矩

Allowable Dynamic Moment

MP、MY、MR，3 个方向的力矩均不相同。超过容许值得使用状态，线性滑轨的寿命会降低。若无法在容许值内使用，请务必在外部加装容许负荷力矩是表示依据线性滑轨的走行寿命为基准所计算出滑座上可承受的最大的负荷力矩，不同规格的电动滑台上滑轨所承受的辅助线性滑轨。
The allowable dynamic moment is the maximum offset load exerted on the slider, calculated from the guide service life.
The direction in which force is exerted on the guide is categorized into 3 directions - MP (pitch), MY (yaw), MR (roll) - the tolerance for each of which are set for each actuator.Applying a moment exceeding the allowable value will reduce the service life of the actuator. Use an auxiliary guide when working within or in excess of these tolerances.

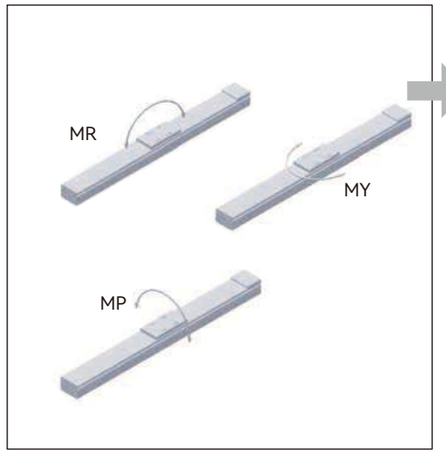

容许负荷力矩是依据线性滑轨的走行寿命为基准所计算出来的。
The allowable dynamic moment is calculated from the service life of the guide.

使用上超过容许值。会大幅降低电动滑台的使用寿命。
Over the moment would reduce the life of actuator.

*容许负载力矩是依据以下的基准计算出来。
Moment is based on the following basis.

M(N.m)=W(kg)×L(m)×9.8

W(kg)=重心位置的重量
W:Load
L(m)=回转中心到重心的距离
L:Distance from work point to the center of gravity of payload.

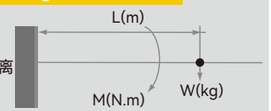

导程精度
Lead Accuracy

精密滚珠螺桿，以JIS 規格為基準，各特性之定義與容許值如下:
TBI's precision ground baliscrews are controlled in accordance with JIS B 1192.
The permissible values and definitions of each part are shown below.

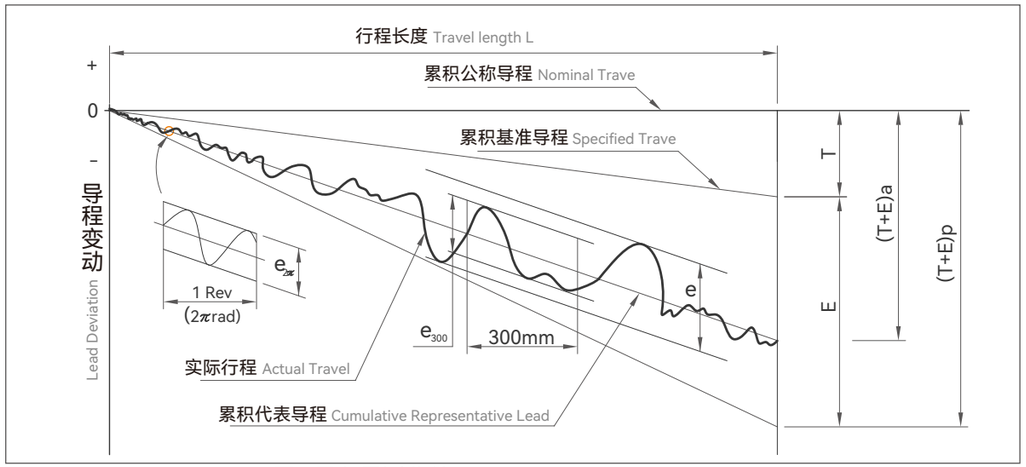

图1 导程量测曲线Chart 1 Technical Terms Concerning the Lead

图1 Chart1 导程曲线各名词定义Terms

T + E	累积代表导程 Cumulative Representative Lead	为一直线，代表实际累积导程的倾向。这是以雷射检测后的数据经最小平方值方法算出。
P		容许值。 Permissible value.
a		实际测量值。 Actual value.
T	累积基准导程 指定目标值 Specified Travel Specify The Target Value	在有效螺纹范围内，累积基准导程减累积公称导程的差谓之。亦即考虑运转时热膨胀、弹性变形等因素，而事先交累积公称导程于正负方向加以补正，并据此制作螺杆，其值依实验或经验而定。 Specified travel. This value is determined by customer and maker as it depends on different application requirements.
E	累积代表导程之误差 Cumulative Representative Lead Error	累积代表导程减累积基准导程的值，此值可有正负值。 Accumulated reference lead deviation. This is allowable deviation of specified travel. It is decided by both of the accuracy grade and effective thread length.
e	变动 Change	在有效螺纹长度范围内最大幅宽。 Total relative lead variation Maximum width of variation over the travel length.
e_{300}		在有效螺纹长度范围内任取300mm 的最大幅宽。 Lead deviation in random 300 mm.
$e_{2\pi}$		螺杆转动1 圈的范围内，螺帽对应于任意的回转角的轴方向移动量的实测值与基准值的差的最大幅宽。

图2 chart 2 累积导程的误差(±E) 和变动(e) 的容许值 Accumulated reference lead deviation (±E) and total relative variation (e)

有效丝杆长度 Effective screw length (mm)

GRAND		C0		C1		C2		C3		C4		C5		C6	C7	C8
OVER	UP TO	E	e	E	e	E	e	E	e	E	e	E	e	±0.025	±0.050	±0.120
	315	4	3.5	6	5	5	7	12	8	12	12	23	18	300mm	300mm	300mm
315	400	5	3.5	7	5	7	7	13	10	14	12	25	20			
400	500	6	4	8	5	8	7	15	10	16	12	27	20			
500	630	6	4	9	6	9	7	16	12	18	14	30	23			
630	800	7	5	10	7	10	7	18	13	20	14	35	25			
800	1000	8	6	11	8	11	8	21	15	22	16	40	27			
1000	1250	9	6	13	9	13	9	24	16	25	18	46	30			
1250	1600	11	7	15	10	15	10	29	18	29	20	54	35			
1600	2000			18	11	18	11	35	21	35	22	65	40			
2000	2500			22	12	21	13	41	24	41	25	77	46			
2500	3150			26	15	25	15	50	29	50	29	93	54			
3150	4000			32	18	30	18	62	35	62	35	115	65			
4000	5000					36	21	76	41	76	41	140	77			
5000	6300							85	50	85	50	170	96			
6300	8000							106	62	106	62	213	115			
8000										132	75	265	140			

图3 chart 3 精度等级Accuracy grade

任意300mm(e_{300}) 以及任意导程($e_{2\pi}$)
Variation in random 300mm (e300) and wobble (e2π)

α522 单位 Unit: μm

GRAND	C0	C1	C2	C3	C4	C5	C6	C7	C10
JIS	3.5	5		8		18		50	210
TBI	3.5	5	7	8	12	18	25	50	210

α4π 单位 Unit: μm

GRAND	C0	C1	C2	C3	C4	C5
JIS	3	4		6		8
TBI	3	4	4	6	8	8

精度标准
Accuracy Standard

直线导轨的精度可分为行走平行度、高度 (H) 及宽度（W2）的尺寸容许误差。导轨单轴使用或在同平面使用复数轴时，规范各个滑块组合高度与宽度的成对相互差。各型号的精度分为普通级 (N)、高级 (H)、精密级 (P)、超精密级 (SP) 与超高精密级 (UP) 五个等级。
The accuracy of linear guideway includes the dimensional tolerance of height, width, and the running accuracy of the carriage on the rail. The standard of the dimension difference is built for two or more carriages on a rail or a number of rails are used on the same plane.The accuracy of linear guideway is divided into 5 classes, normal grade (N), high precision (H), precision (P),super precision (SP), and ultra precision (UP).

行走平行度
Running Parallelism

是指将滑轨以螺栓固定在基面上，使滑块在滑轨全长上运行时，滑块与滑轨基准面之间的平行误差，如图(1) 所示。
The running accuracy is the deviation of parallelism between the reference surface of carriageand reference surface of rail when carriage moving over the entire length of rail.

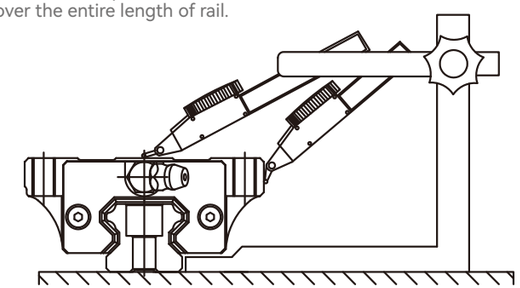

(图1) 行走平行度的量测
(fig.1) Flatness measurement

Height Difference (△H)

是指组合在同平面上的各个滑块高度尺寸(H) 的最大值与最小值之差。
The height difference (△H) means the height difference among carriages installed on the same plane.

高度的成对相互差(△H)
Height Difference (△H)

是指装在单支滑轨上的每个滑块与滑轨基准面之间的宽度（W2）尺寸的最大值与最小值之差。
The width difference (W2) means the width difference among carriages installed on a rail.

宽度的成对相互差(△W2)
Width Difference (△H)

注意事项
Note:

1. 同平面上2 轴以上配对使用时，宽度（W2）的尺寸对容许误差与成对相互差（△ W2）只适用于基准侧，而基准侧滑轨的制造号码末尾，印有“MR ”标记，但是普通级(N) 滑轨没有此记号。
1.When it is a application of two axis or more on the same plane., the tolerance of width (W2) to pairs tolerance (W2) are only suitable to master side. The end of master linear guide is marked “MR” sign but the mark MR will not show on the N-class linear rail.
2. 精度测定值是以滑块中心点或中心部的平均值为基准。
2.The measured precision value is based on the average value measured from the center of block.

预压与刚性
Preload and Stiffness

直线导轨可以藉由施加预压来提高刚性。如图(2) 所示，预压的效果可保持外部负荷增大到预压负荷的2.8 倍，即提高2.8 倍的刚性值，而预压是利用增加钢珠的直径，使钢珠与滚动面之间产生负项间隙，预先施于内部负荷，所以在进行寿命计算时，必须将其预压负荷考虑进去。
The rigidity of a linear guideway could be enhanced by increasing the preload. As shown as figure below, the load could be raised up to 2.8 times when thepreload applied.
The preload is represented by negative clearance resulting from the increase of rolling element diameter. Therefore, the preload should be considered in service life calculation.

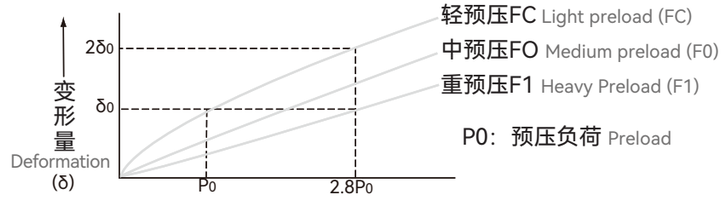

(图2) 刚性
(fig.2) Stiffness

预压等级的选用
Allowable Dynamic Moment

线性滑轨的使用，应根据不同的使用条件来选择最适合的预压等级，选用的基准请参照以下资料。
Selecting proper preload from table below to adapt the specific application and condition.

MP、MY、MR，3 个方向的力矩均不相同。超过容许值得使用状态，线性滑轨的寿命会降低。若无法在容许值内使用，请务必在外部加装容许负荷力矩是表示依据线性滑轨的走行寿命为基准所计算出滑座上可承受的最大的负荷力矩，不同规格的电动滑台上滑轨所承受的辅助线性滑轨。
The allowable dynamic moment is the maximum offset load exerted on the slider, calculated from the guide service life.
The direction in which force is exerted on the guide is categorized into 3 directions - MP (pitch), MY (yaw), MR (roll) - the tolerance for each of which are set for each actuator.Applying a moment exceeding the allowable value will reduce the service life of the actuator. Use an auxiliary guide when working within or in excess of these tolerances.

直线滑轨的预压选用基准
Preload standard of linear guide.

预压等级 Preload	适用条件 Conditions	应用例 Application
轻预压 Light Preload (FC)	●负荷方向一定，振动、冲击力小，2 轴并列使用的装置。 The loading direction is fixed, vibration and impact are light, and two axes are applied in parallel. ●精度要求不高，但要求滑动阻力小的设备。	射束焊接机械、装订机械、自动包装机、一般工业机械的XY轴、自动门窗加工机、焊接机、熔断机、工具交换装置、各种材料供给装置。 Welding machine, binding machine, auto packing machine, XY axis of ordinary industrial machine, material handling equipments.
中预压 Medium Preload (F0)	●有悬臂负荷或力矩作用的装置。 Overhang application with a moment load. ●单轴使用的设备。 Applied in one-axis configuration. ●轻负荷且要求高精度的设备。 The need of light preload and nigh precision.	磨床工作台进给轴、自动涂装机、工业用机器人、各种高速材 料供给装置，NC 车床、一般工业机械的Z 轴、印刷线路板的打孔机、电火花加工机、测定器、精密XY 平台。 Z axis of industrial machines, EDM, precision XY table, PC board drilling machine, industrial robot, NC lathe, measuring equipment, grinding machine, auto painting
重预压 Heavy Preload (F1)	●要求高刚性，且振动、冲击力大的设备。 Machine is subjected to vibration and impact, and high rigidity rquired. ●高负荷、重切削的机床等。 Application of heavy load or heavy cutting.	机械加工中心、NC 车床、磨床的砂轮进给轴、铣床、立式或横式镗床、刀具导向部、工作机械的Z 轴。 Machine center, NC lathe, grinding machine, milling machine, Z axis of boring machine and machine tools.

滚珠丝杆驱动电动滑台参数计算公式

The calculation formulas of ball screw robot

①.驱动扭矩 Driving torque：T=F*S*I*W/(2000*π*η)+T0(N/M)

②.电机功率 Motor s rated power：P=T*N/9550(KW)

说明 Notes

T0- - - - - -空载扭矩 No load torque (N/m)

T- - - - - - 驱动扭矩 Driving torque (N/m)

F- - - - - - 推力 Push force （N）

S- - - - - - 丝杆导程 screw s pitch

N- - - - - - 丝杆转速 Rotation speed of screw

η- - - - - - 丝杆效率 Efficiency of screw (0.98)

I- - - - - - -安全系数 Safety coefficient (≥1)

W- - - - - - 摩擦系数 Friction coefficient (≤1.22)

M- - - - - - 负载质量 Load weight (KG)

P-- - - - - 电机功率 Motor s rated power (KW)

滚珠丝杆及同步皮带电动滑台共用计算公式

The sharing calculation formulas for ball screw and synchronous belt robots

①.水平运动所需推力Push force for horizontal movement：

F=M*A+M*9.8*μ

②.垂直向上运动所需推力Push force for vertical upward movement：

F=M*A+M*9.8*μ+M*9.8

③.垂直向下运动所需推力 Push force for vertical downward movement：

F=M*A+M*9.8*μ-M*9.8

④.速度 Velocity:V=N*C/60000(M/S)

N- - - - -电机转速 （RPM每分钟转速）

Motor s rotation speed (RPM per minute)

⑤.加速度 Acceleration：A=F/M (M/s2)

⑥.加速行程 Accelerating travel：S=V*t/2 (M/s2)

⑦.加速时间 Accelerating time：t=V/A（s）

同步皮带电动滑台参数计算公式

The calculation formulas of synchronous belt robot

①.驱动力矩 Driving torque：T=F*R*S*I+T0=F*C*I/(2000*π)+T0(N/M)

②.电机功率 Motor s rated power：P=T*N/9550(KW)

说明 Notes

T0- - - - - -空载扭矩 No load torque (N/m)

F- - - - - - 推力 Push force (N)

R- - - - - - 驱动轴半径 Driving shaft s radius (mm)

N- - - - -- 带轮转速 Rotation speed of synchronous belt

I- - - - - - -保险系数 Insurance coefficient (>1.8)

M- - - --- 负载质量 Load weight (KG)

C- - - - -- 驱动轴周长 Length of driving shaft (mm)

μ- - - - - - 摩擦系数 Friction coefficient (0.05)

参考资料 三菱伺服马达

MITSUBISHI SERVO MOTOR REFERENCE

马达型号 Servo Motor		HG-KR053	HG-KR13	HG-KR23	HG-KR43	HG-KR73
	有刹车 With Brake	HG-KR053B	HG-KR13B	HG-KR23B	HG-KR43B	HG-KR73B
搭配驱动器型号 Motor Drives		MR-J4-10A	MR-J4-10A	MR-J4-20A	MR-J4-40A	MR-J4-70A
电源设备容量(KAV) Power Supply Capacity		0.3	0.3	0.5	0.9	1.3
额定输出(W) Power Consumption		50	100	200	400	750
额定转矩(N.m) Rated Torque		0.16	0.32	0.64	1.3	2.4
瞬时最大转矩(N.m) Instantaneous Maximum Torque		0.56	1.1	2.2	4.5	8.4
额定电流(Arms) Rated Current		0.9	0.7	1.3	2.6	4.9
最大电流(Arms) Maximum Current		3.2	2.5	4.6	9.1	17.2
额定转速(r/min) Rated Speed		3000				
最高转速(r/min) Maximum Speed		6000				
惯量力矩(X10-4 kg.m2) load Inertia	无刹车 No Brake	0.045	0.088	0.24	0.42	1.43
	有刹车 With Brake	0.0472	0.09	0.31	0.5	1.63
建议负载惯量与力矩比 load Inertia Moment Ratio		15 倍以下 Under 15 Multiple		24 倍以下 Under 24 Multiple	22 倍以下 Under 22 Multiple	15 倍以下 Under 15 Multiple
速度、位置检出器 Controller	型式 Type	绝对值，增量型共享22bit 之编码器 Incremental, Share With 22 Bit Controller				
	一回转分解能 Encuder Resolutiss Of Servo Motor	4194304 p/rev				
保护构造 Structure		全闭自冷(保护等级IP65) Natural-cooling,Open (IP Rating:IP65)				
使用环境 Environmental Conditions	周围温度 Ambient Temperature	0℃ ~ 40℃ (不可结冰)，保存-15℃ ~ 70℃ (避免冻结) 0℃ ~40℃ Non-freezing -15℃ ~70℃ Non-freezing				
	周围湿度 Ambient Humidty	80%RH 以下(不可结露)，保存90%RH 以下(避免结露) 80%RH Non-freezing 90%RH Non-condensing				
	安装场所 Ambience	室内(避免阳光直射)、腐食性气体、引火性气体、油雾、尘埃避免 Indoors(no direct sunlight), Free From Corrosive Gas, Flammable Gas, Oil Mist, Dust, And Dirt.				
	安装高度 Altitude	海拔1000m 以下 Max. 1000 m Above Sea Level				
	耐热性 Vibration	49m/s²				
重量(kg) Weight	无刹车 No Brake	0.34	0.54	0.91	1.4	2.8
	有刹车 With Brake	0.54	0.74	1.3	1.8	3.8

50/100W

型号 Model	50W	L
HG-KR053	无刹车 No Brake	66.4
HG-KR053B	有刹车 With Brake	107

型号 Model	100W	L
HG-KR13	无刹车 No Brake	82.4
HG-KR13B	有刹车 With Brake	123

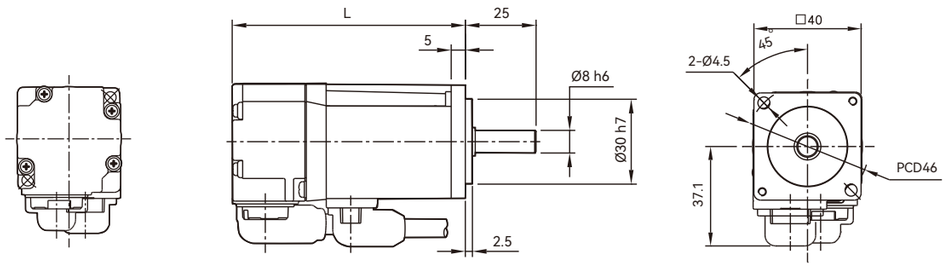

200W

型号 Model	200W	L
HG-KR23	无刹车 No Brake	76.6
HG-KR23B	有刹车 With Brake	113.4

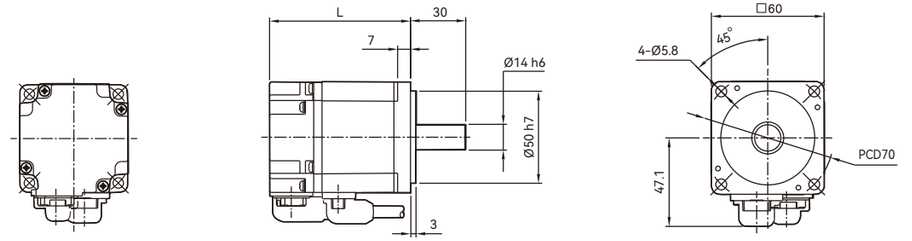

400W

型号 Model	400W	L
HG-KR43	无刹车 No Brake	98.3
HG-KR43B	有刹车 With Brake	135.1

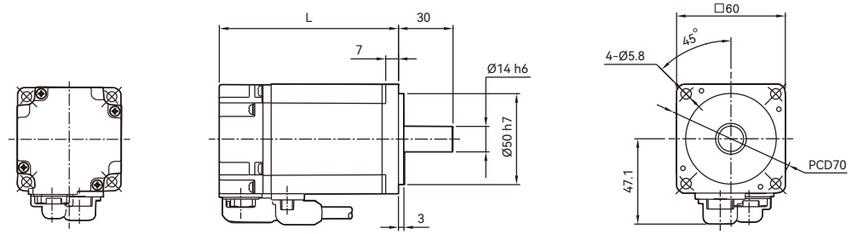

750W

型号 Model	750W	L
HG-KR73	无刹车 No Brake	112
HG-KR73B	有刹车 With Brake	152.3

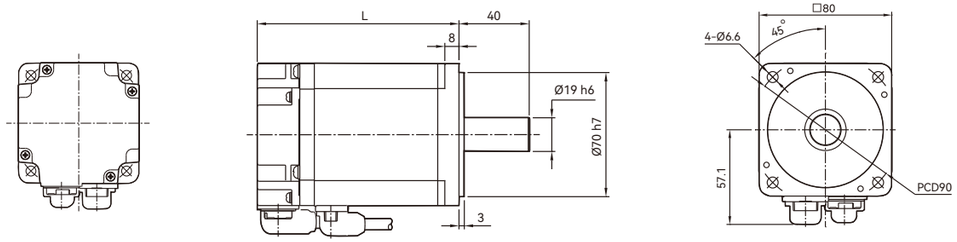

参考资料 松下伺服马达

PANSONIC SERVO MOTOR REFERENCE

马达型号 Servo Motor		MSMF5AZL1U2M	MSMF012L1U2M	MSMF022L1U2M	MSMF042L1U2M	MSMF082L1U2M
	有刹车 With Brake	MSMF5AZL1V2M	MSMF012L1V2M	MSMF022L1V2M	MSMF042L1V2M	MSMF082L1V2M
搭配驱动器型号 Motor Drives		MADLN05SG	MADLN05SG	MADLN15SG	MBDLN25SG	MCDLN35SG
电源设备容量(KAV) Power Supply Capacity		0.5	0.5	0.5	0.9	1.3
额定输出(W) Power Consumption		50	100	200	400	750
额定转矩(N.m) Rated Torque		0.16	0.32	0.64	1.27	2.39
瞬时最大转矩(N.m) Instantaneous Maximum Torque		0.48	0.95	1.91	3.82	7.16
额定电流(Arms) Rated Current		1.1	1.1	1.5	2.4	4.1
最大电流(Arms) Maximum Current		4.7	4.7	6.5	10.2	17.4
额定转速(r/min) Rated Speed		3000				
最高转速(r/min) Maximum Speed		5000				
惯量力矩(X10-4 kg.m2) load Inertia	无刹车 No Brake	0.026	0.048	0.14	0.27	0.96
	有刹车 With Brake	0.029	0.051	0.17	0.30	1.06
建议负载惯量与力矩比 load Inertia Moment Ratio		30 倍以下 Under 22 Multiple				20 倍以下 Under 20 Multiple
速度、位置检出器 Controller	型式 type	23bit 绝对式 Incremental				
	一回转分解能 Resolution	8388608				
保护构造 Structure		全闭自冷(保护等级IP65) Natural-cooling,Open (IP Rating:IP65)				
使用环境 Environmental Conditions	周围温度 Ambient Temperature	0℃ ~ 40℃ (不可结冰)，保存-15℃ ~ 70℃ (避免冻结) 0℃ ~40℃ Non-freezing -20℃ ~80℃ Non-freezing				
	周围湿度 Ambient Humidty	80%RH 以下(不可结露)，保存90%RH 以下(避免结露) 80%RH Non-freezing				
	安装场所 Ambience	室内(避免阳光直射)、腐食性气体、引火性气体、油雾、尘埃避免 Indoors(no direct sun light), Free From Corrosive Gas, Flammable Gas, Oil Mist, Dust, And Dirt.				
	安装高度 Altitude	海拔1000m 以下 Max. 1000 m Above Sea Level				
	耐热性 Vibration	49m/s²				
重量(kg) Weight	无刹车 No Brake	0.32	0.47	0.82	1.2	2.3
	有刹车 With Brake	0.53	0.68	1.3	1.7	3.1

50/100W

型号 Model	50W	L
MSMF5AZL1U	无刹车 No Brake	97
MSMF5AZL1V	有刹车 With Brake	127

型号 Model	100W	L
MSMF012L1U	无刹车 No Brake	117
MSMF012L1V	有刹车 With Brake	147

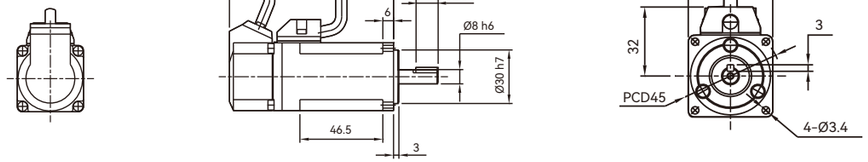

200W

型号 Model	200W	L
MSMF022L1U	无刹车 No Brake	109.5
MSMF022L1V	有刹车 With Brake	146

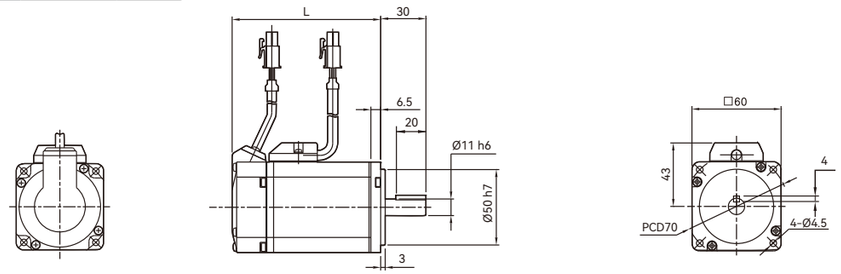

400W

型号 Model	400W	L
MSMF042L1U	无刹车 No Brake	129
MSMF042L1V	有刹车 With Brake	169.5

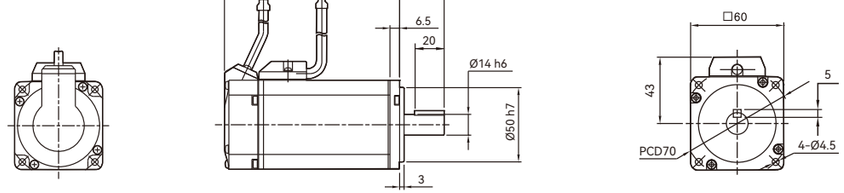

750W

型号 Model	750W	L
MSMF082L1U	无刹车 No Brake	147.2
MSMF082L1V	有刹车 With Brake	184.2

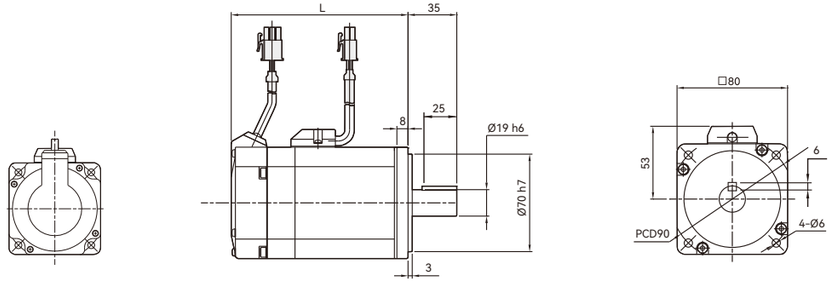

参考资料 台达伺服马达

DELTA SERVO MOTOR REFERENCE

马达型号 Servo Motor		ECMA-C20401RS	ECMA-C20602RS	ECMA-C20604RS	ECMA-C20807RS
	有刹车With Brake	ECMA-C20401SS	ECMA-C20602SS	ECMA-C20604SS	ECMA-C20807SS
搭配驱动器型号Motor Drives		ASD-B20121-B	ASD-B20221-B	ASD-B20421-B	ASD-B20721-B
额定输出(W)Power Consumption		100	200	400	750
额定转矩(N.m) Rated Torque		0.32	0.64	1.27	2.39
瞬时最大转矩(N.m) Instantaneous Maximum Torque		0.96	1.92	3.82	7.16
额定电流(Arms) Rated Current		0.9	1.55	2.6	5.1
最大电流(Arms) Maximum Current		2.7	4.65	7.8	15.3
额定转速(r/min) Rated Speed		3000			
最高转速(r/min) Maximum Speed		5000			
惯量力矩(X10-4 kg.m2) load Inertia	无刹车No Brake	0.037	0.177	0.277	0.68
	有刹车With Brake	0.04	0.192	0.3	0.73
速度、位置检出器 Controller	型式 Type	增量型共用17bit 之编码器 Incremental, Share With 17 Bit Controller			
	一回转分解能 Encuder Resolutiss Of Servo Motor	160000 p/rev			
保护构造 Structure		IP65			
使用环境 Environmental Conditions	周围温度Ambient Temperature	0℃ ~ 55℃ (不可结冰)，保存-20℃ ~ 65℃ (避免冻结) 0℃ ~55℃ ，-20℃ ~65℃ Non-freezing			
	周围湿度Ambient Humidty	20%~90%RH 以下(不可结露) 20%~90%RH Non-condensing			
	安装场所Ambience	室内(避免阳光直射)、腐食性气体、引火性气体、油雾、尘埃避免 Indoors(no direct sunlight), Free From Corrosive Gas, Flammable Gas, Oil Mist, Dust, And Dirt.			
	安装高度Altitude	海拔l000m 以下 Max. 1000 m Above Sea Level			
	耐热性 Vibration	20 Hz 以下 9.80665 m/s2 (1G)，20 ~ 50 Hz 5.88 m/s2 (0.6 G)			
重量(kg) Weight	无刹车 No Brake	0.5	1.2	1.6	3
	有刹车 With Brake	0.8	1.5	2	3.8

100W

型号 Model	100W	L
ECMA-C20401RS	无刹车 No Brake	100.6
ECMA-C20401SS	有刹车 With Brake	136.8

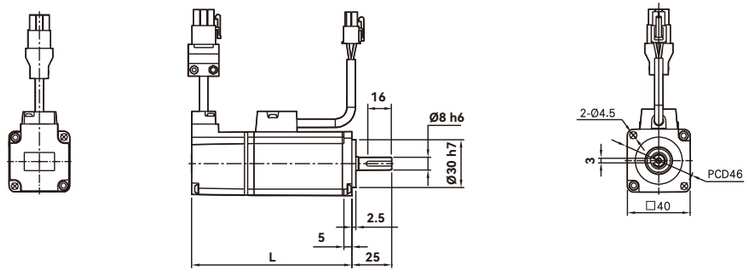

200W

型号 Model	200W	L
ECMA-C20602RS	无刹车 No Brake	105.5
ECMA-C20602SS	有刹车 With Brake	141.6

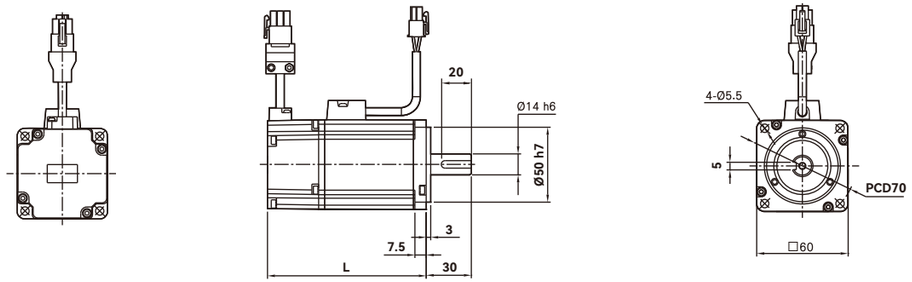

400W

型号 Model	400W	L
ECMA-C20604RS	无刹车 No Brake	130.7
ECMA-C20604SS	有刹车 With Brake	166.8

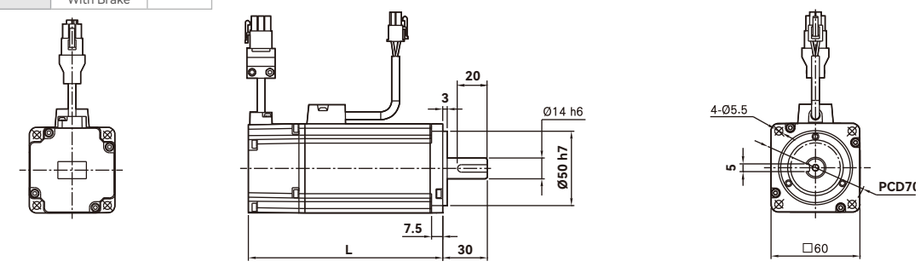

750W

型号 Model	750W	L
ECMA-C20807RS	无刹车 No Brake	138.3
ECMA-C20807SS	有刹车 With Brake	178

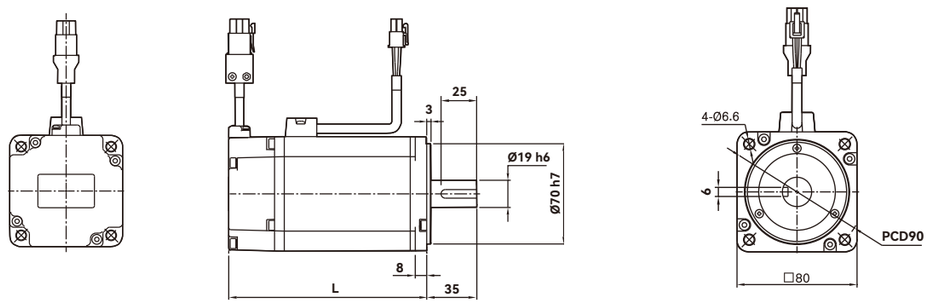

SKR在线模型文件资料下载使用教程

REFERENCE

平台网址 Platform URL

https://skr.partcommunity.com

1.注册账号（点击注册按钮，先注册一个帐号）

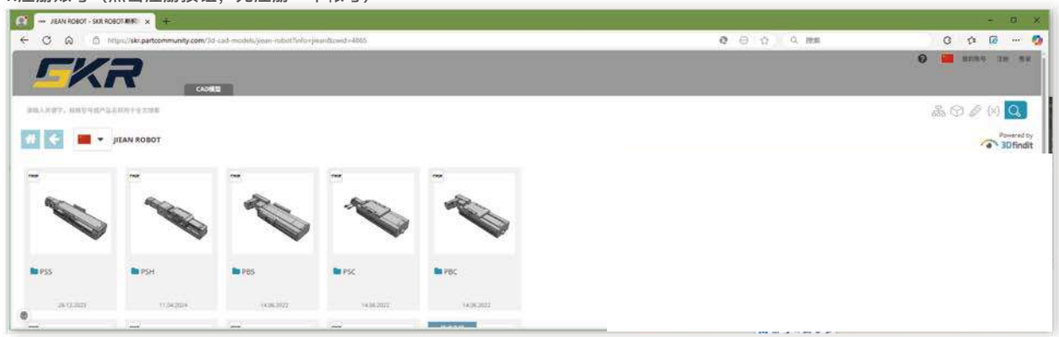

2.填写信息提交注册(带*的必须填写)

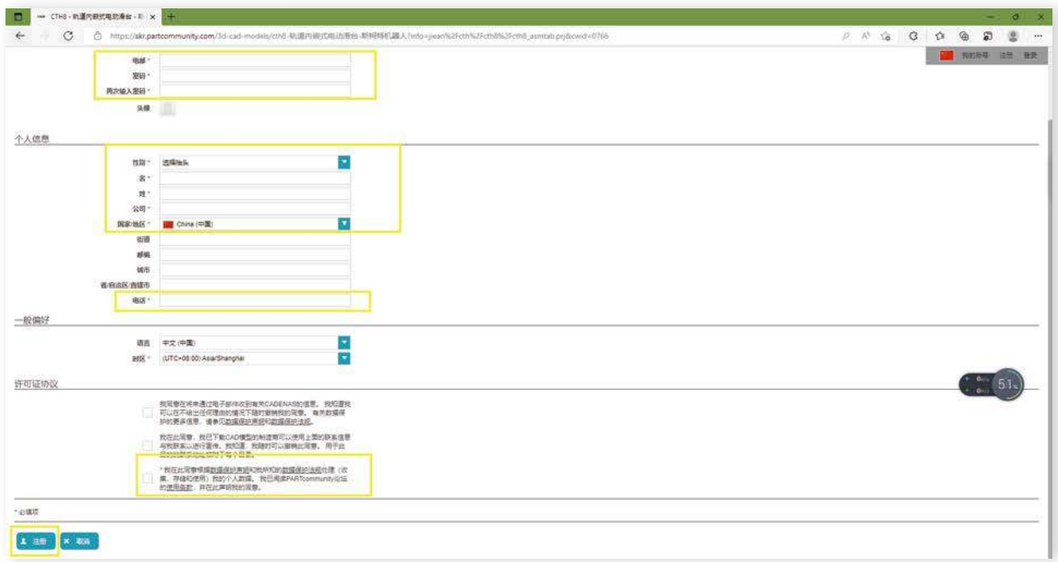

3.前往您填写的电子邮箱地址（e-mail）；打开[收件箱]找到来自“CADENAS PARTcommunity - 激活账户”的邮件，点击链接激活账户。



4.验证成功后，点击【登陆】按钮回到首页。

产品选型，模型文件下载演示（这里以PSH8-L05-S300产品选择为例）

第一步 打开PSH产品分类

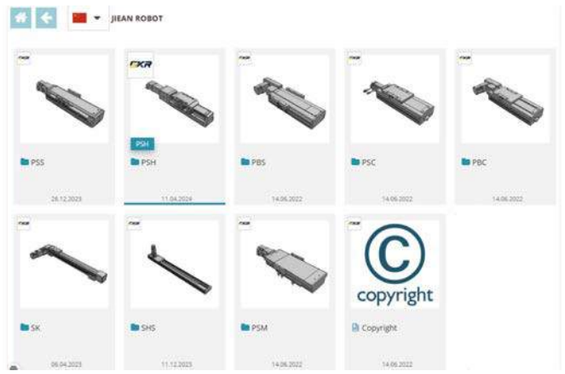

第二步 在点击PSH8产品系列



第三步 设置图纸导出格式(支持设置多种格式，一次性导出)



第四步 设置行程范围，以及一些配置(带锁的不能更改)



第五步 预览文件符合自己的需求以后，点击“点击此处生成CAD模型”按钮生成模型

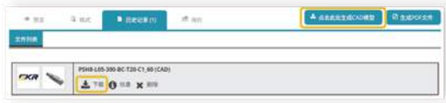

还是搞不明白？
扫一扫，看视频教程

LET THE WORLD FALL IN LOVE
WITH MADE IN CHINA

让世界爱上中国制造

斯可瑞（浙江）半导体装备有限公司
SKR (ZHEJIANG) SEMICONDUCTOR EQUIPMENT CO., LTD.

浙江斯柯特科技有限公司
ZHEJIANG SIKETE TECHNOLOGY CO.,LTD.

浙江省·丽水市·经济开发区南明路855号
No. 855 Nanming Road Economic Development Zone
Lishui, Zhejiang Province

T:0578-3078456
M:kefu@zjskr.com
www.zjskr.com